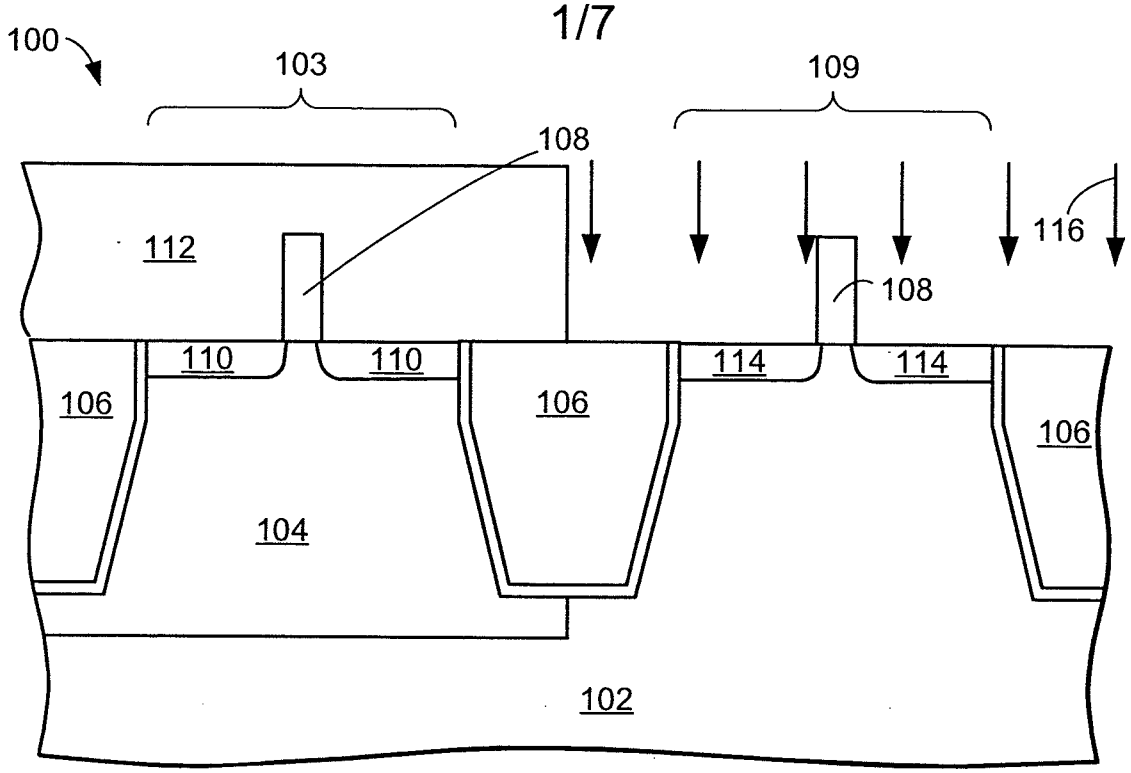
100
103
109
108
112
116
108
110
110
114
114
106
106
106
104
102

FIG. 1

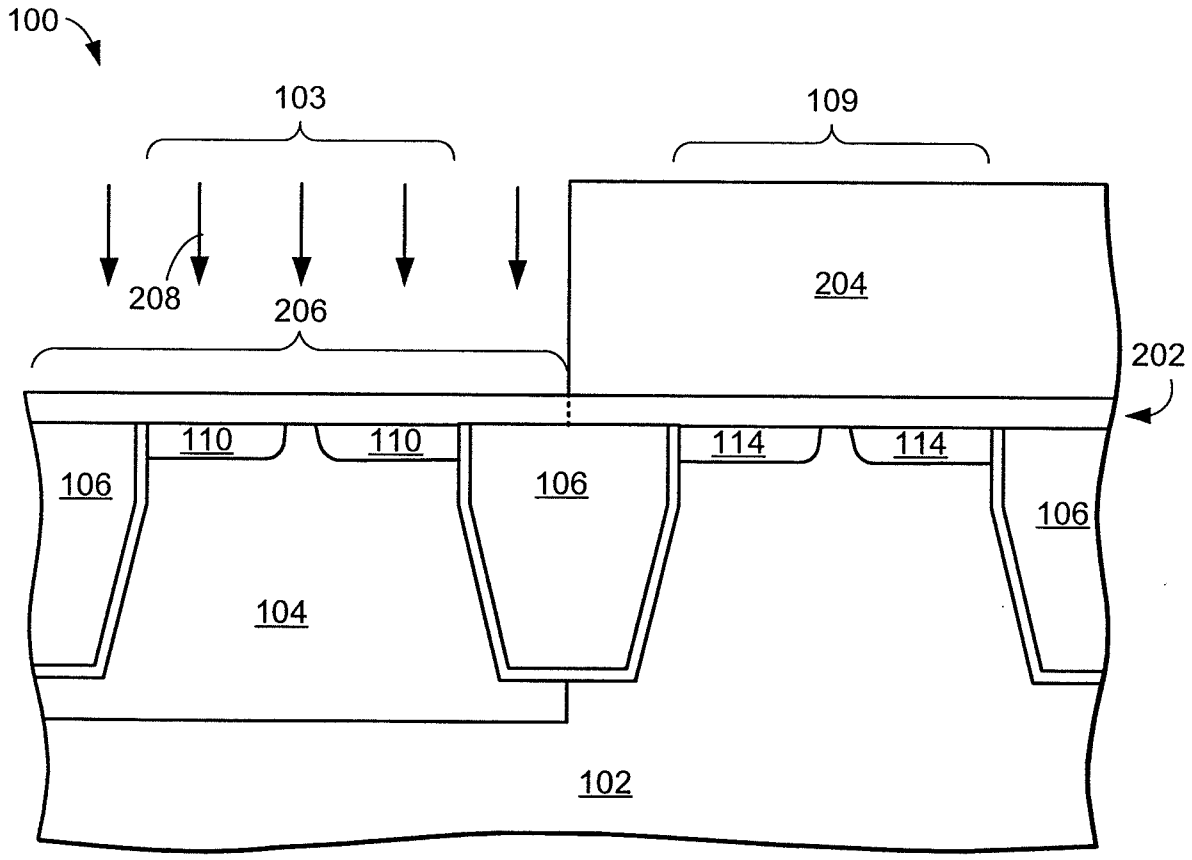
100
103
109
208
206
204
202
110
110
114
114
106
106
106
104
102

FIG. 2

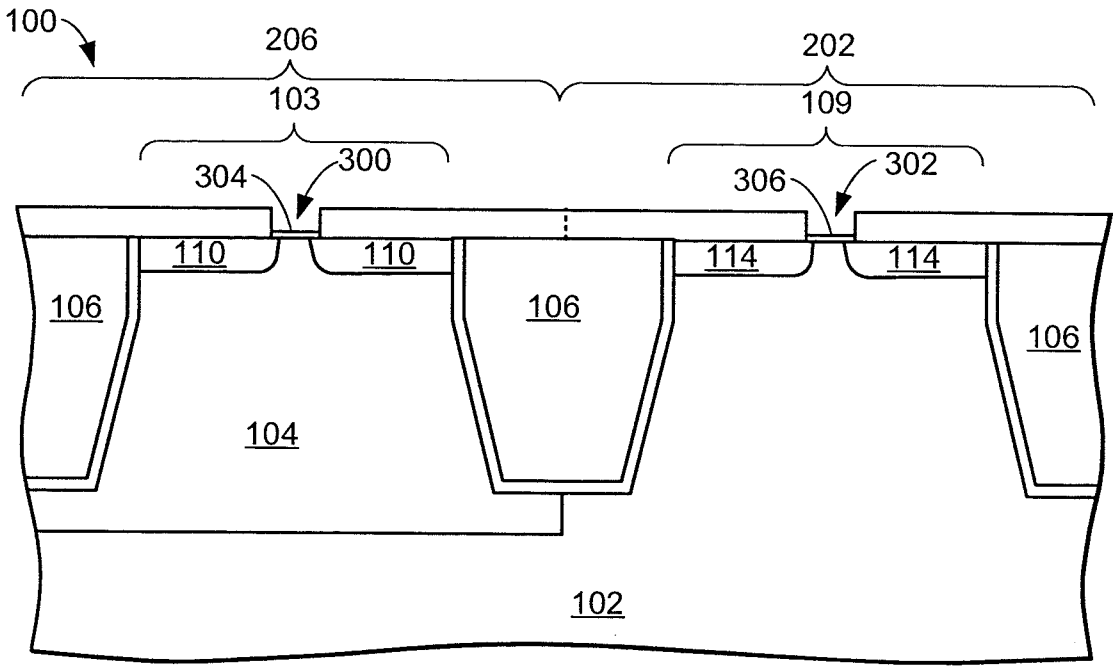
100
206
202
103
109
304
300
306
302
110
110
114
114
106
106
106
104
102

FIG. 3

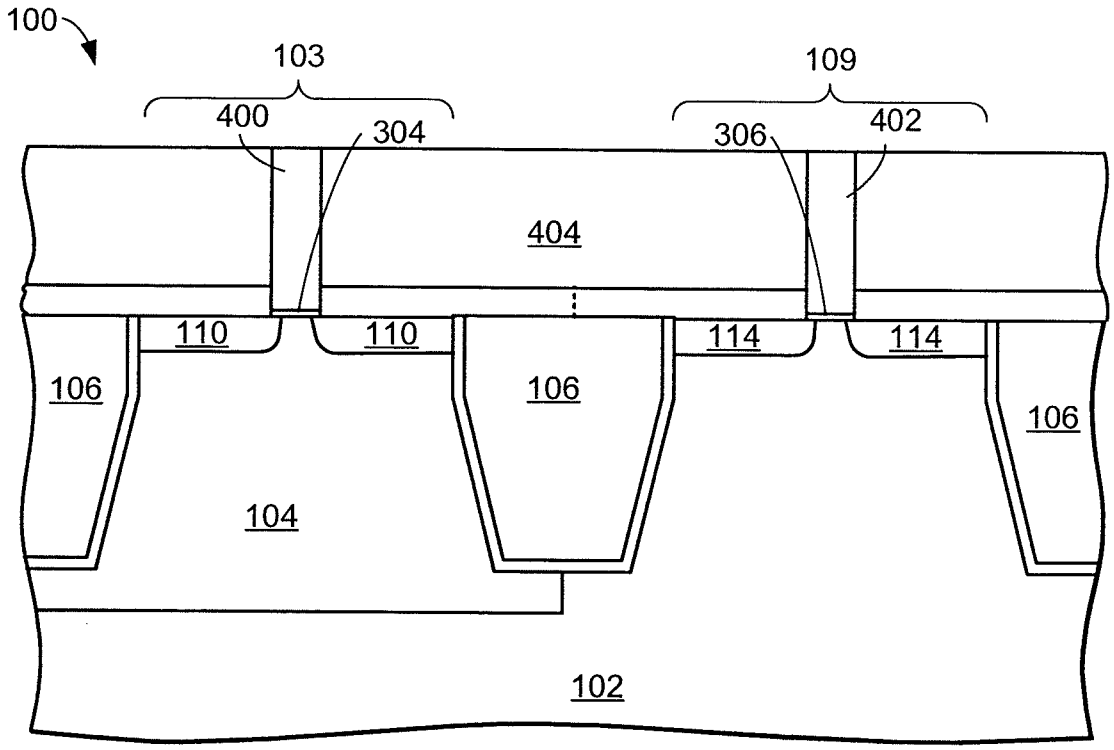
100
103
109
400
304
306
402
404
110
110
114
114
106
106
106
104
102

FIG. 4

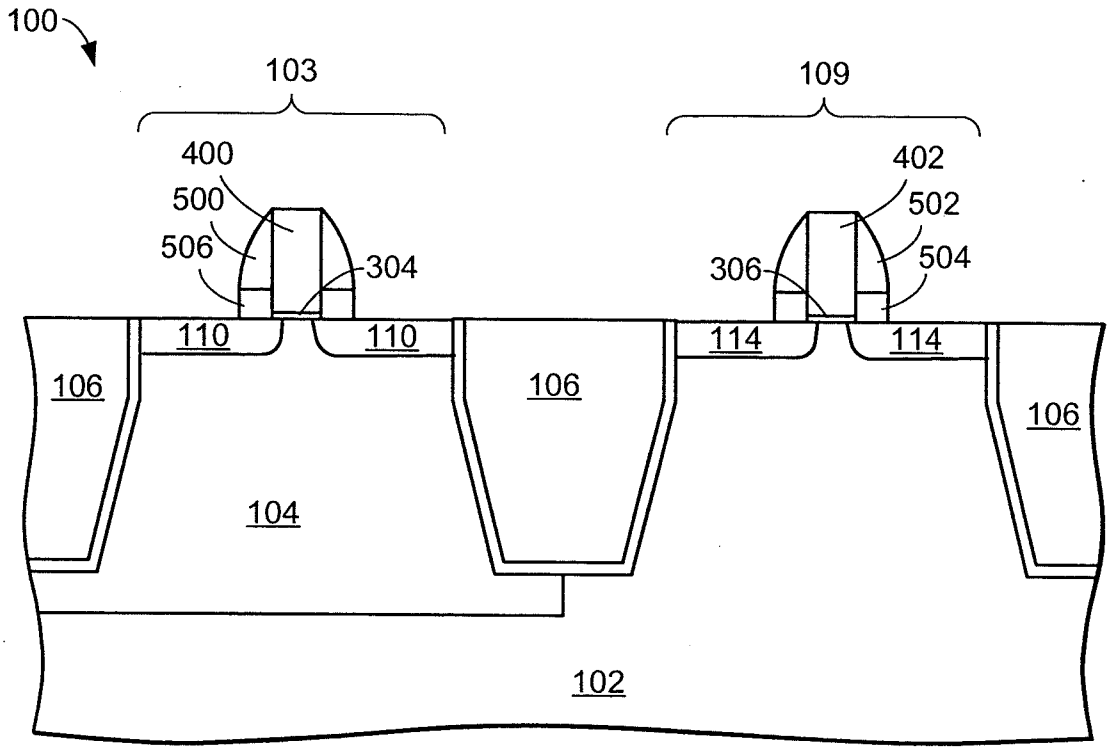
100
103
109
400
402
500
502
506
304
306
504
110
110
114
114
106
106
106
104
102

FIG. 5

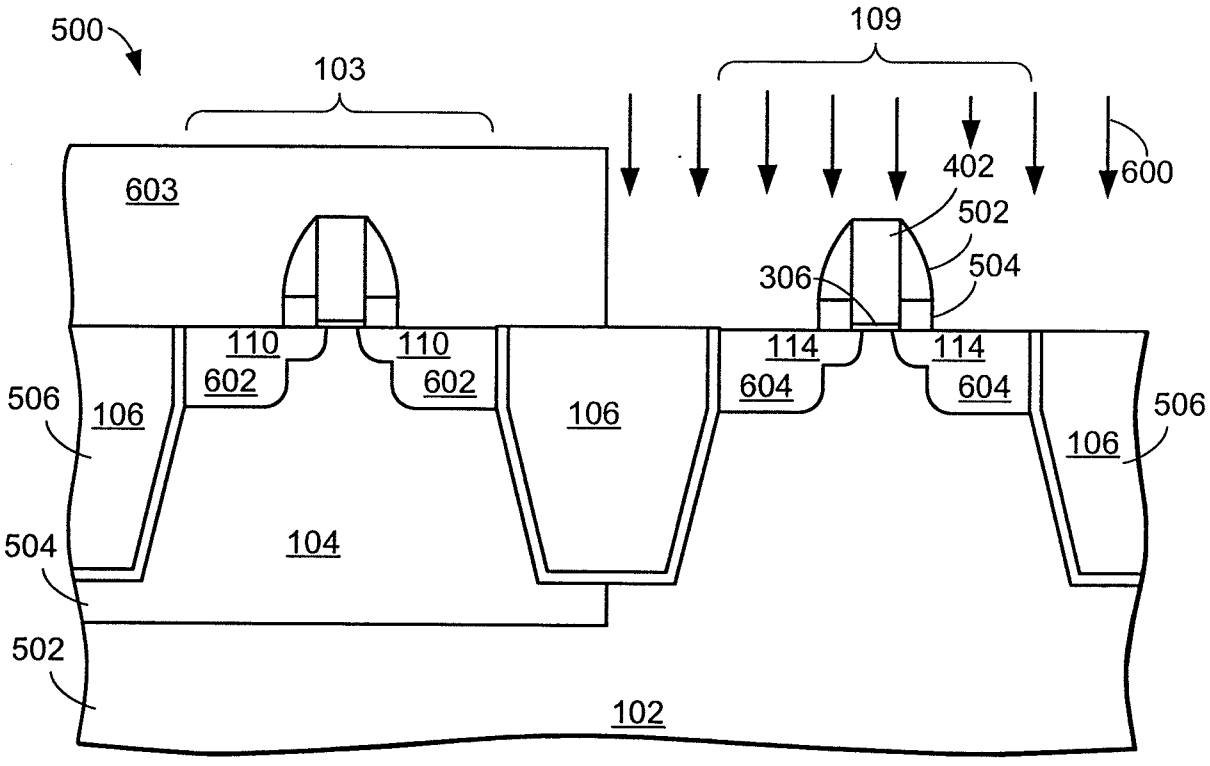
500
103
109
603
402
600
502
306
504
110
110
114
114
602
602
604
604
506
106
106
106
506
504
104
502
102

FIG. 6

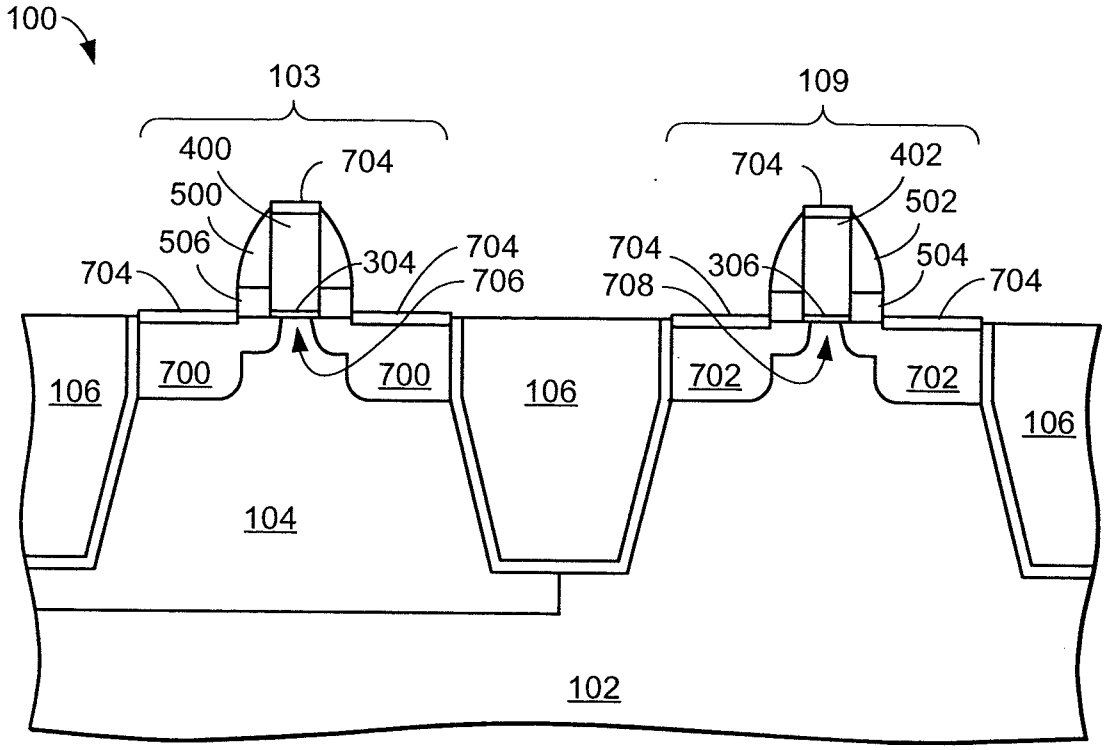
100
103
109
400
704
500
506
704
304
704
706
704
402
502
504
704
704
306
708
704
106
700
700
106
702
702
106
104
102

FIG. 7

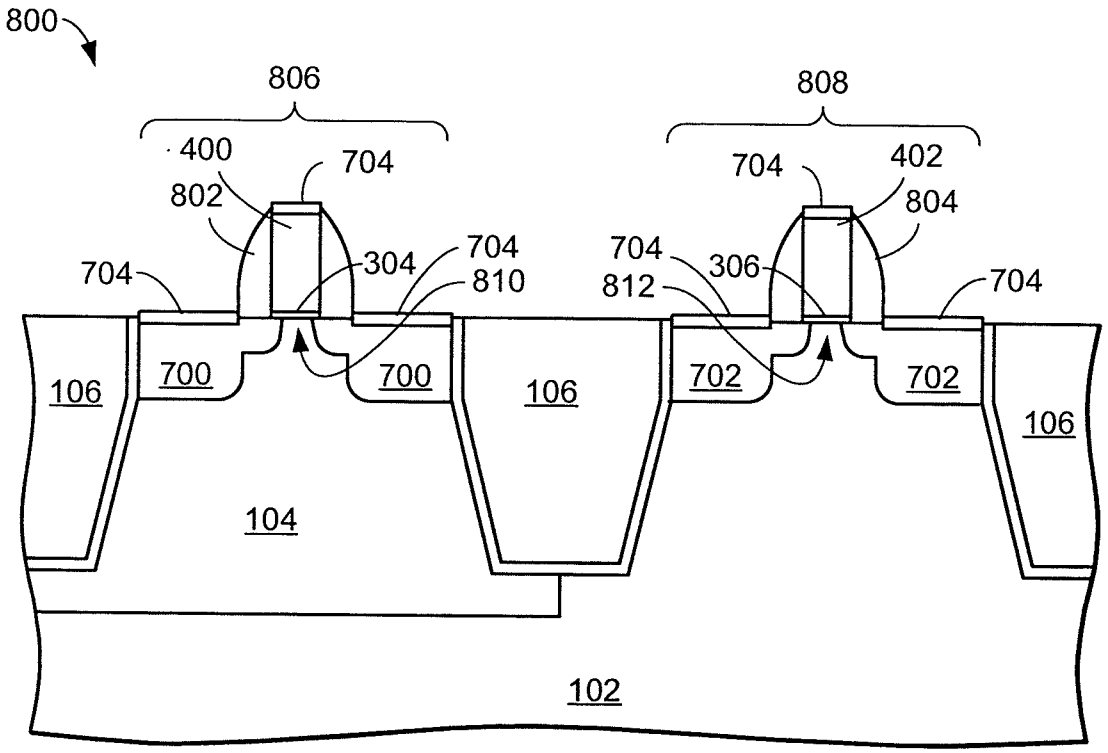
800
806
808
400
704
802
704
304
704
810
704
402
804
704
704
306
812
704
106
700
700
106
702
702
106
104
102

FIG. 8

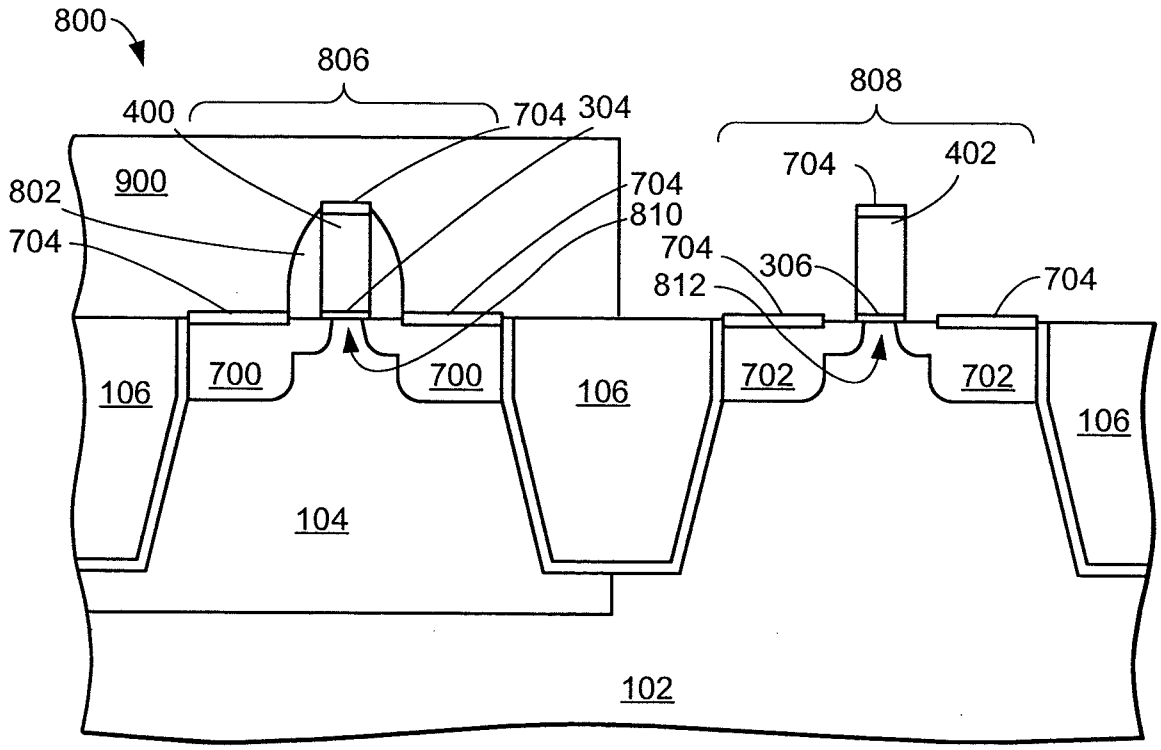
800
806
808
400
704
304
704
402
900
802
704
704
810
704
306
812
704
106
700
700
106
702
702
106
104
102

FIG. 9

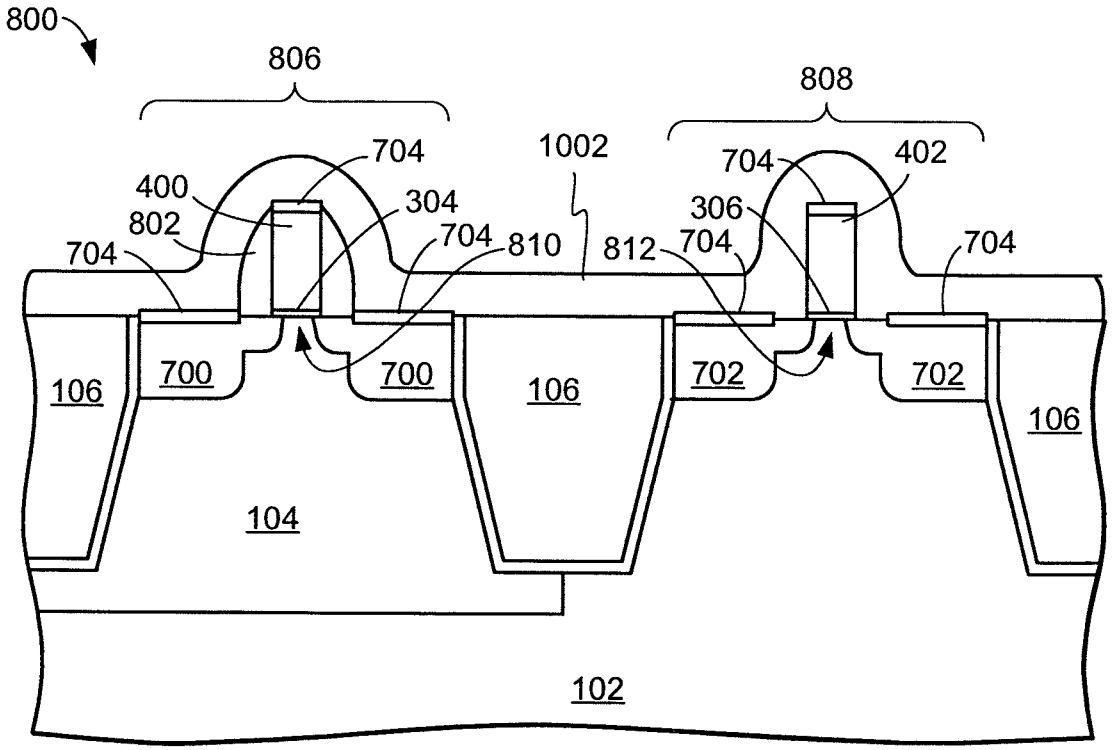
800
806
808
1002
704
704
402
400
304
306
802
704
704
810
812
704
704
106
700
700
106
702
702
106
104
102

FIG. 10

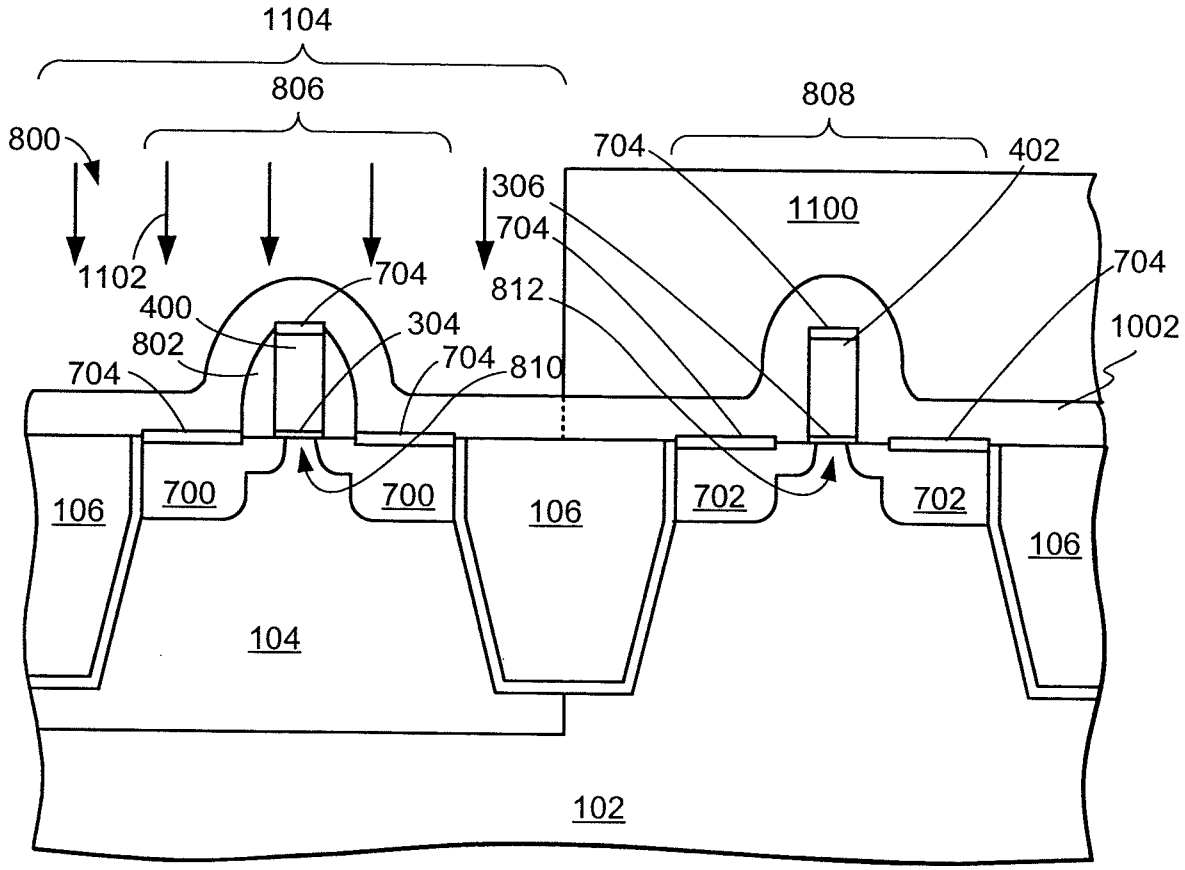
1104
806
808
800
704
402
306
1100
704
1102
704
812
704
400
304
1002
802
704
810
704
700
700
106
106
702
702
106
104
102

FIG. 11

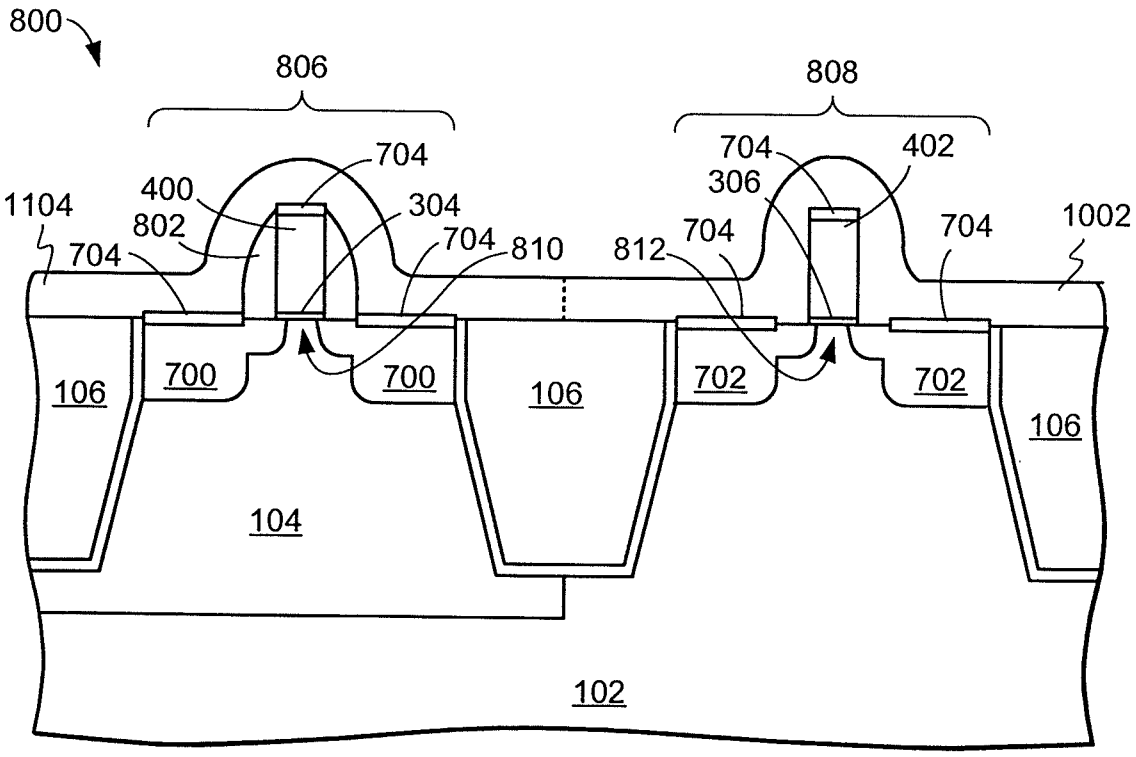
800
806
808
704
704
402
400
306
1104
304
802
704
704
1002
704
810
812
704
700
700
106
106
702
702
106
104
102

FIG. 12

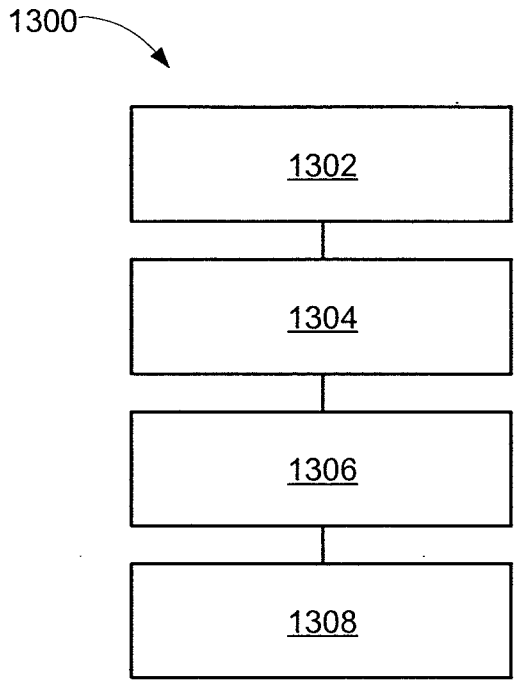

FIG. 13