1/7

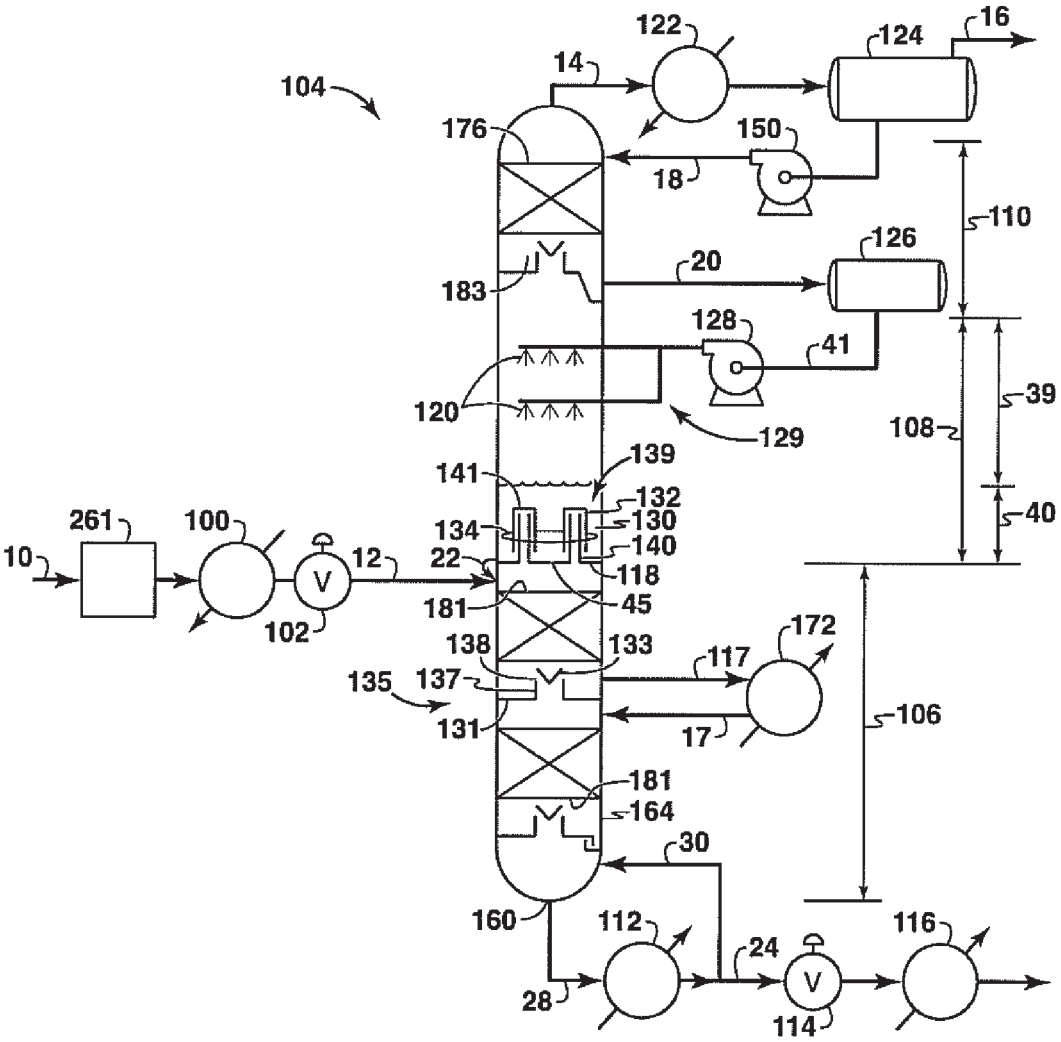
104
14
122
124
16
176
150
18
110
126
20
183
128
41
120
129
39
108
139
141
132
130
134
140
40
261
100
10
12
22
118
181
45
102
138
133
172
117
135
137
131
17
106
181
164
30
160
112
24
116
28
114

FIG. 1

2/7

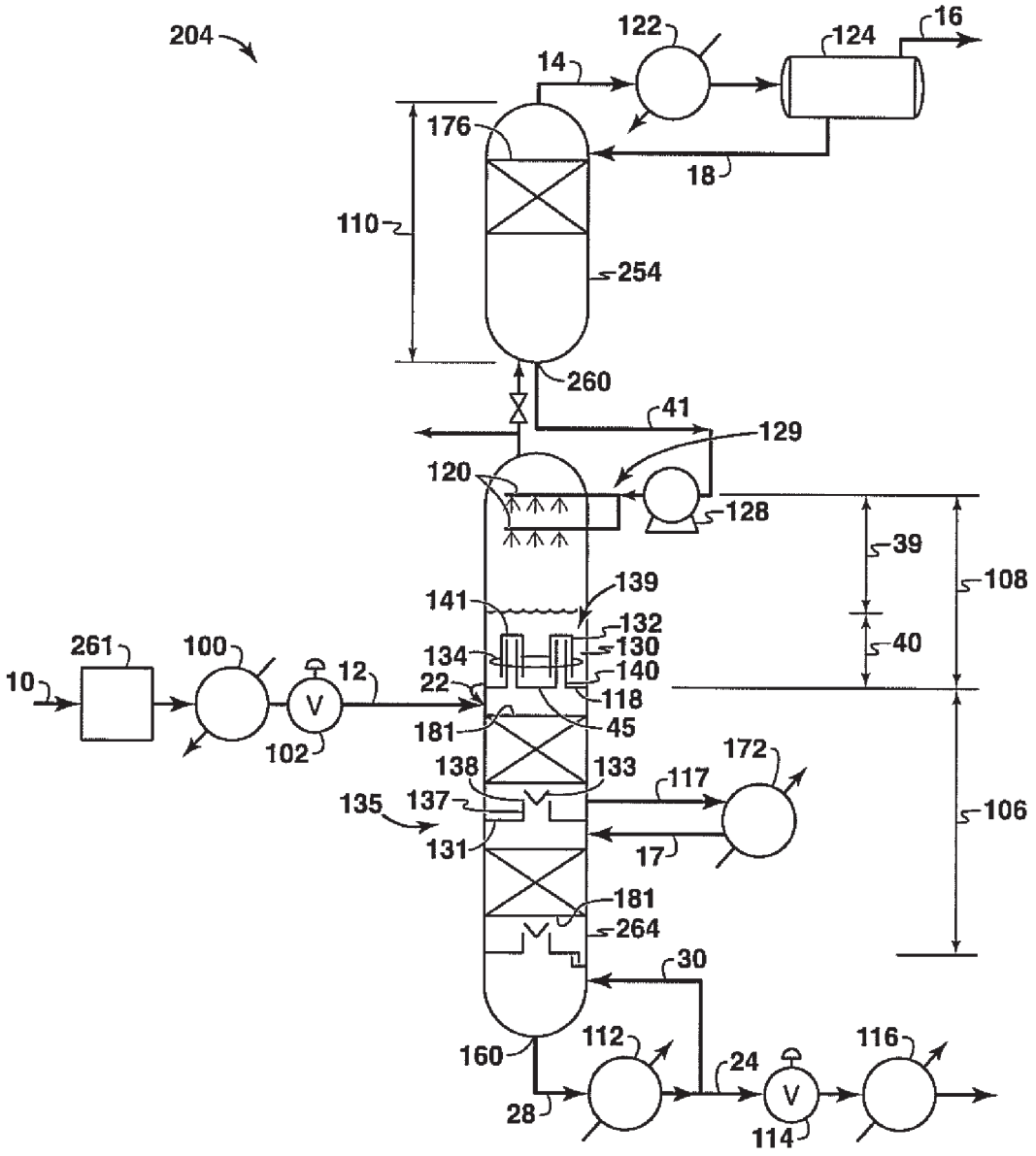
204
122
124
16
14
176
18
110
254
260
41
129
120
128
39
108
139
141
132
130
134
140
40
261
100
12
22
118
10
V
181
45
102
172
138
133
117
135
137
106
131
17
181
264
30
160
112
24
116
28
V
114

FIG. 2

3/7

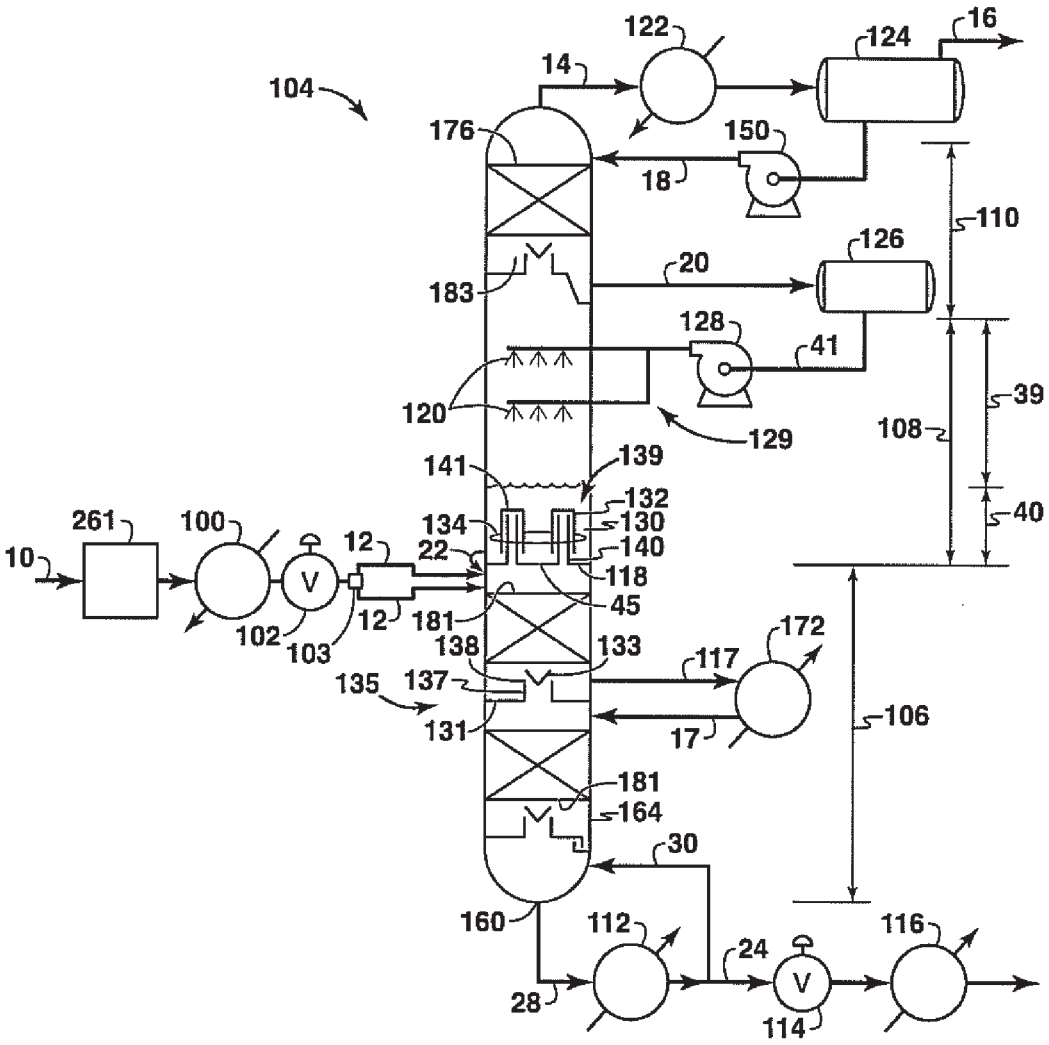
104
122
124
16
14
176
150
18
110
126
20
183
128
41
120
129
39
108
141
139
132
40
261
100
134
130
12
22
140
10
118
45
102
103
12
181
172
138
133
117
135
137
131
17
106
181
164
30
160
112
24
116
28
114

FIG. 3

4/7

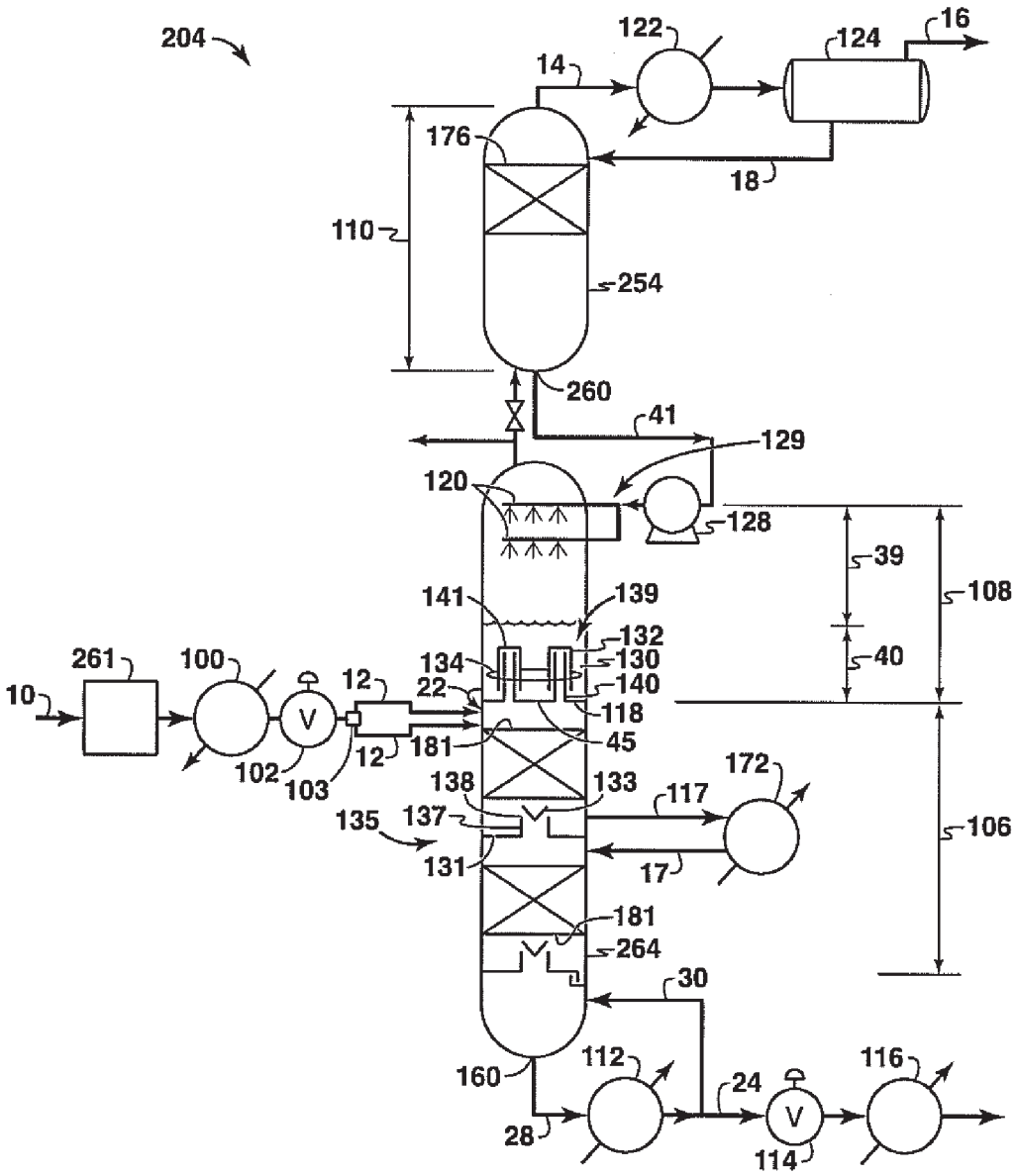
204
122
124
16
14
176
18
110
254
260
41
129
120
128
39
108
141
139
132
134
130
140
40
261
100
12
22
10
118
181
45
102
103
12
138
133
172
117
135
137
106
131
17
181
264
30
160
112
24
116
28
114

FIG. 4

5/7

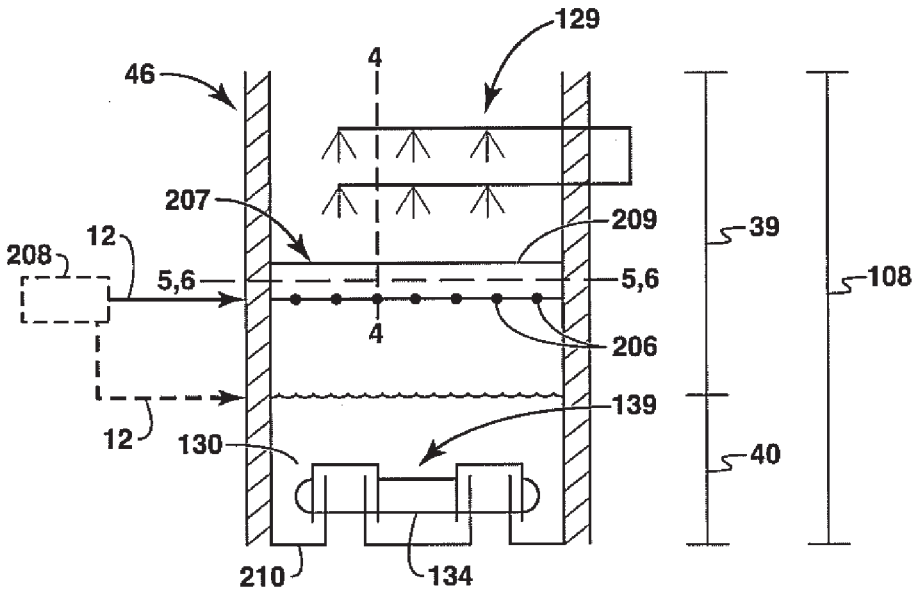
129
4
46
207
209
39
208
12
5,6
5,6
108
4
206
139
12
130
40
210
134

FIG. 5

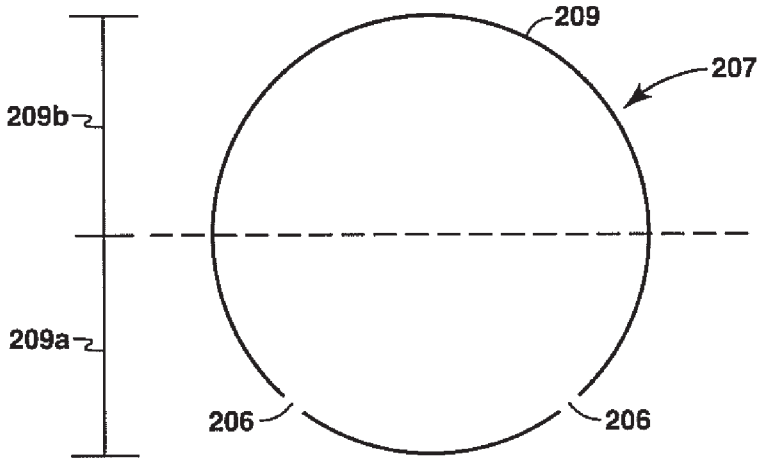
209
207
209b
209a
206
206

FIG. 6

6/7

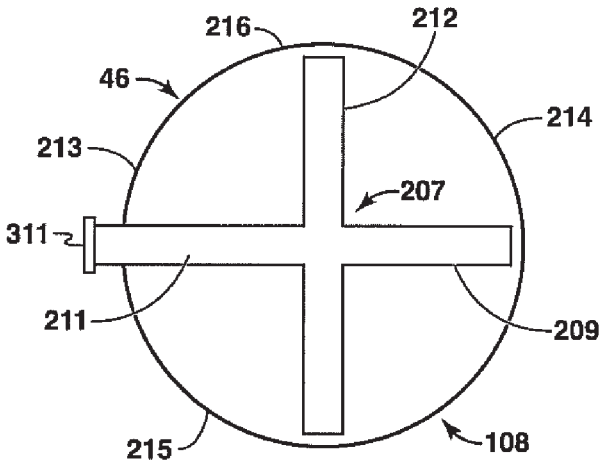
216
212
46
214
213
207
311
211
209
215
108

FIG. 7

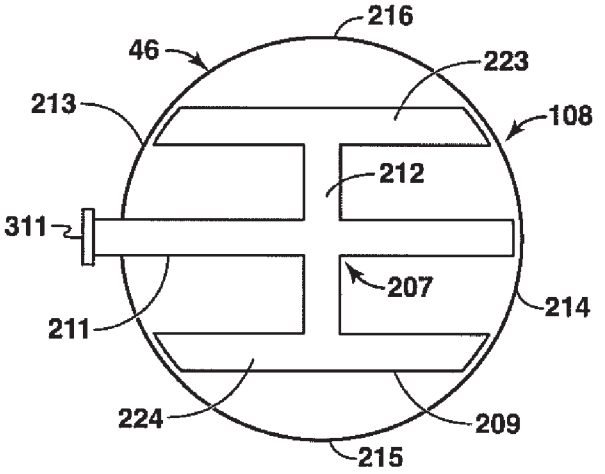
216
46
223
213
108
212
311
207
214
211
224
209
215

FIG. 8

7/7

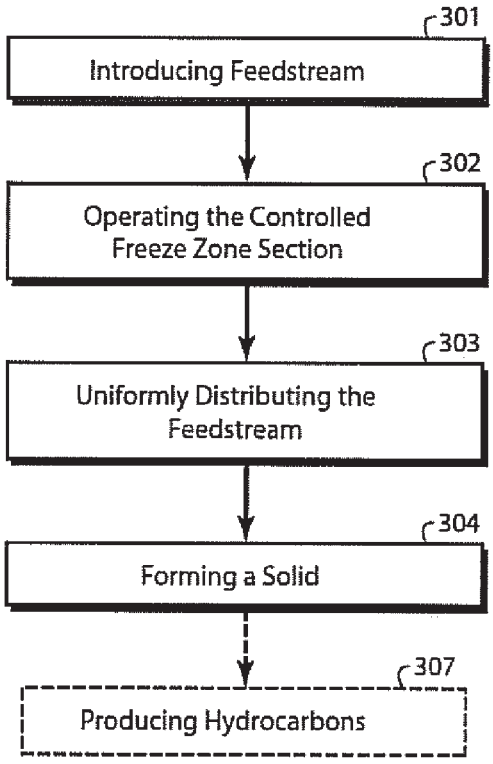
301
Introducing Feedstream
302
Operating the Controlled Freeze Zone Section
303
Uniformly Distributing the Feedstream
304
Forming a Solid
307
Producing Hydrocarbons

FIG. 9