(12) DEMANDE INTERNATIONALE PUBLIÉE EN VERTU DU TRAITÉ DE COOPÉRATION EN MATIÈRE DE BREVETS (PCT)

(19) Organisation Mondiale de la Propriété Intellectuelle
Bureau international

(43) Date de la publication internationale
23 janvier 2020 (23.01.2020)

WIPO | PCT

(10) Numéro de publication internationale
WO 2020/016509 A1

(51) Classification internationale des brevets :
F17C 13/00 (2006.01)

(21) Numéro de la demande internationale :
PCT/FR2019/051758

(22) Date de dépôt international :
12 juillet 2019 (12.07.2019)

(25) Langue de dépôt : français

(26) Langue de publication : français

(30) Données relatives à la priorité :
1856563 16 juillet 2018 (16.07.2018) FR

(71) Déposant : **GAZTRANSPORT ET TECHNIGAZ** [FR/FR] ; 1 Route de Versailles, 78470 SAINT REMY LES CHEVREUSE (FR).

(72) Inventeurs : **HIVERT, Emmanuel** ; GAZTRANSPORT ET TECHNIGAZ, 1 route de Versailles, 78470 SAINT REMY LES CHEVREUSE (FR). **LECONTE, Christophe** ; GAZTRANSPORT ET TECHNIGAZ, 1 route de Versailles, 78470 SAINT REMY LES CHEVREUSE (FR). **CHARBONNIER, Pierre** ; GAZTRANSPORT ET TECHNIGAZ, 1 route de Versailles, 78470 SAINT REMY LES CHEVREUSE (FR). **OULALITE, Mohammed** ; GAZTRANSPORT ET TECHNIGAZ, 1 route de Versailles, 78470 SAINT REMY LES CHEVREUSE (FR). **CAPDEVILLE, Jean-Damien** ; GAZTRANSPORT ET TECHNIGAZ, 1 route de Versailles, 78470 SAINT REMY LES CHEVREUSE (FR). **DETAILLE, Geoffrey** ; GAZTRANSPORT ET TECHNIGAZ, 1 route de Versailles, 78470 SAINT REMY LES CHEVREUSE (FR).

(54) **Title:** FLUID-STORAGE FACILITY

(54) **Titre :** INSTALLATION DE STOCKAGE DE FLUIDE

FIG.1

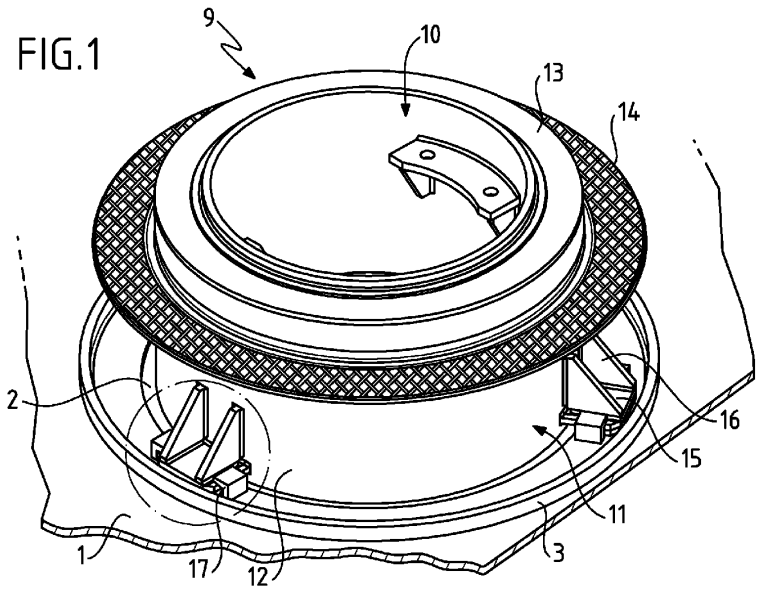

(57) **Abstract:** The invention relates to a fluid-storage facility, the storage facility comprising a supporting structure (1) and a tank, the tank including at least one tank bottom wall attached to the supporting structure (1), wherein the bottom wall includes a structure with multiple layers superimposed in a thickness direction including at least one waterproofing membrane and at least one thermal insulation barrier arranged between the waterproofing membrane and the supporting structure (1), wherein the bottom wall includes a sump structure (9) including a rigid container (10, 11) comprising a side wall (12), the container (10, 11) being arranged through the thickness of the bottom wall, and the sump structure (9) comprising at least one attachment means (15) arranged to attach the rigid container (11) to the supporting structure (1) at an attachment point, and wherein the at least one attachment means (15) is configured

WO 2020/016509 A1

[Suite sur la page suivante]