FIG. 1

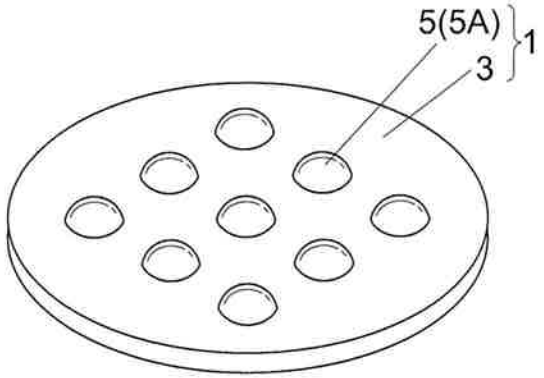

FIG. 2

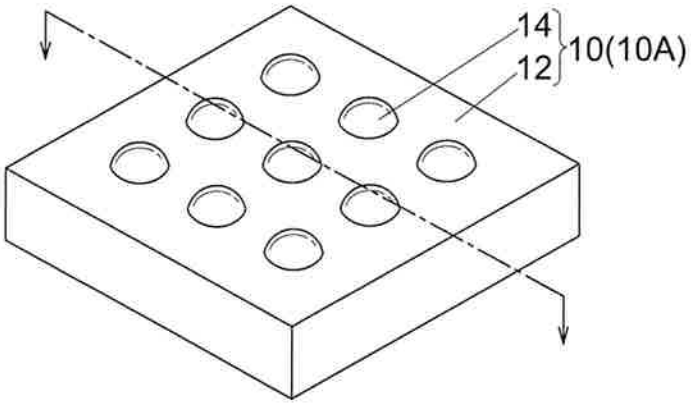

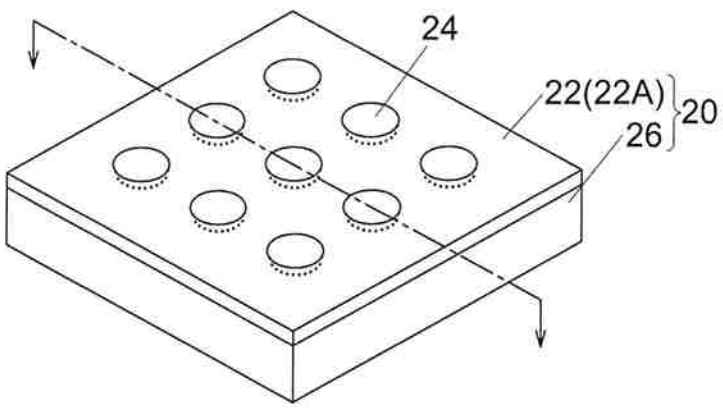

FIG. 3a

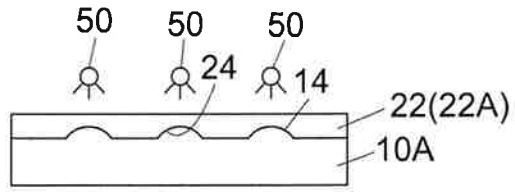

FIG. 3b

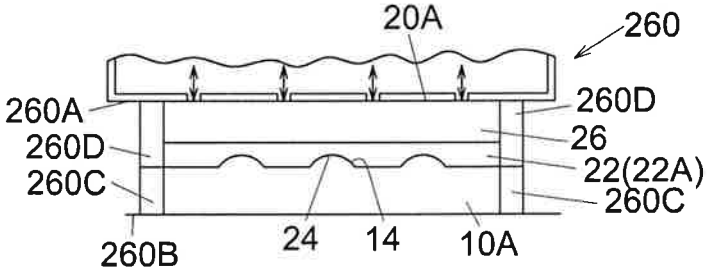

FIG. 3c

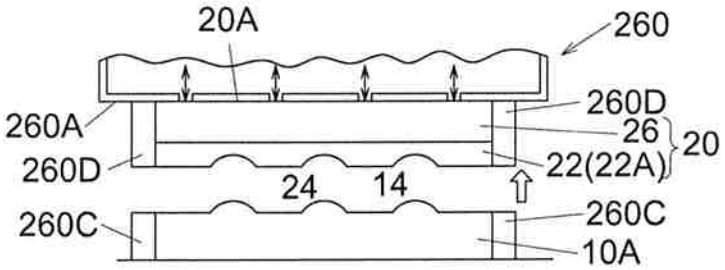

FIG. 3d

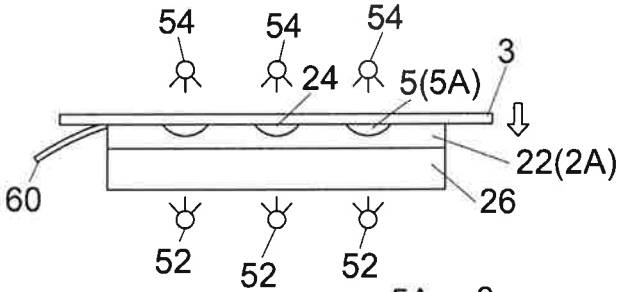

FIG. 3e

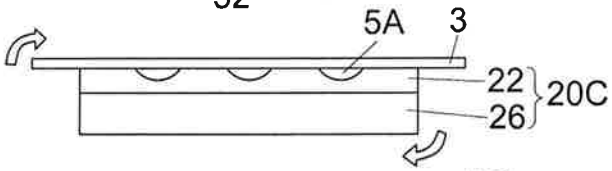

FIG. 3f

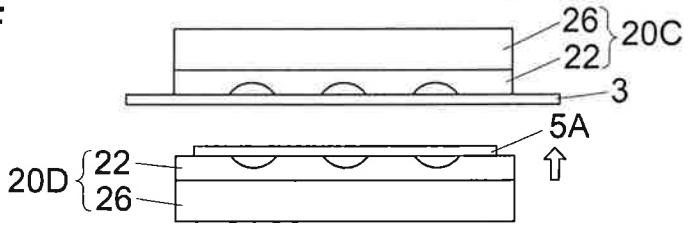

FIG. 4

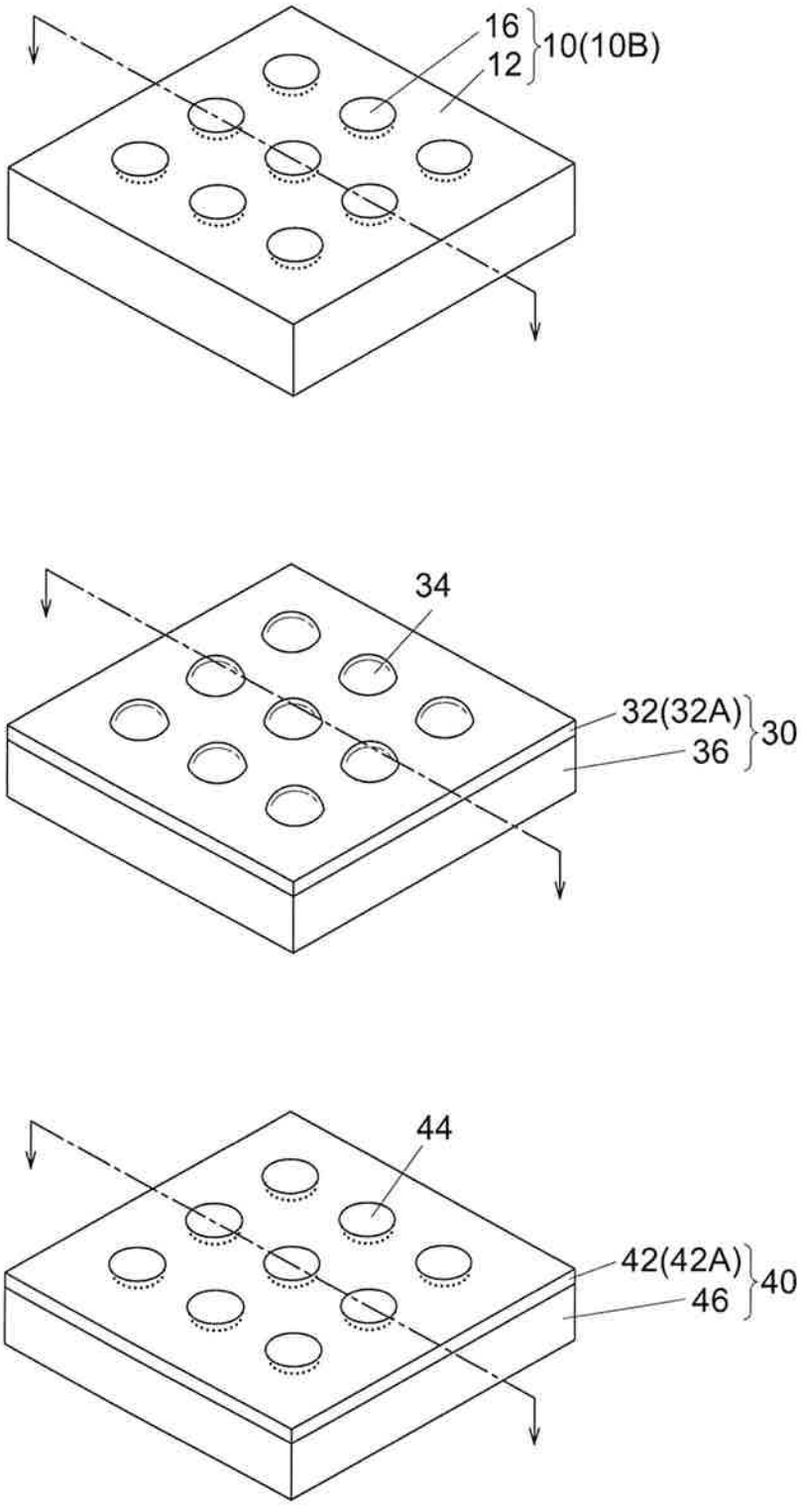

FIG. 5a

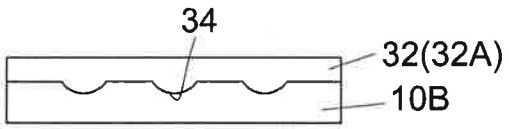

FIG. 5b

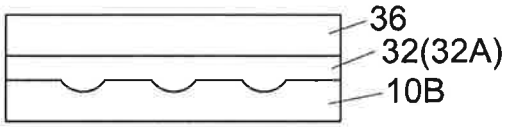

FIG. 5c

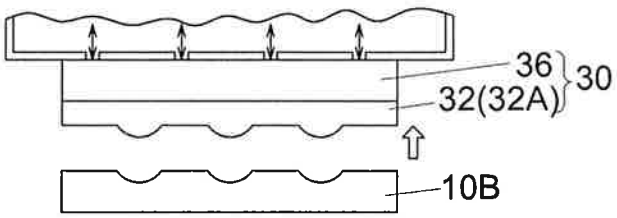

FIG. 5d

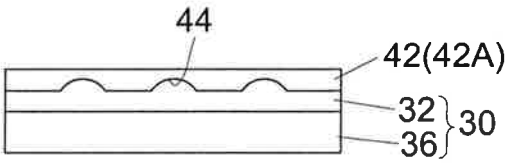

FIG. 5e

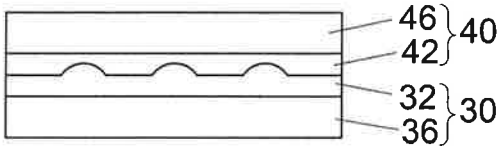

FIG. 6f

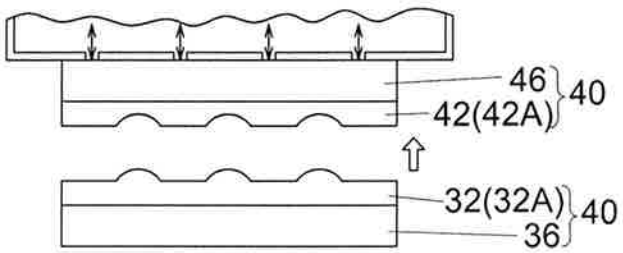

FIG. 6g

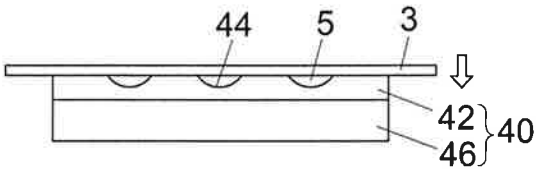

FIG. 7

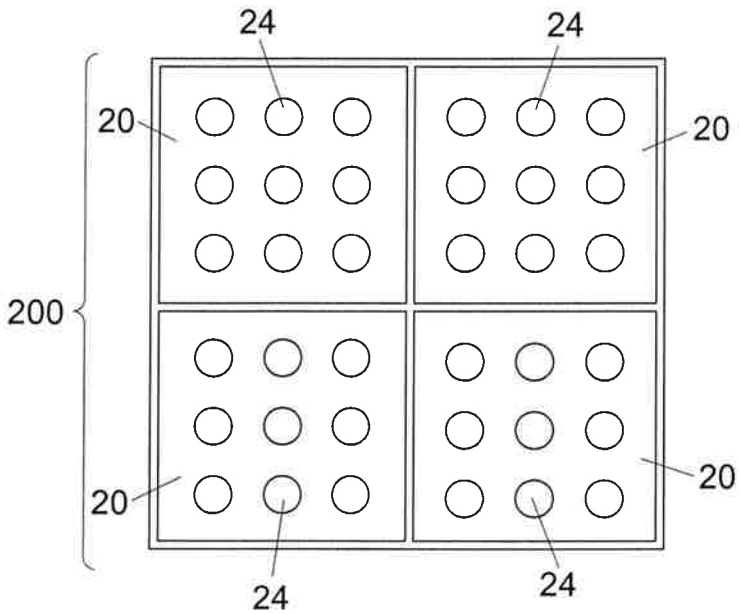

FIG. 8

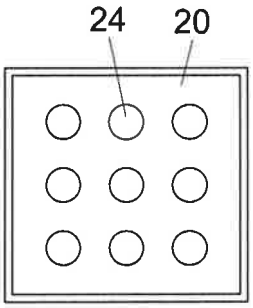

FIG. 9

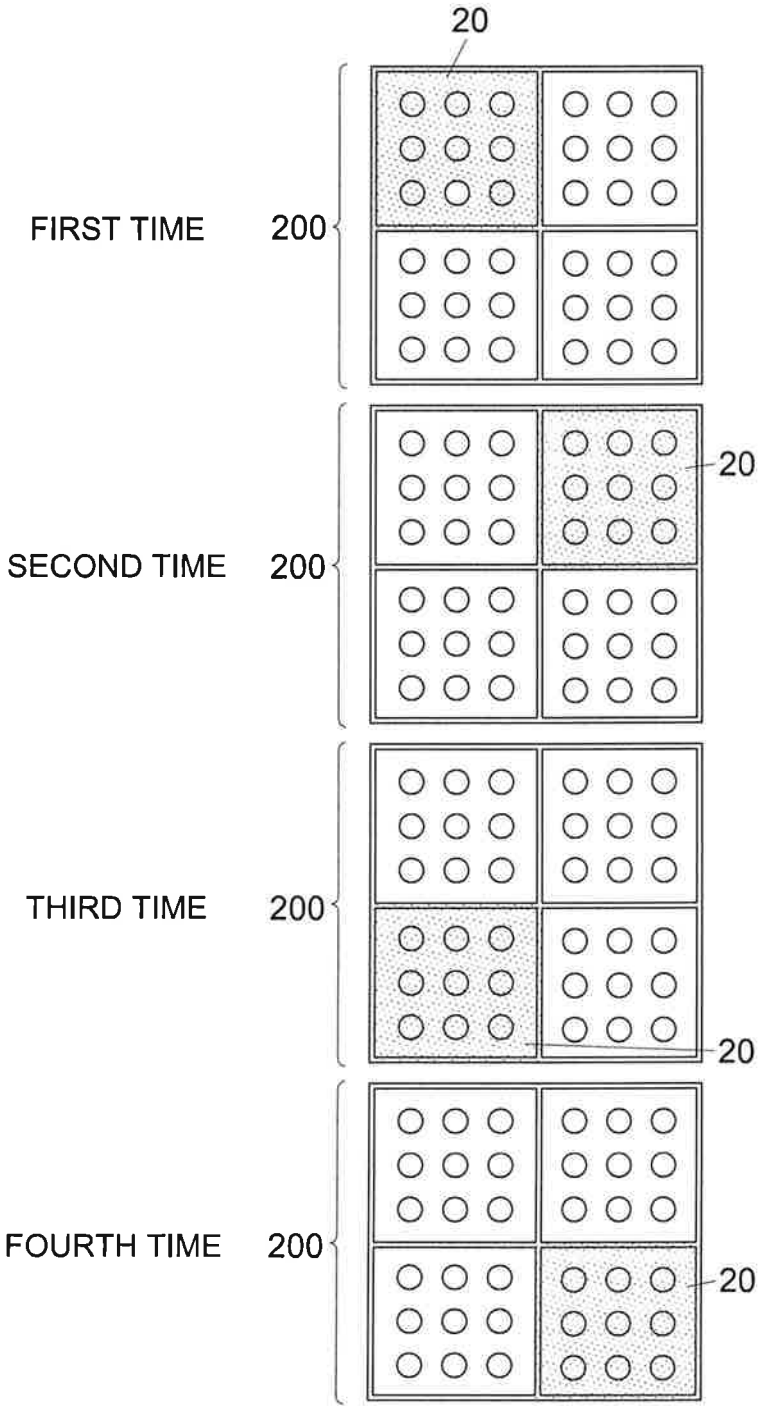
20
FIRST TIME
200
SECOND TIME
200
20
THIRD TIME
200
20
FOURTH TIME
200
20

FIG. 10

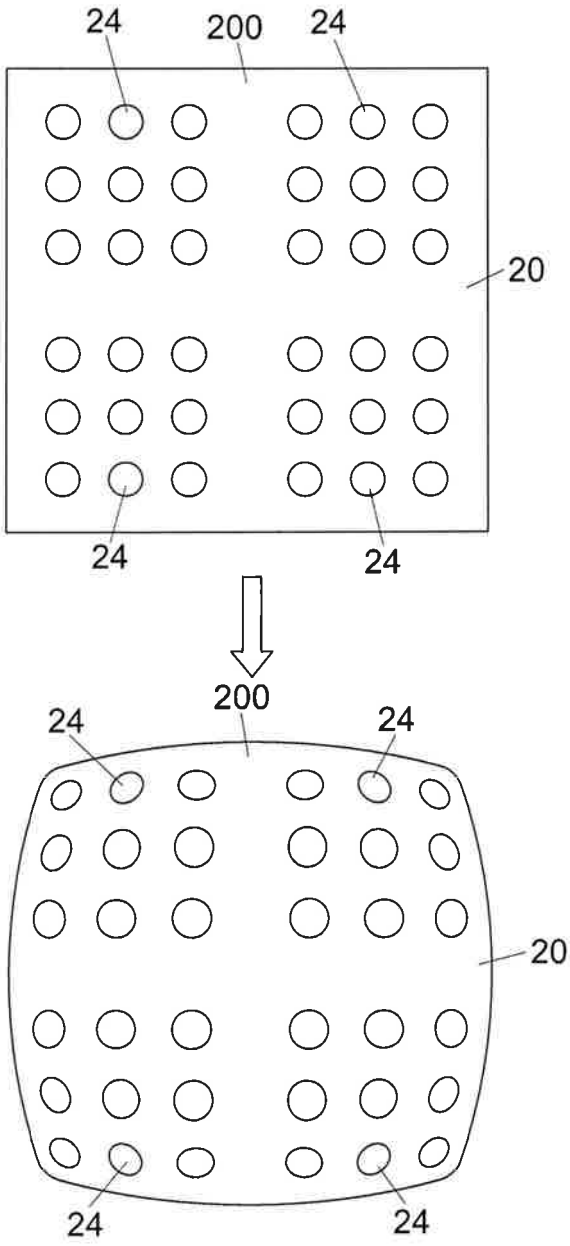

FIG. 11

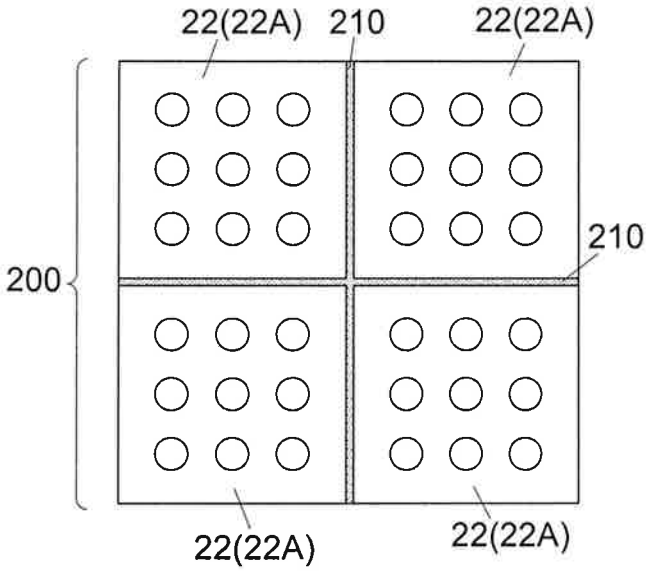

FIG. 12c FIG. 12b FIG. 12a

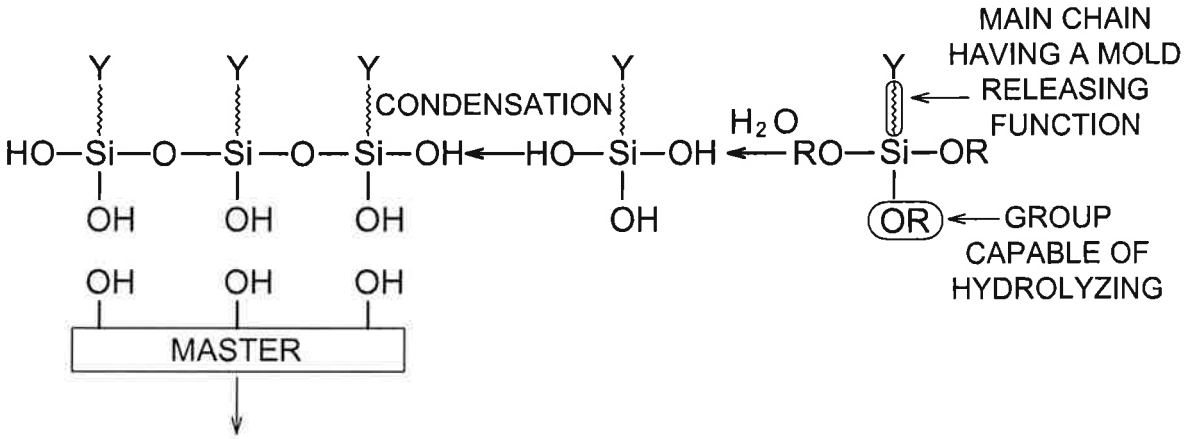

FIG. 12d FIG. 12e

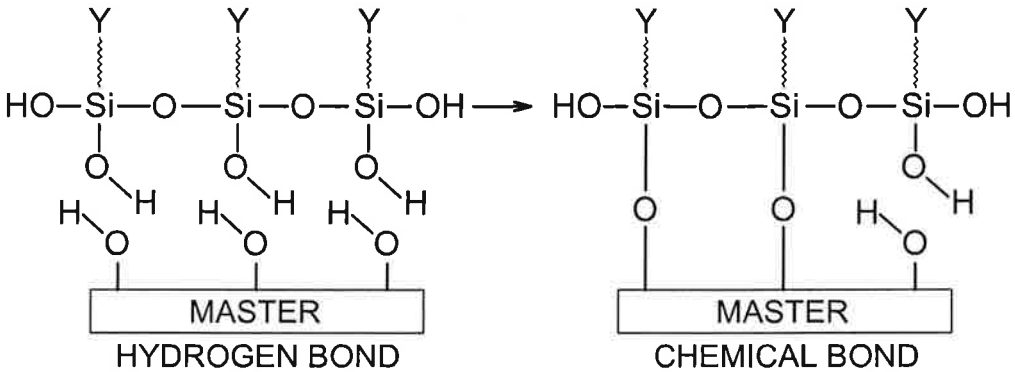

FIG. 13a

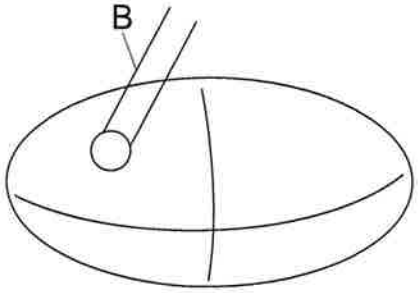

FIG. 13b

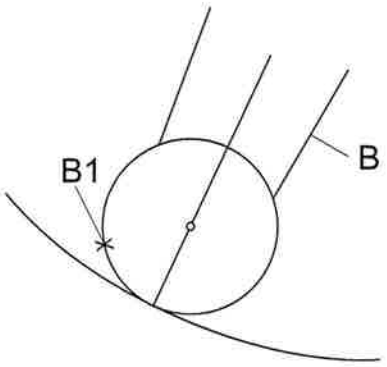

FIG. 13c

