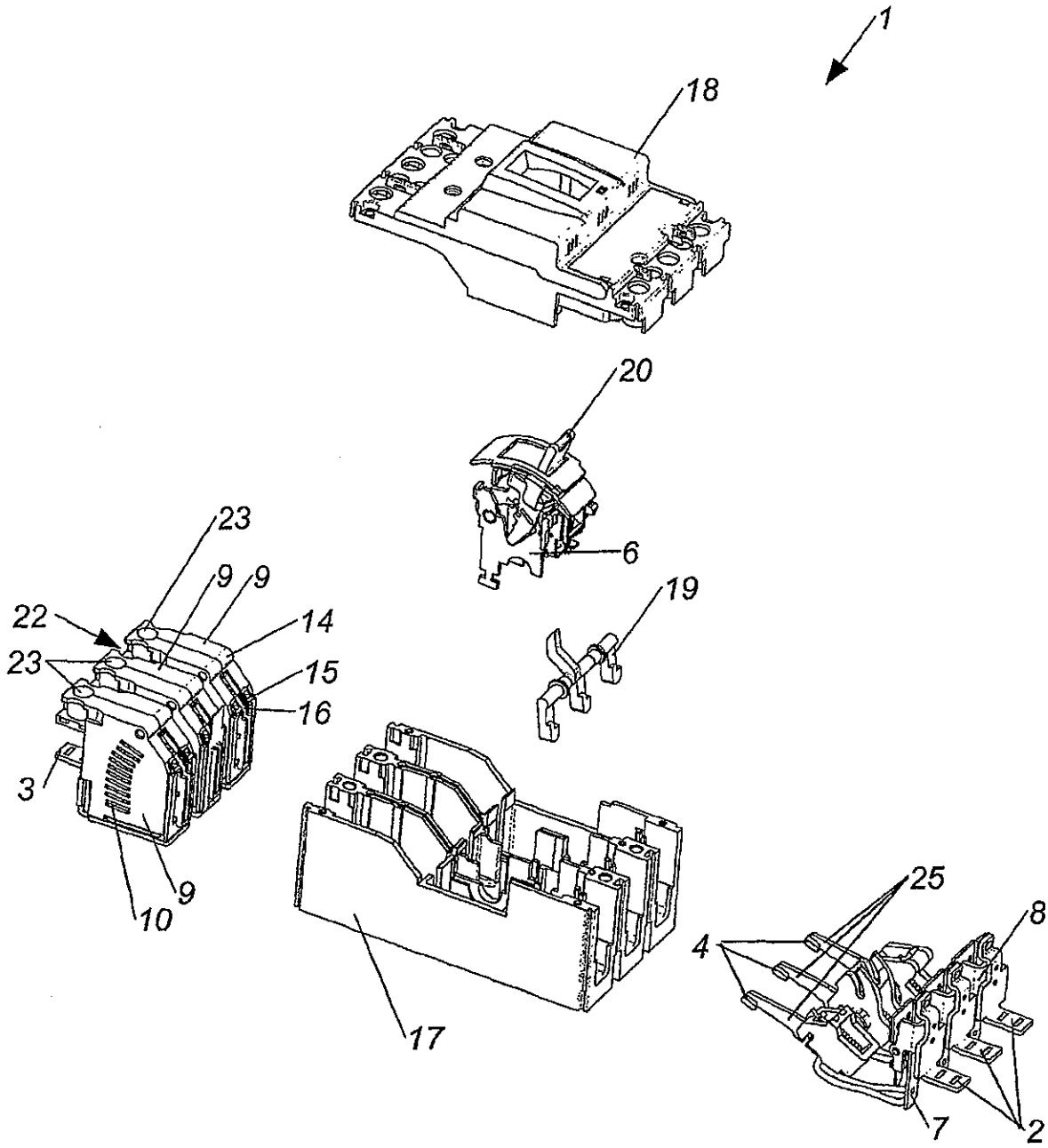


Fig. 1

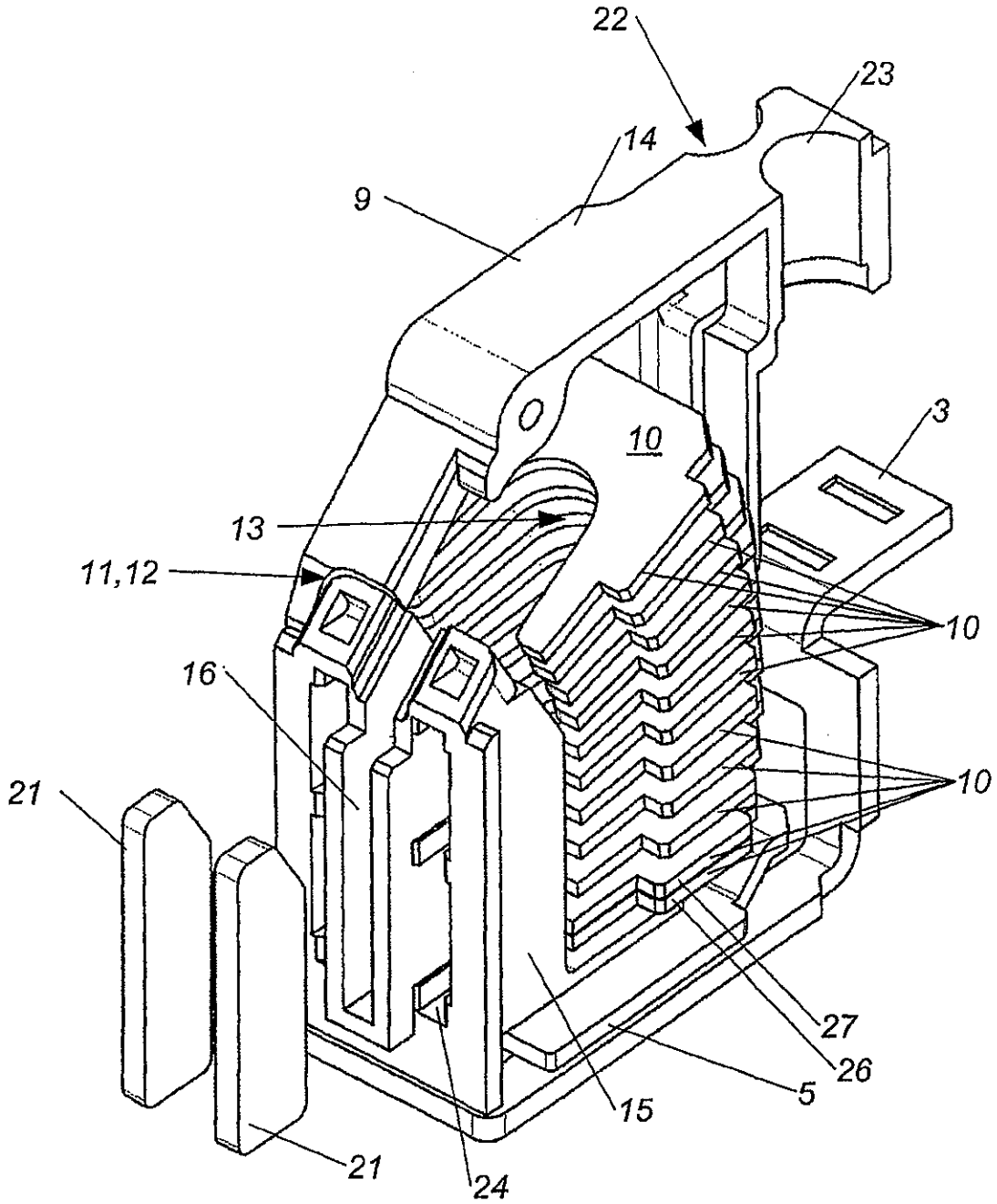


Fig. 2