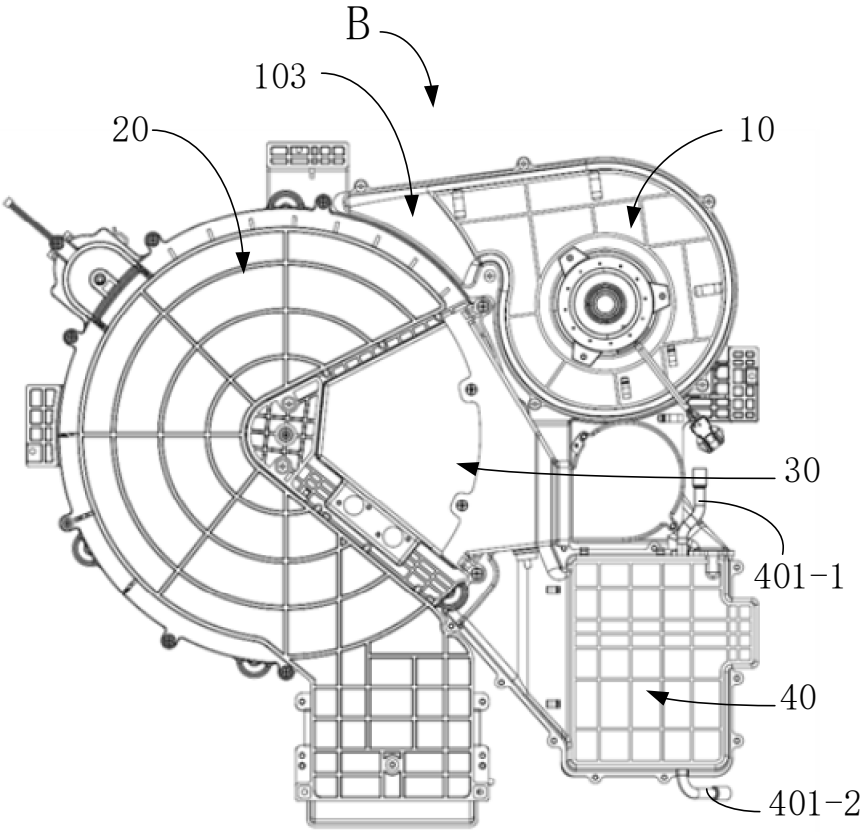
B
103
20
10
30
401-1
40
401-2

FIG. 1a

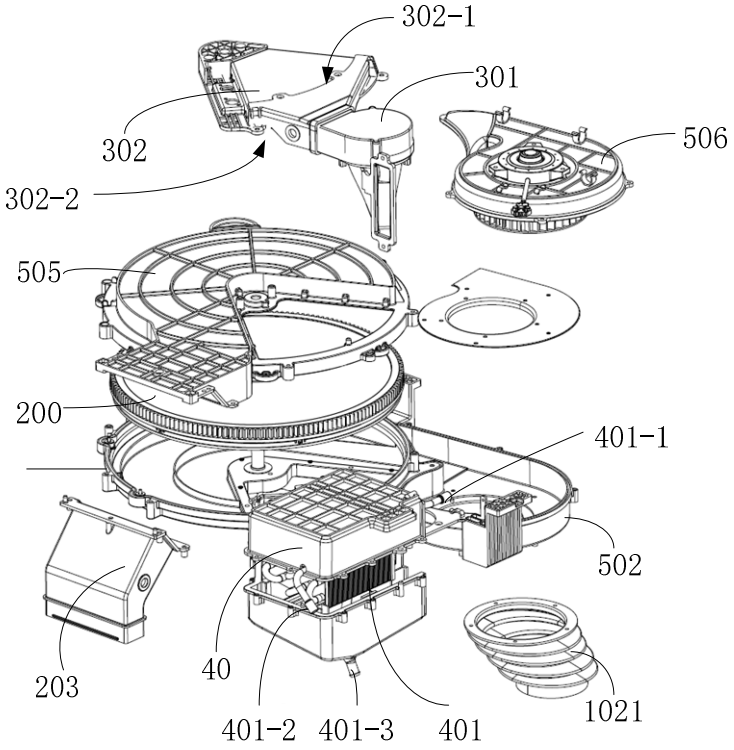
302-1
301
302
506
302-2
505
200
401-1
502
203
40
401-2
401-3
401
1021

FIG. 1b

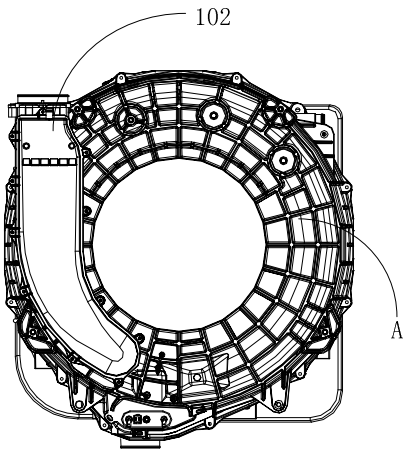

FIG. 3a

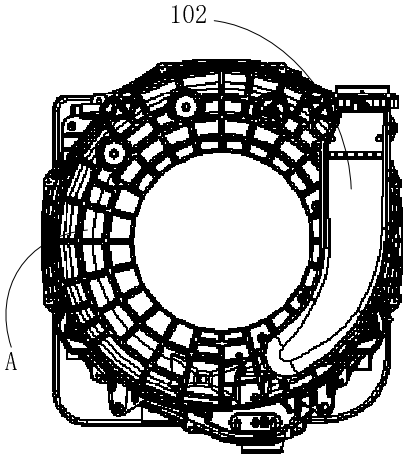

FIG. 3b

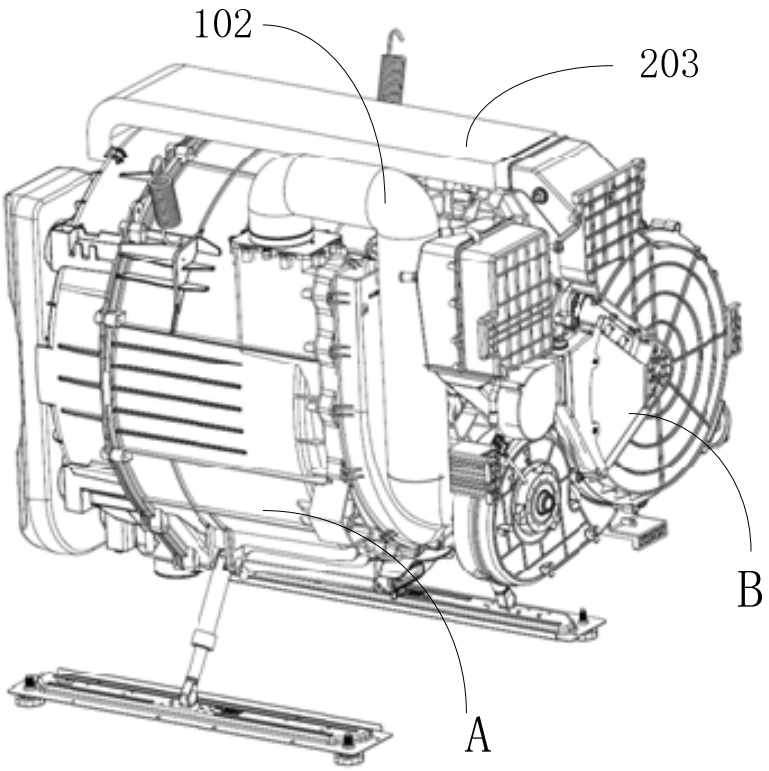

FIG. 4

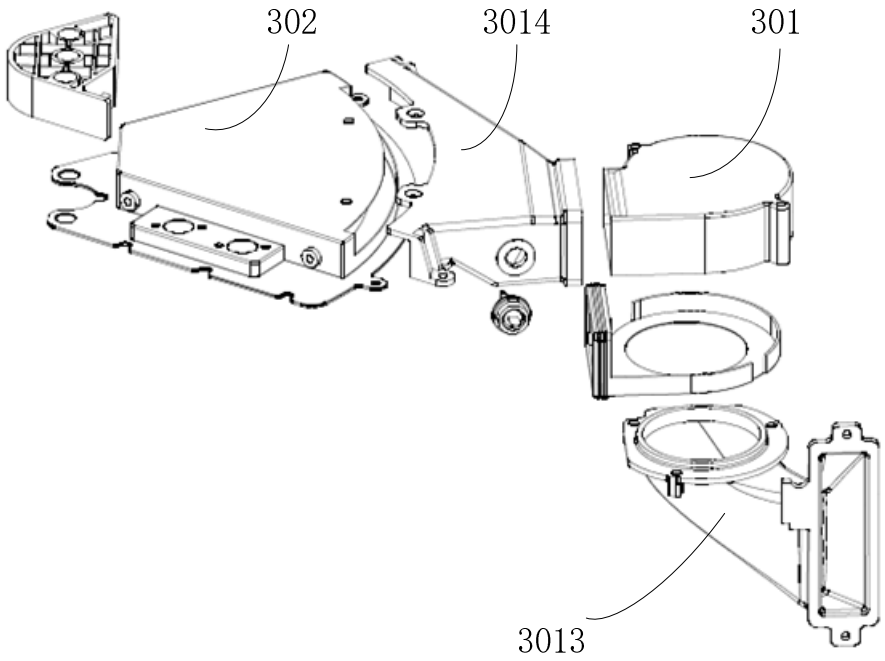

FIG. 10b

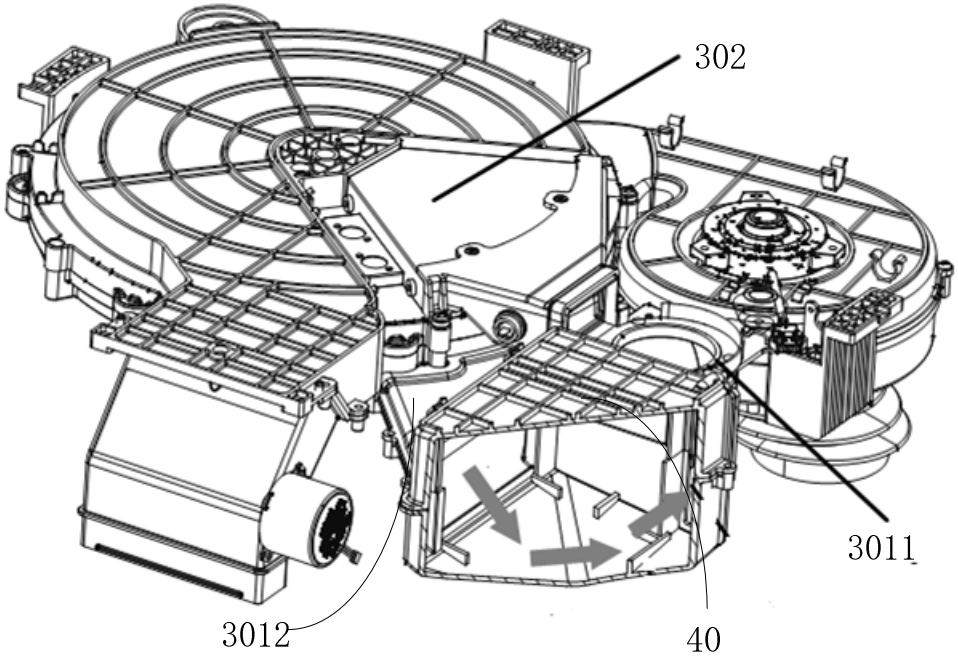

FIG. 11

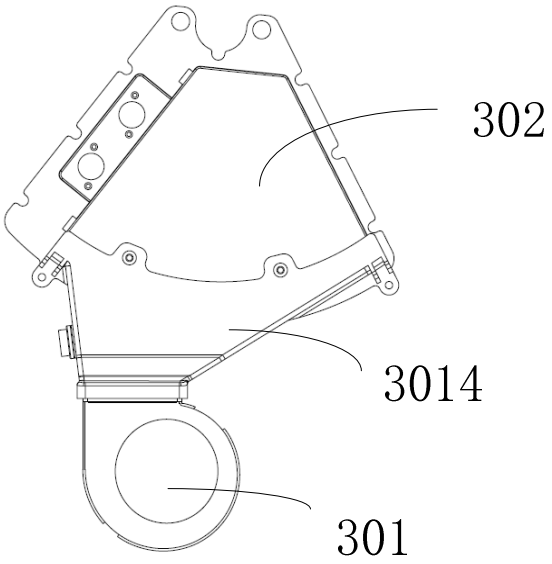

FIG. 13a

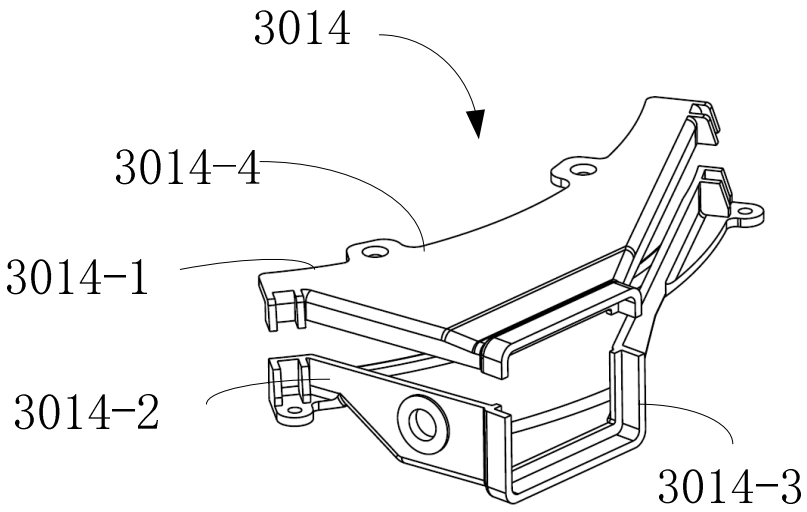

FIG. 13b

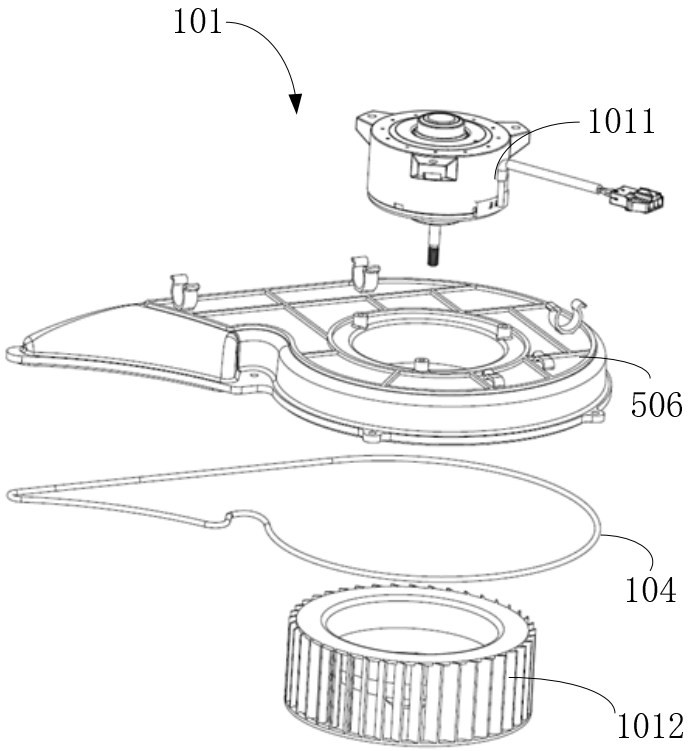

FIG. 14a

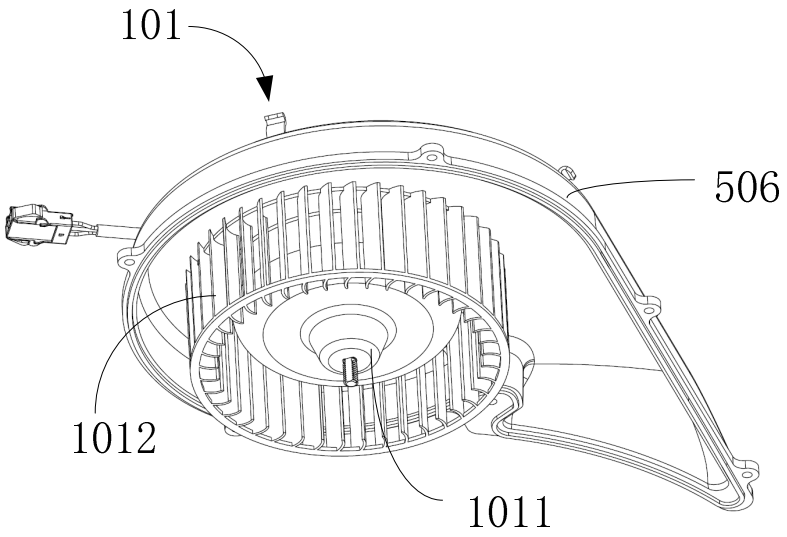

FIG. 14b

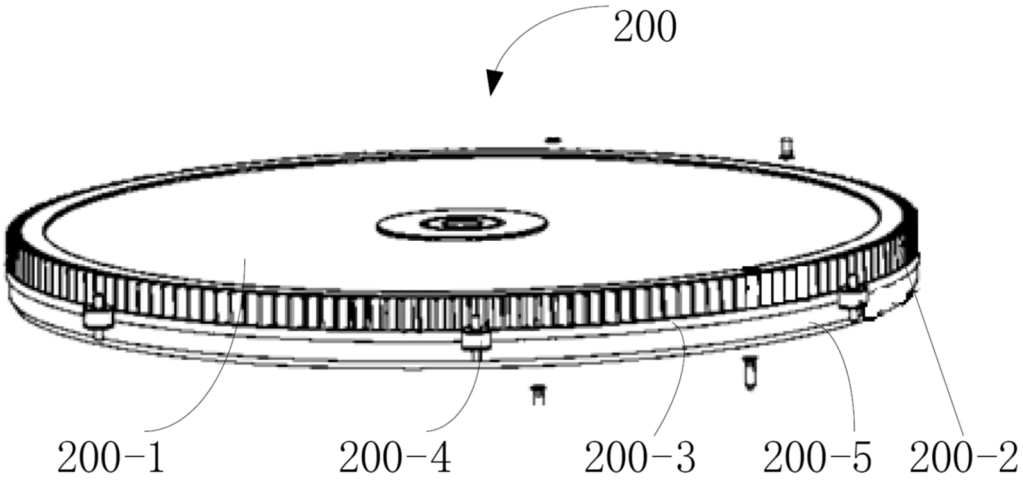

FIG. 27b

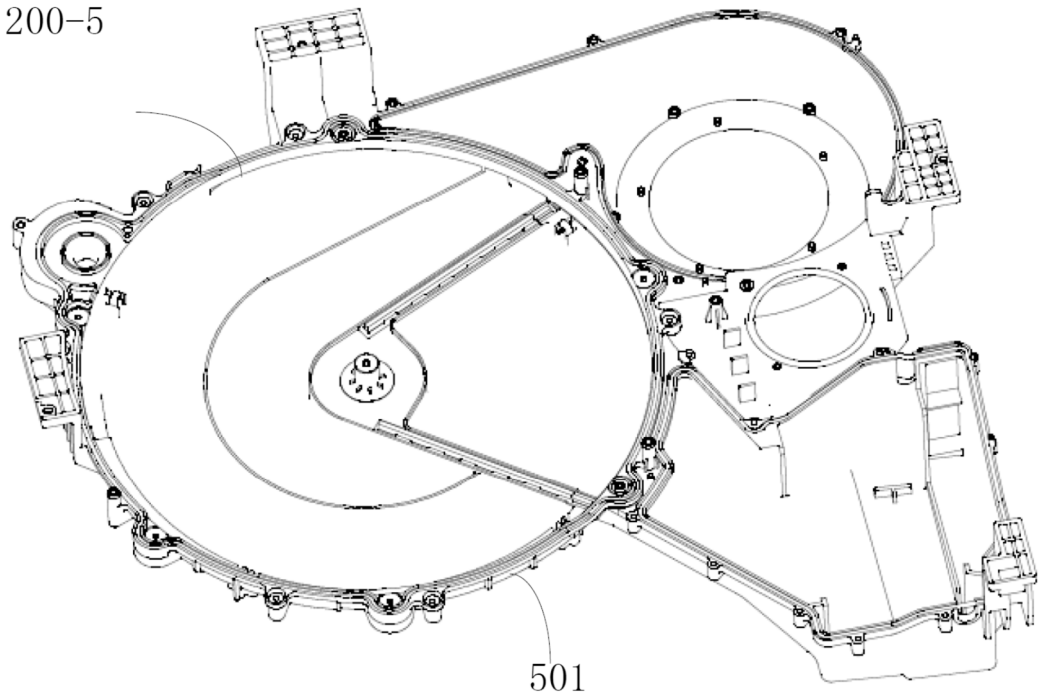

FIG. 28

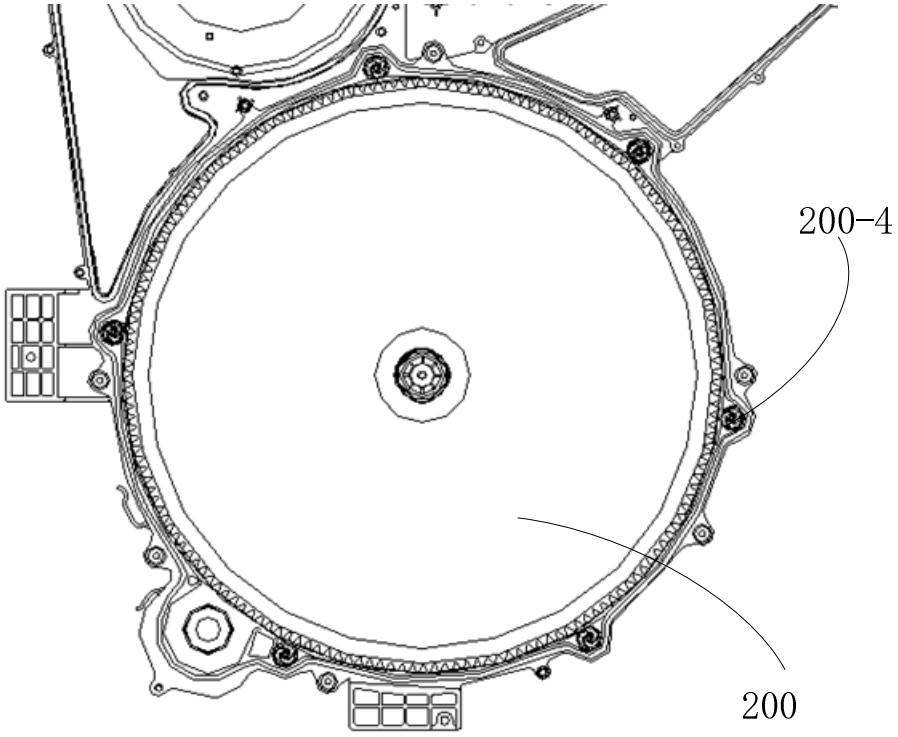

FIG. 31a

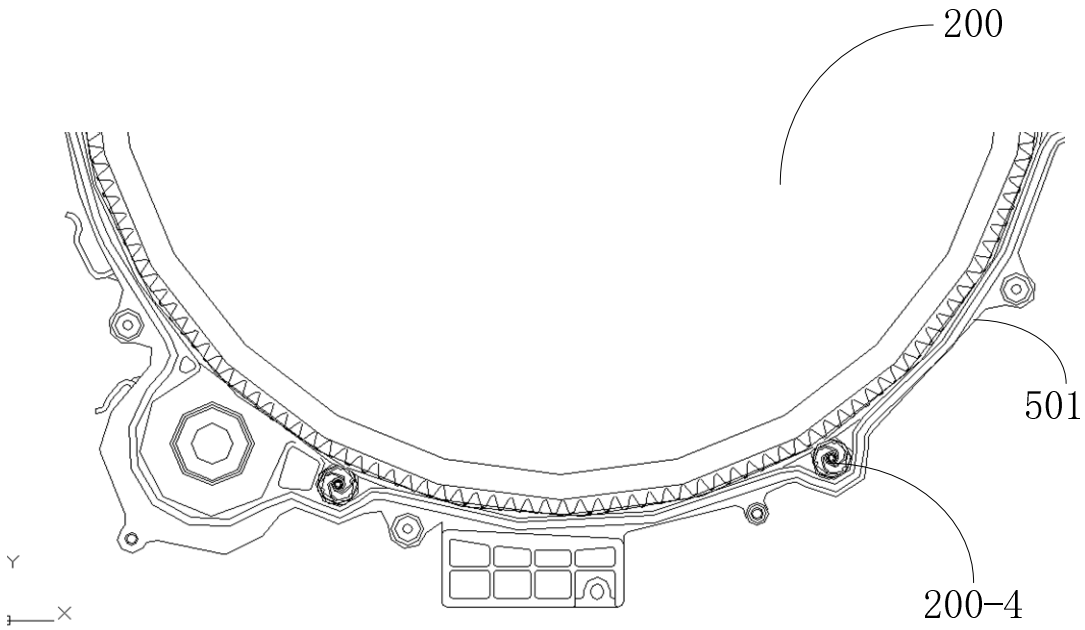

FIG. 31b

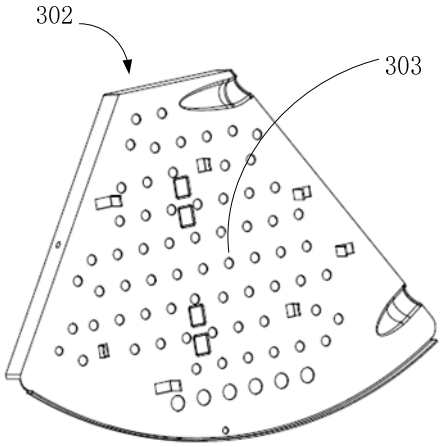

FIG. 34a

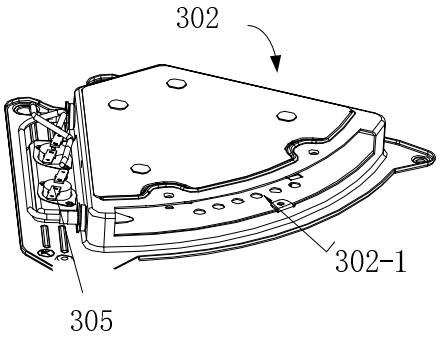

FIG. 34b

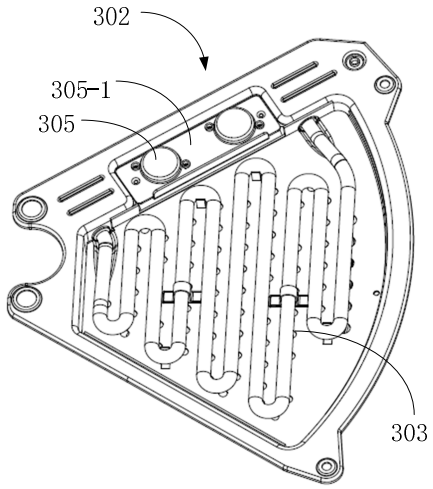

FIG. 35a

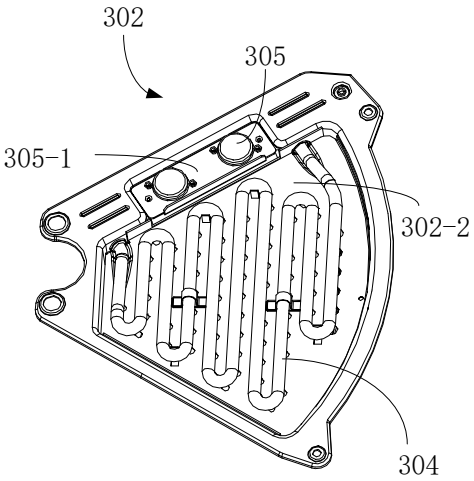

FIG. 35b

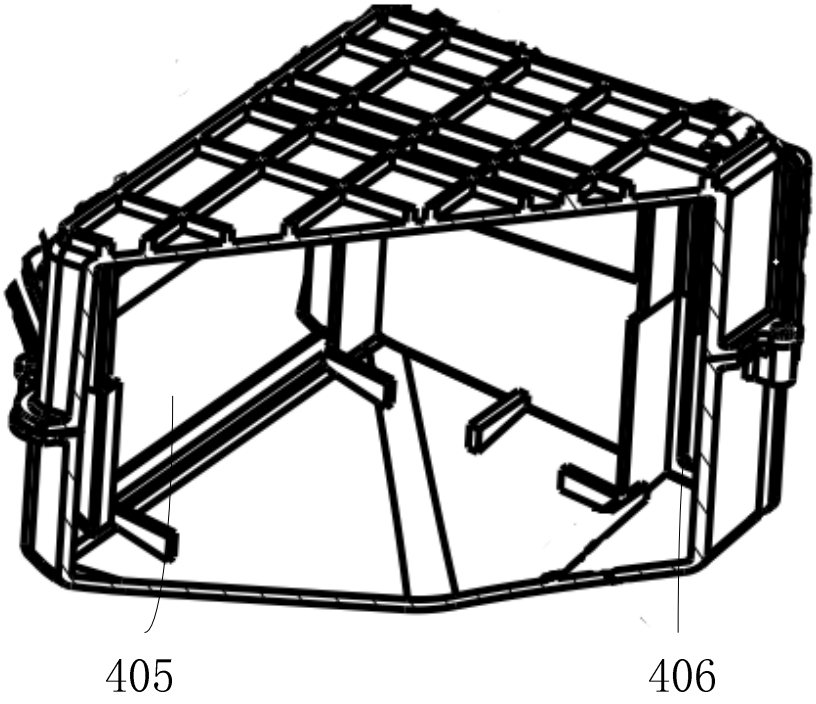

FIG. 37a

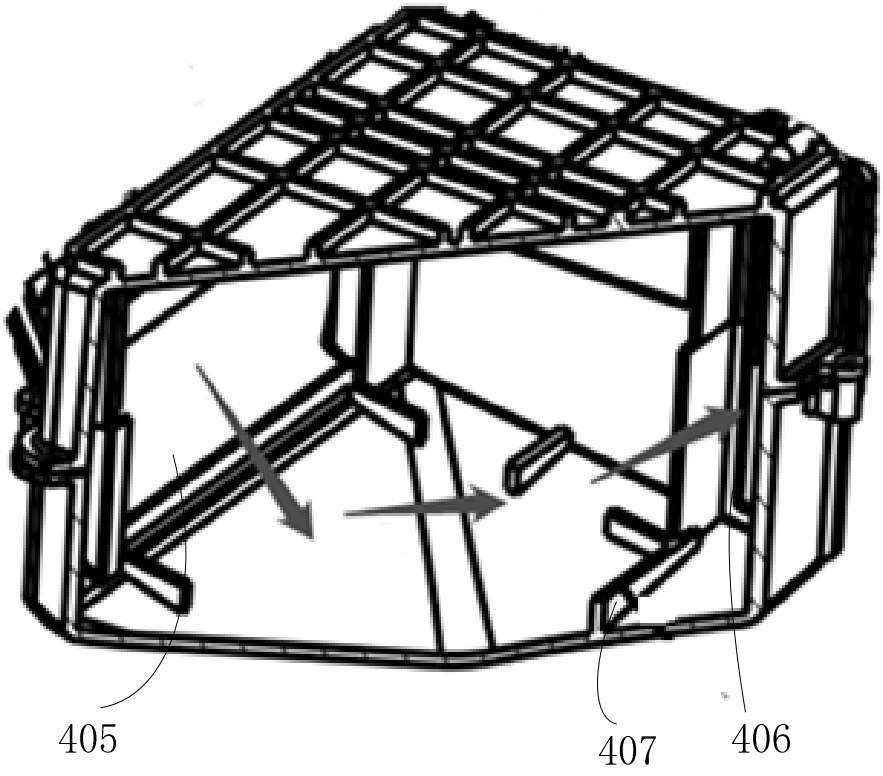

FIG. 37b