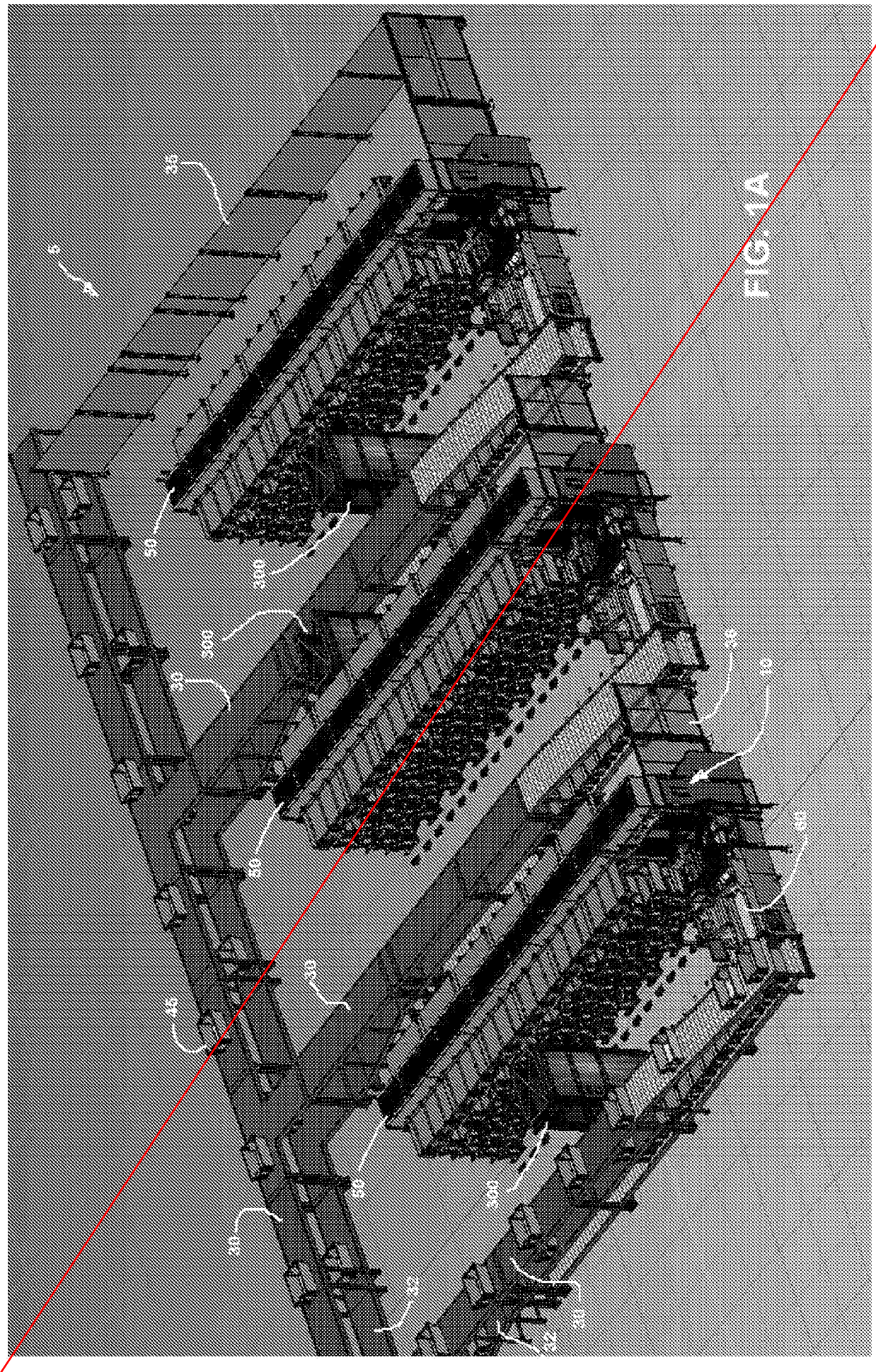

FIG. 1A

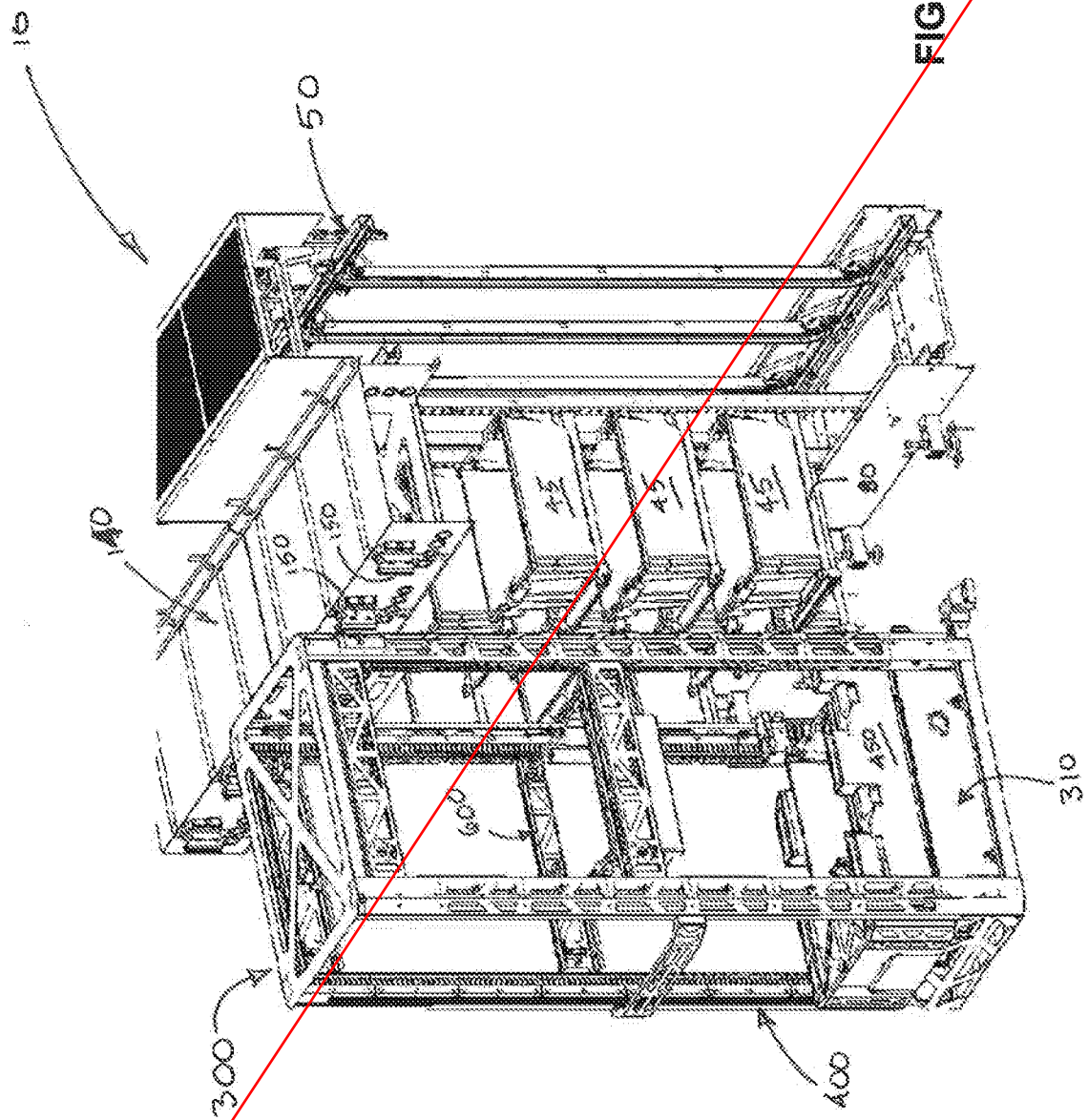

FIG. 1B

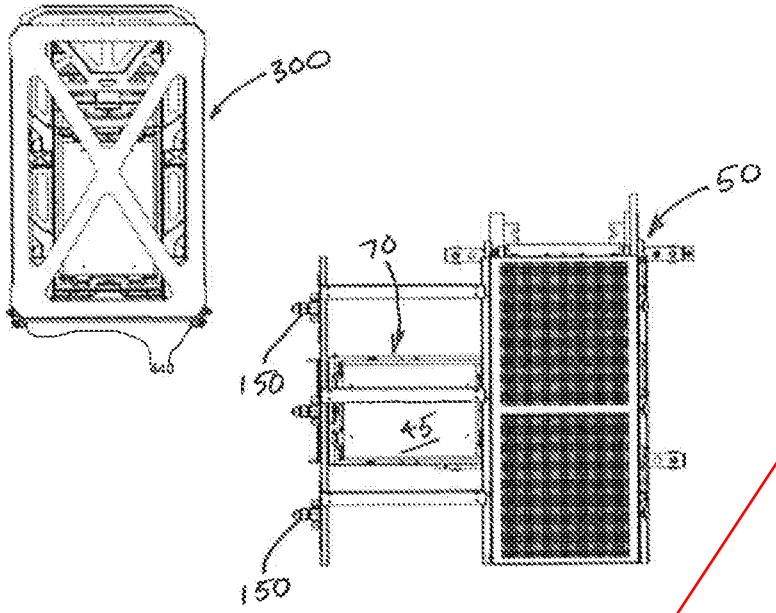

FIG. 2

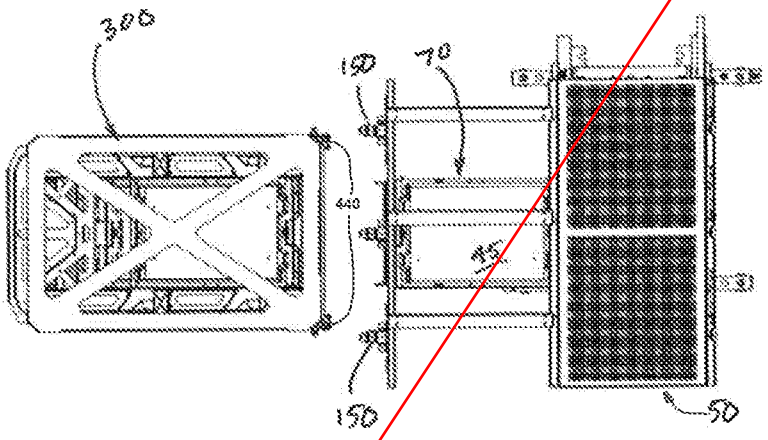

FIG. 3

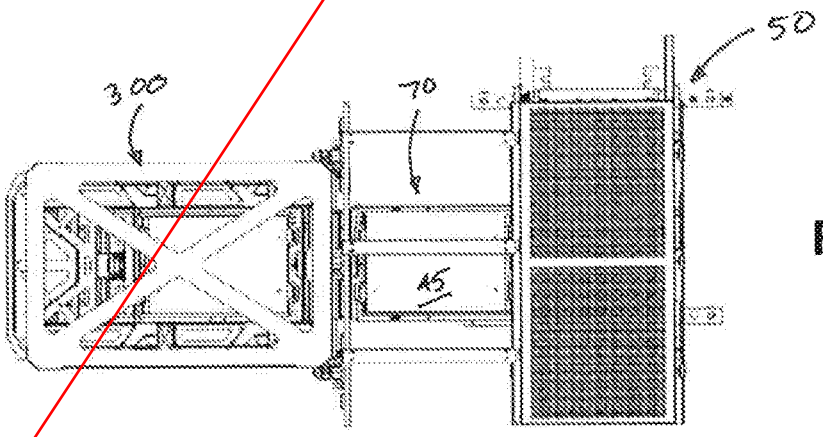

FIG. 4

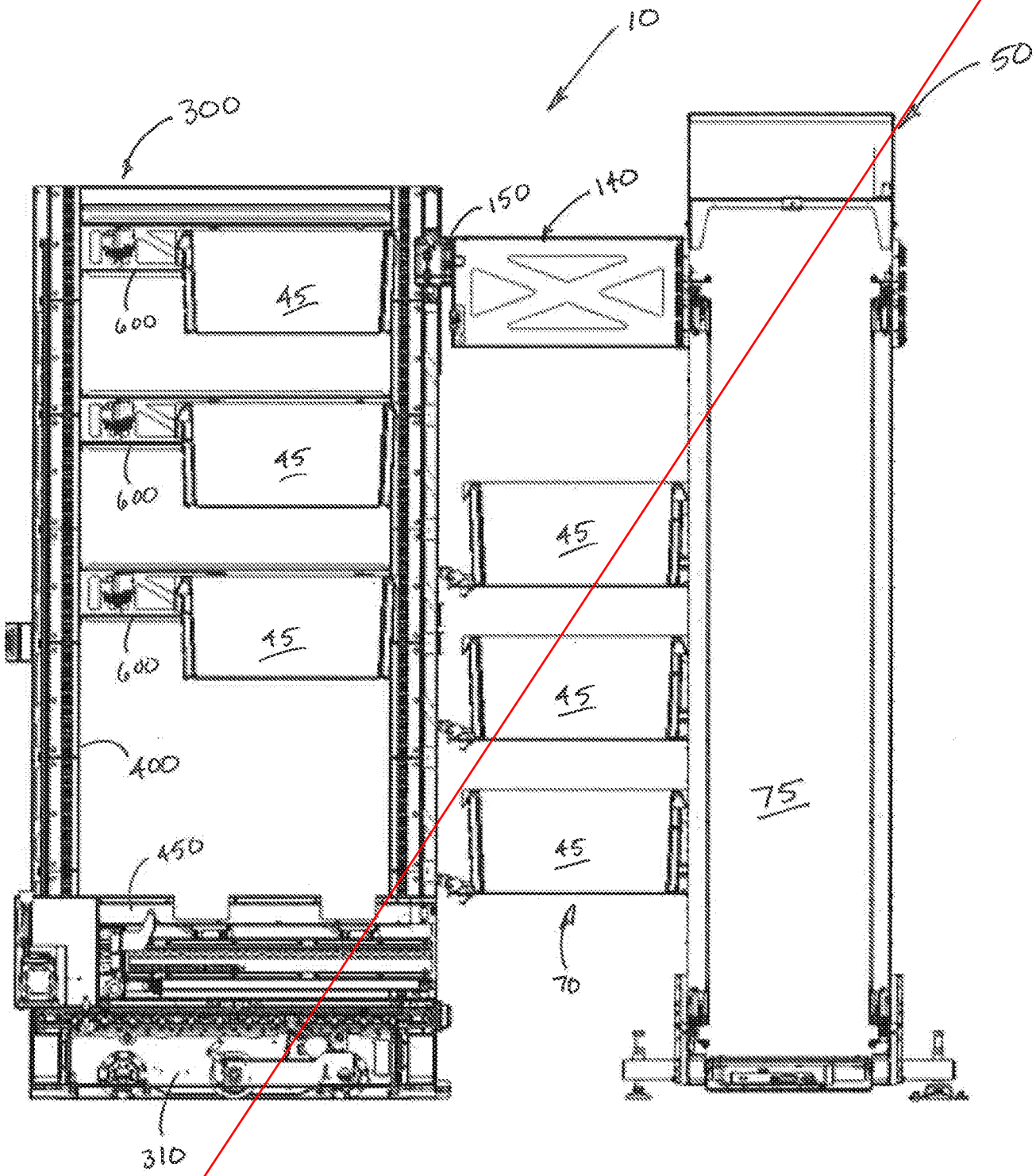

FIG. 5

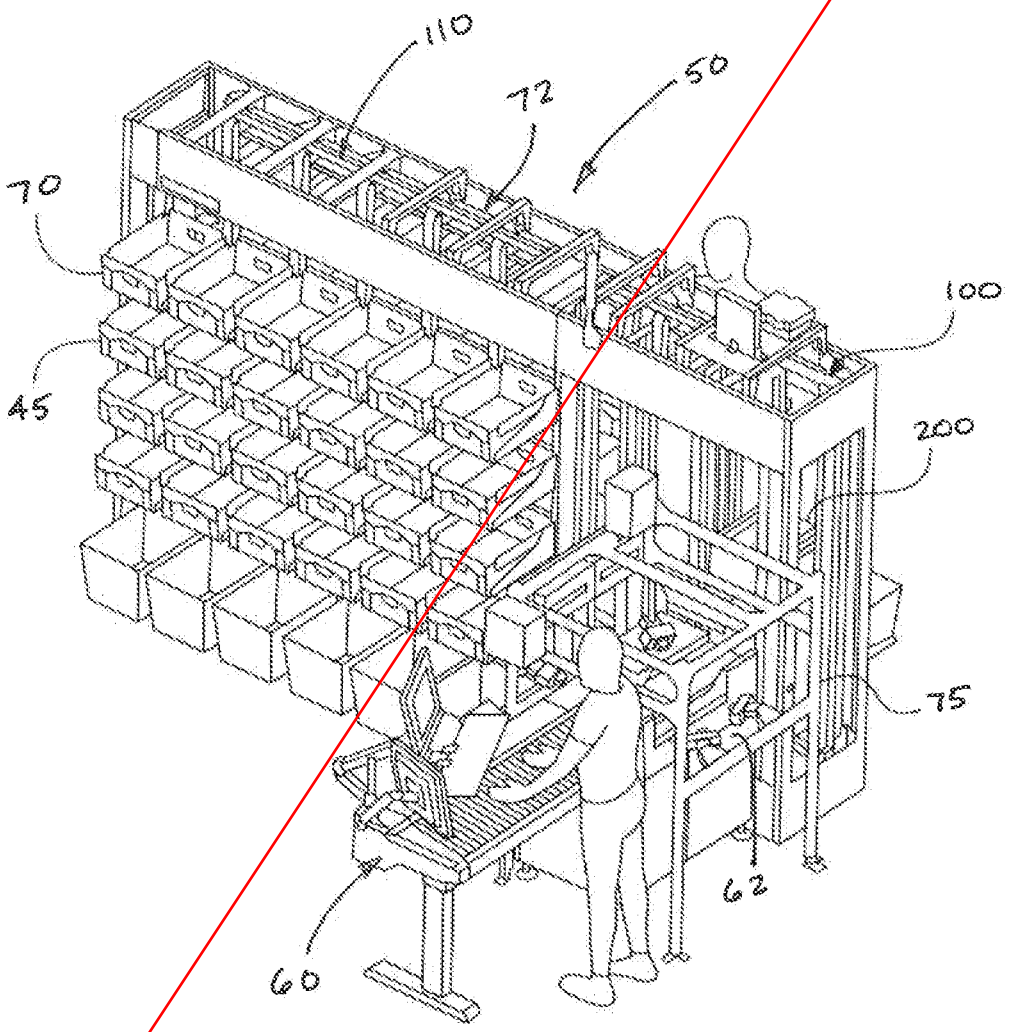

FIG. 6

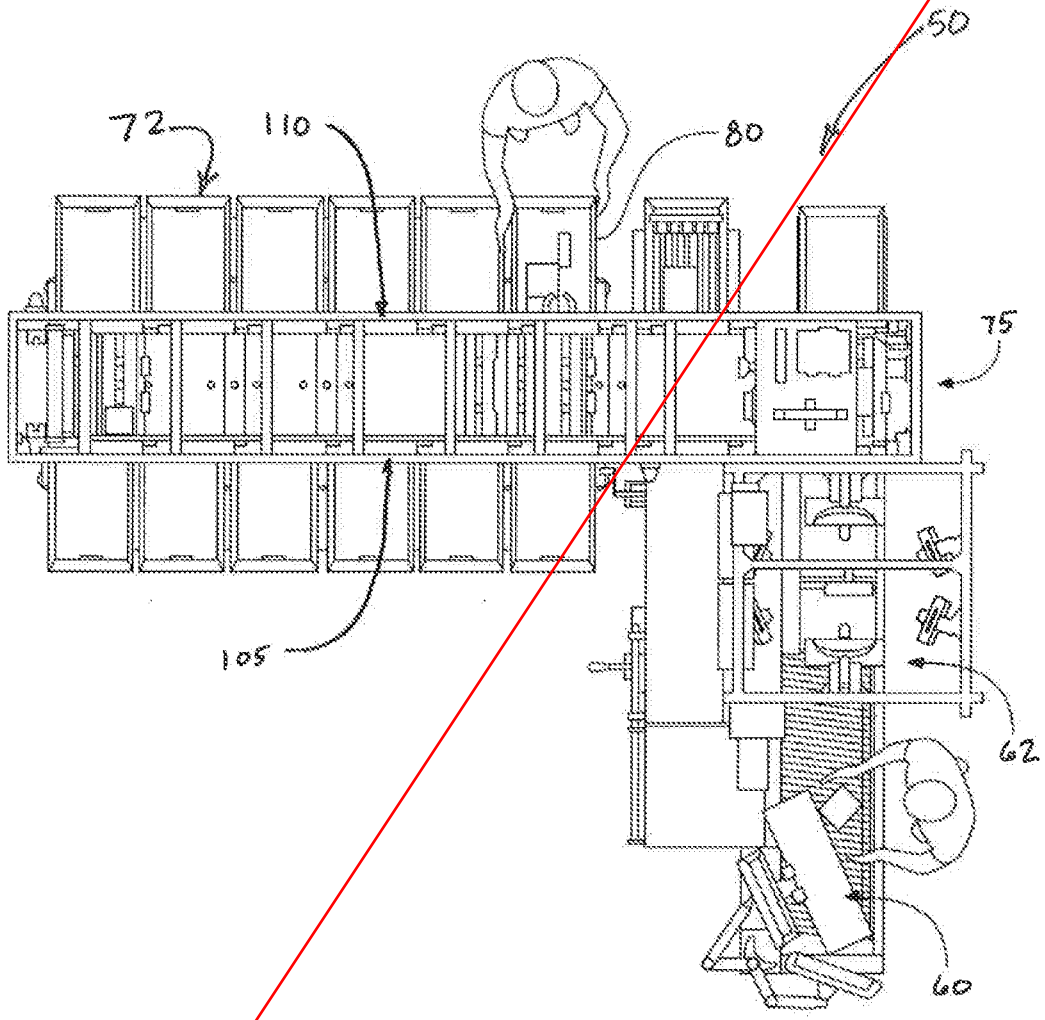

FIG. 7

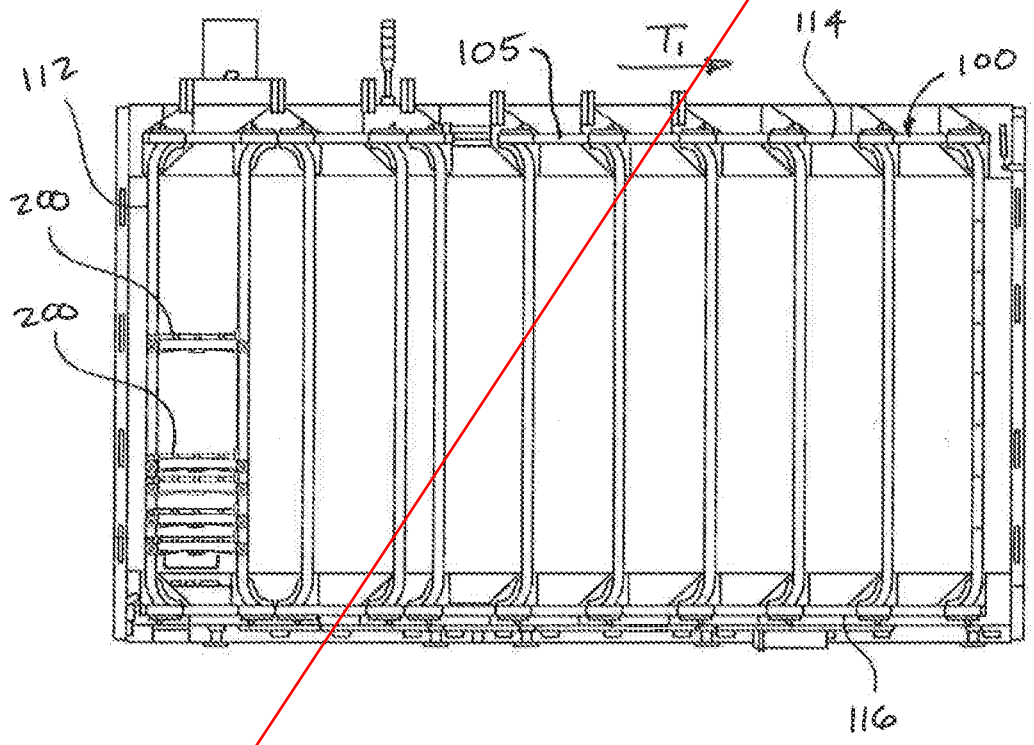

FIG. 8

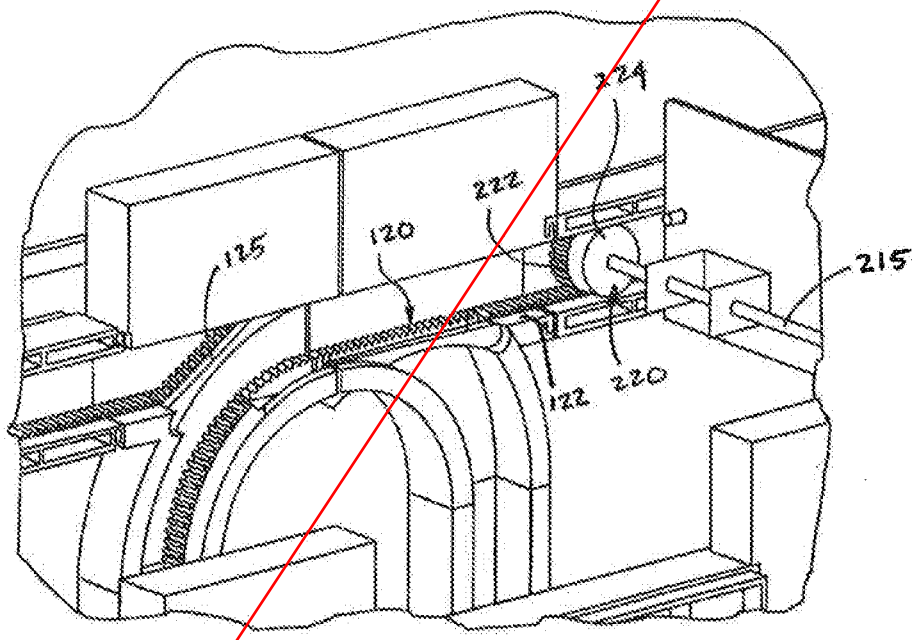

FIG. 9

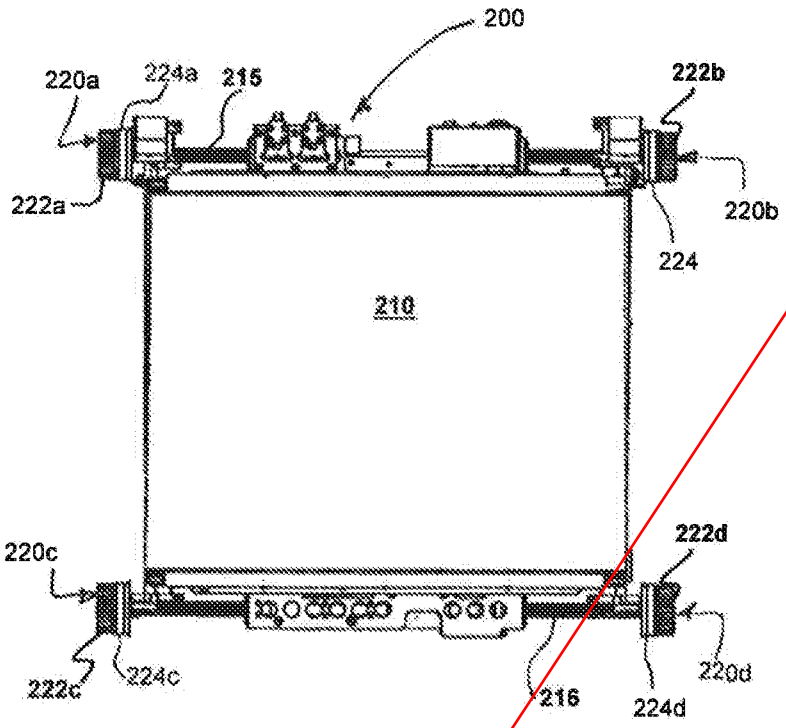
200
220a
224a
215
222b
222a
220b
224
210
220c
222d
222c
224c
216
224d
220d

FIG. 10

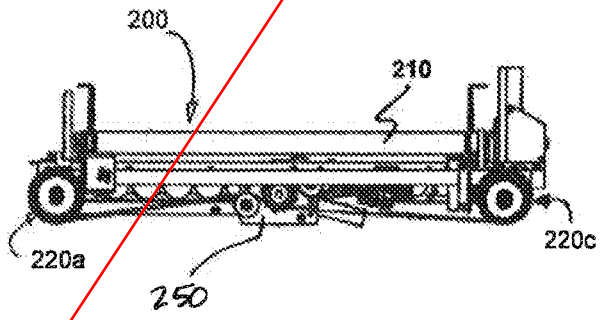
200
210
220a
220c
250

FIG. 11

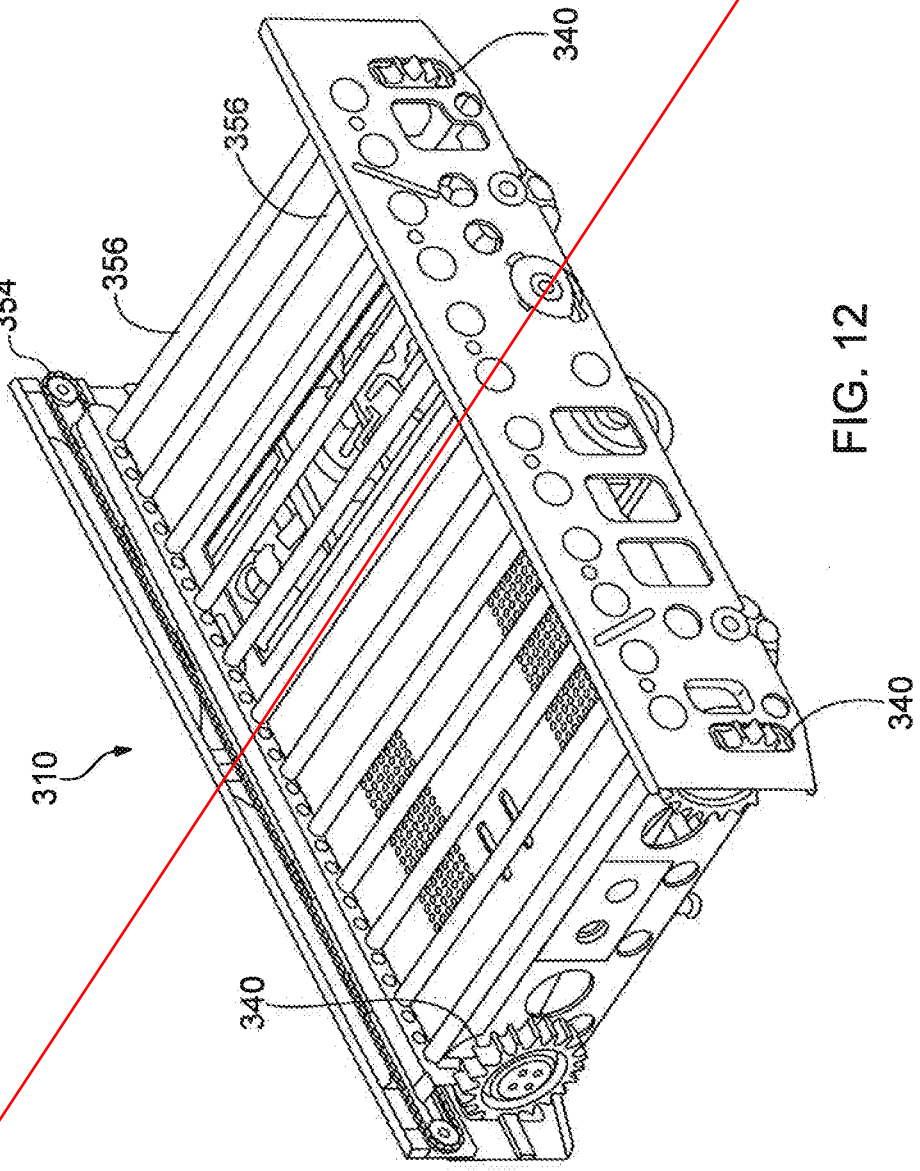

FIG. 12

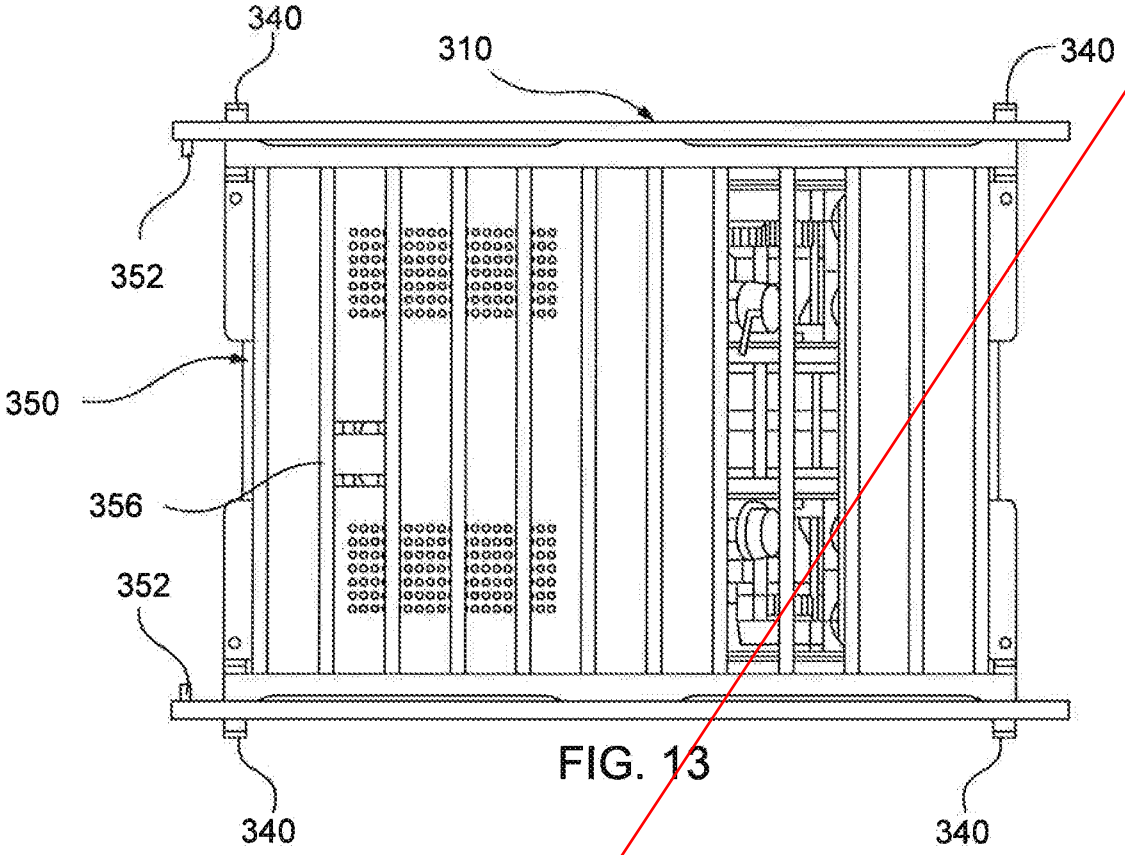

FIG. 13

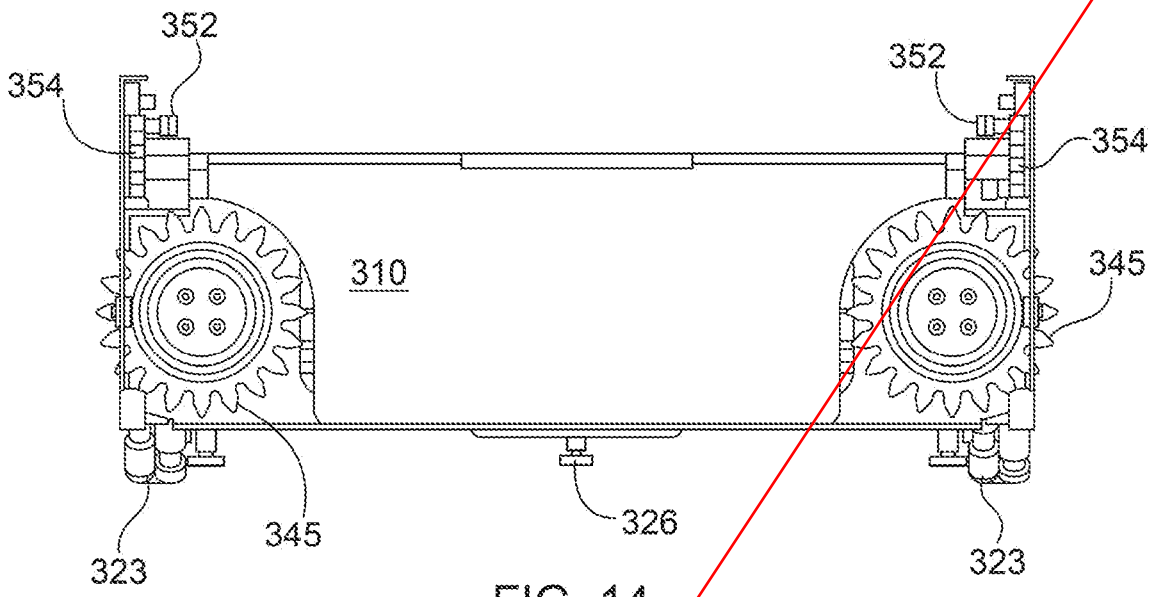
352
354
352
354
310
345
345
326
323
323

FIG. 14

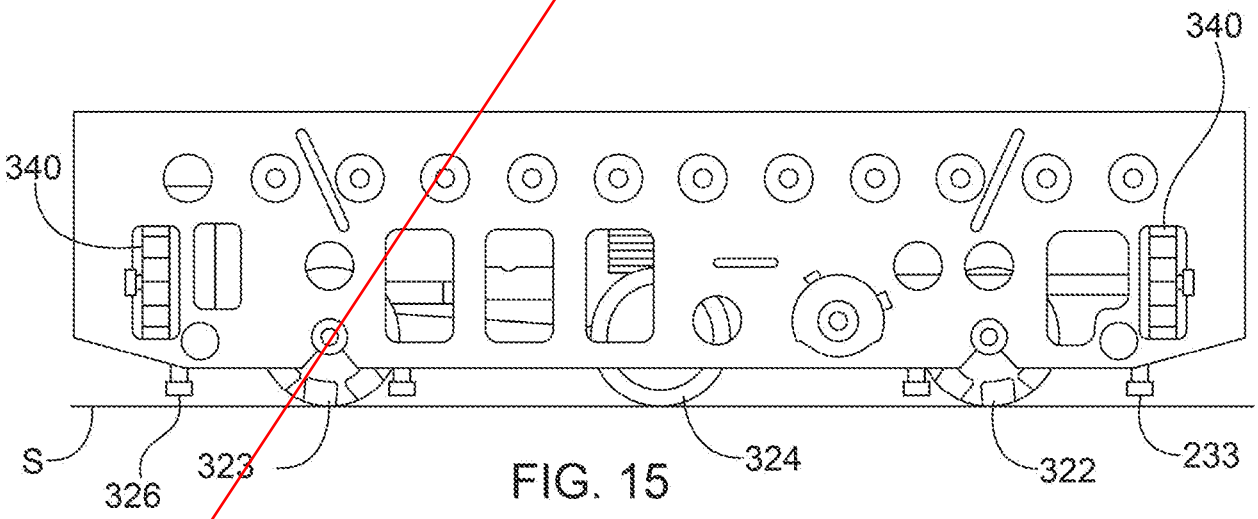
340
340
S
326
323
324
322
233

FIG. 15

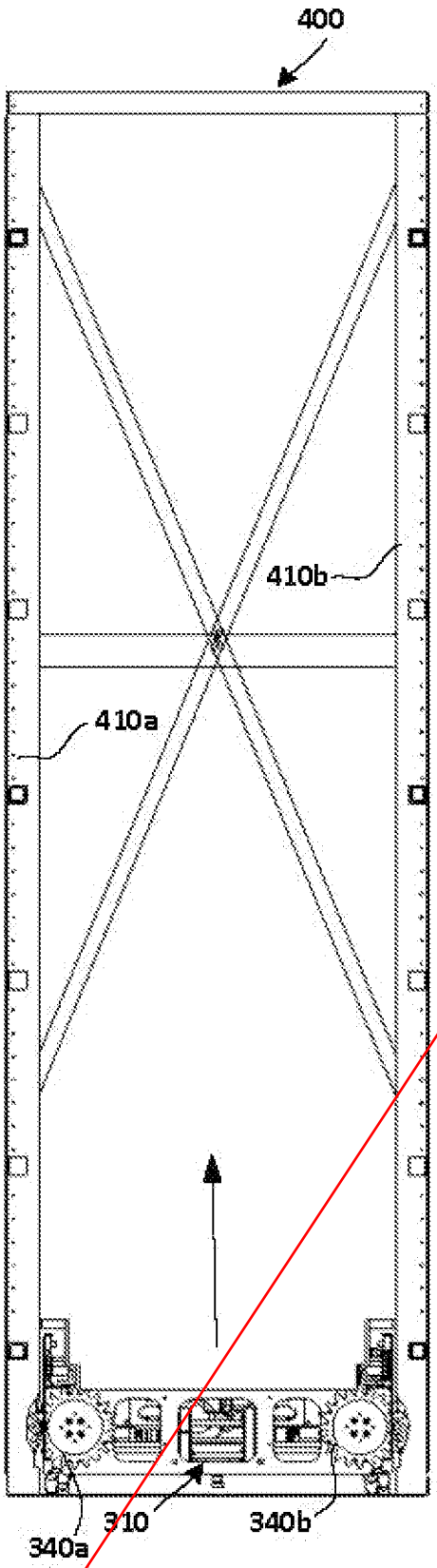

FIG. 16

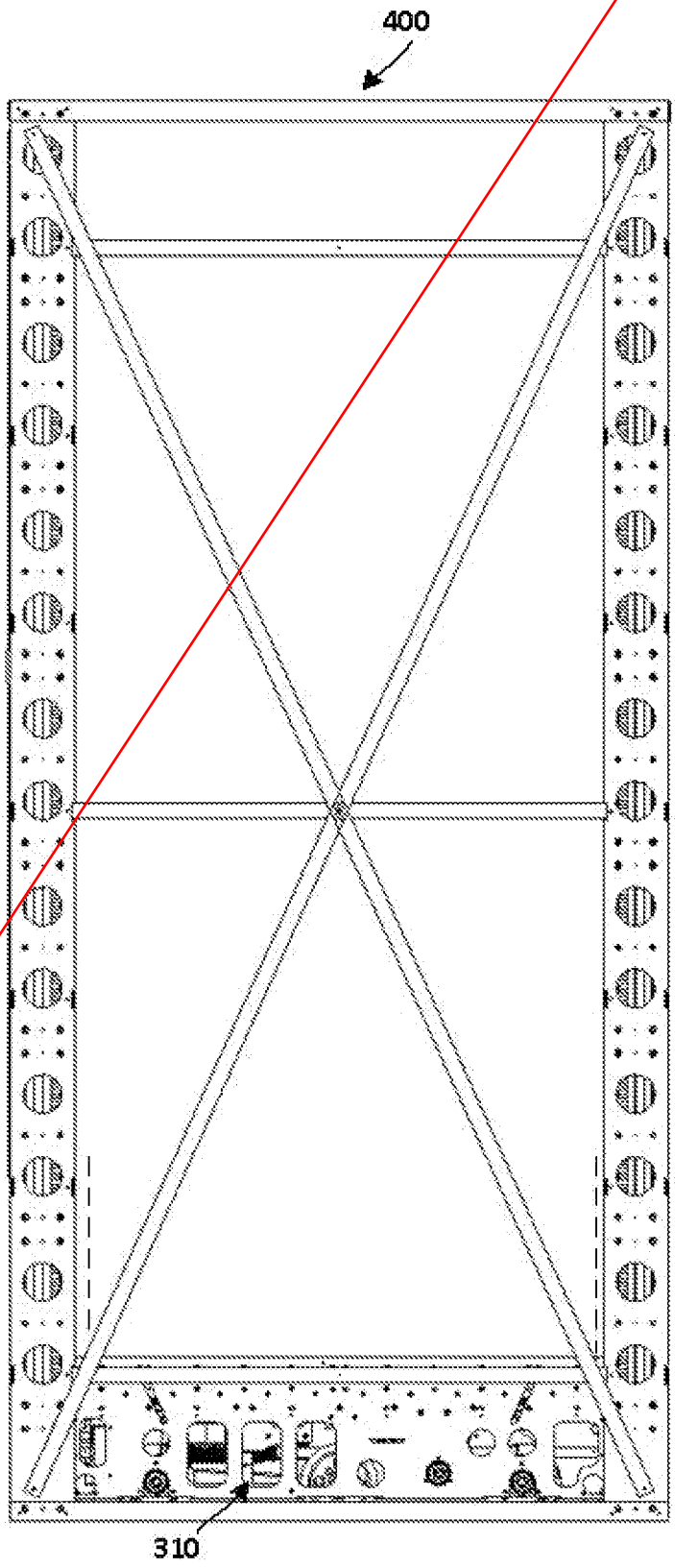

FIG. 17

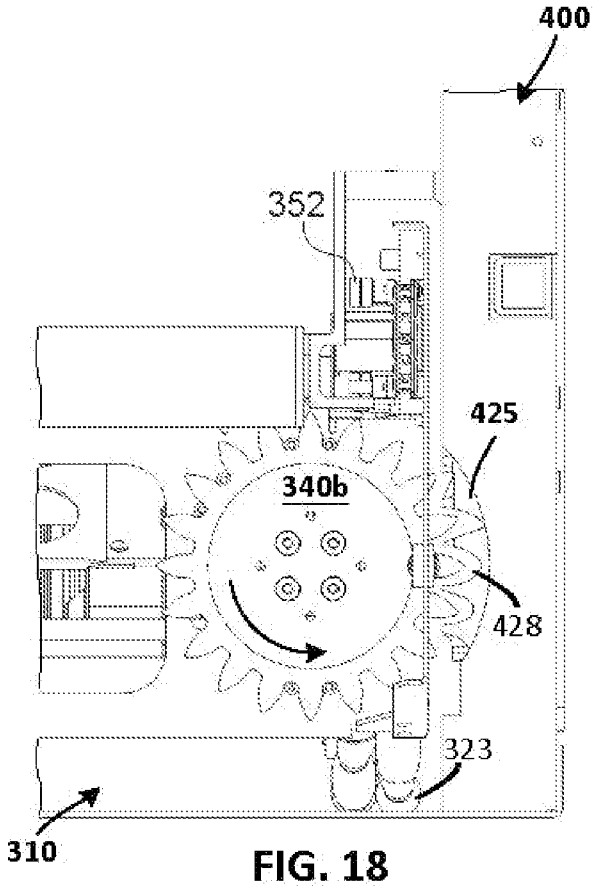

FIG. 18

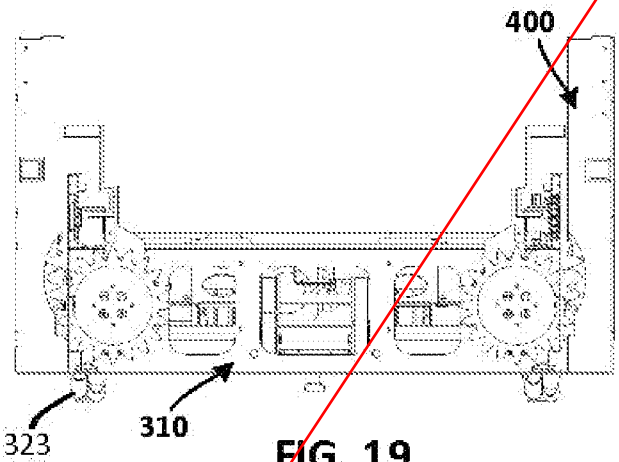

FIG. 19

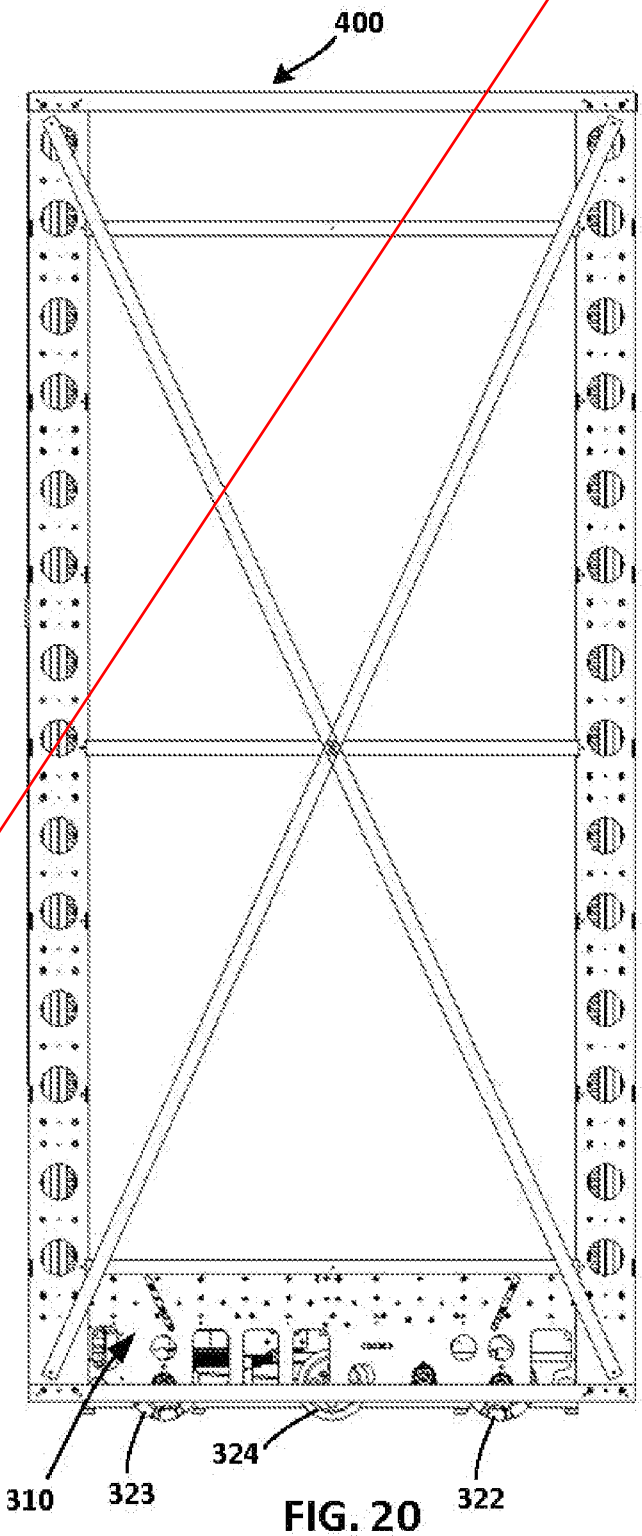

FIG. 20

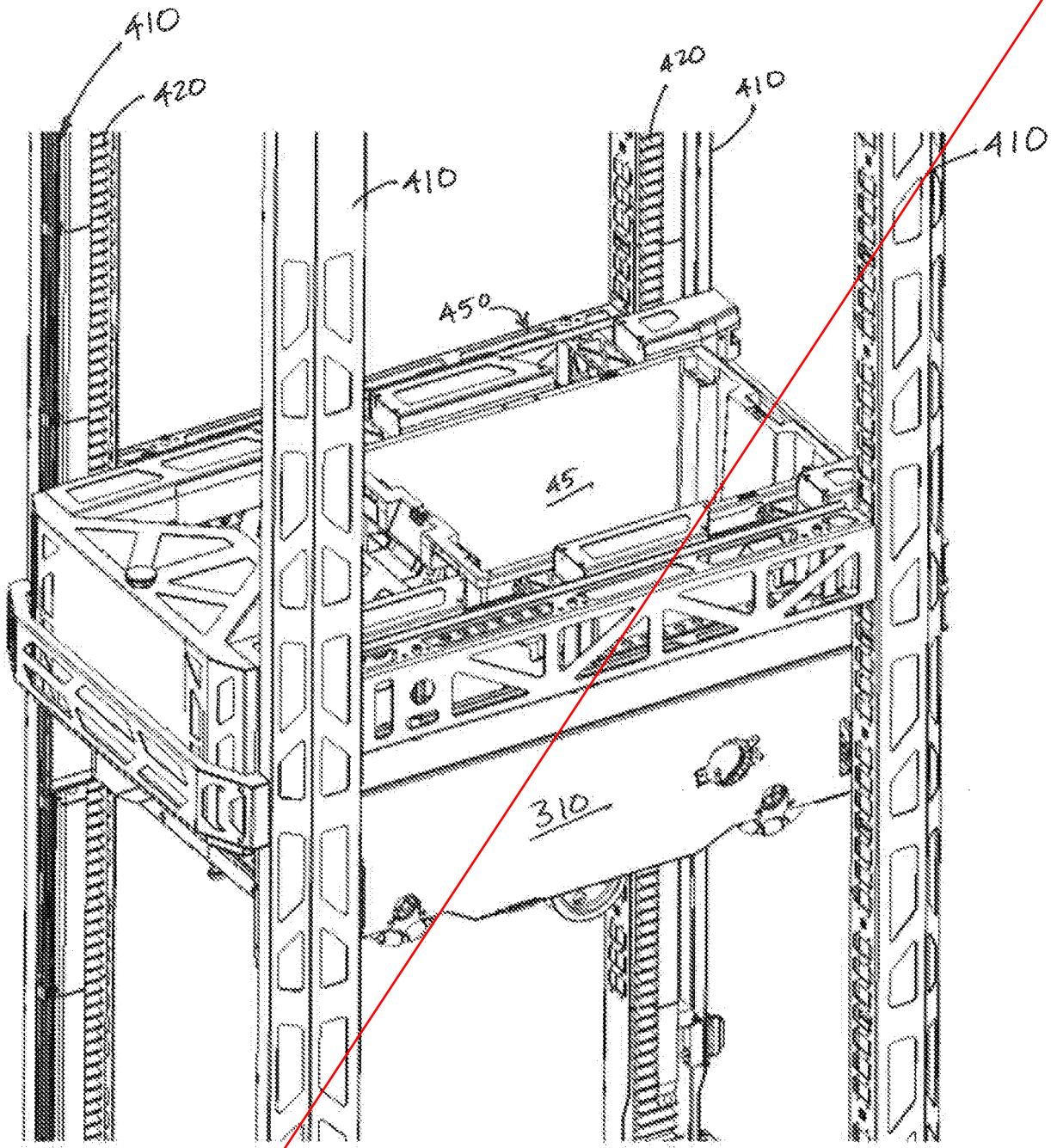

FIG. 21

FIG. 22

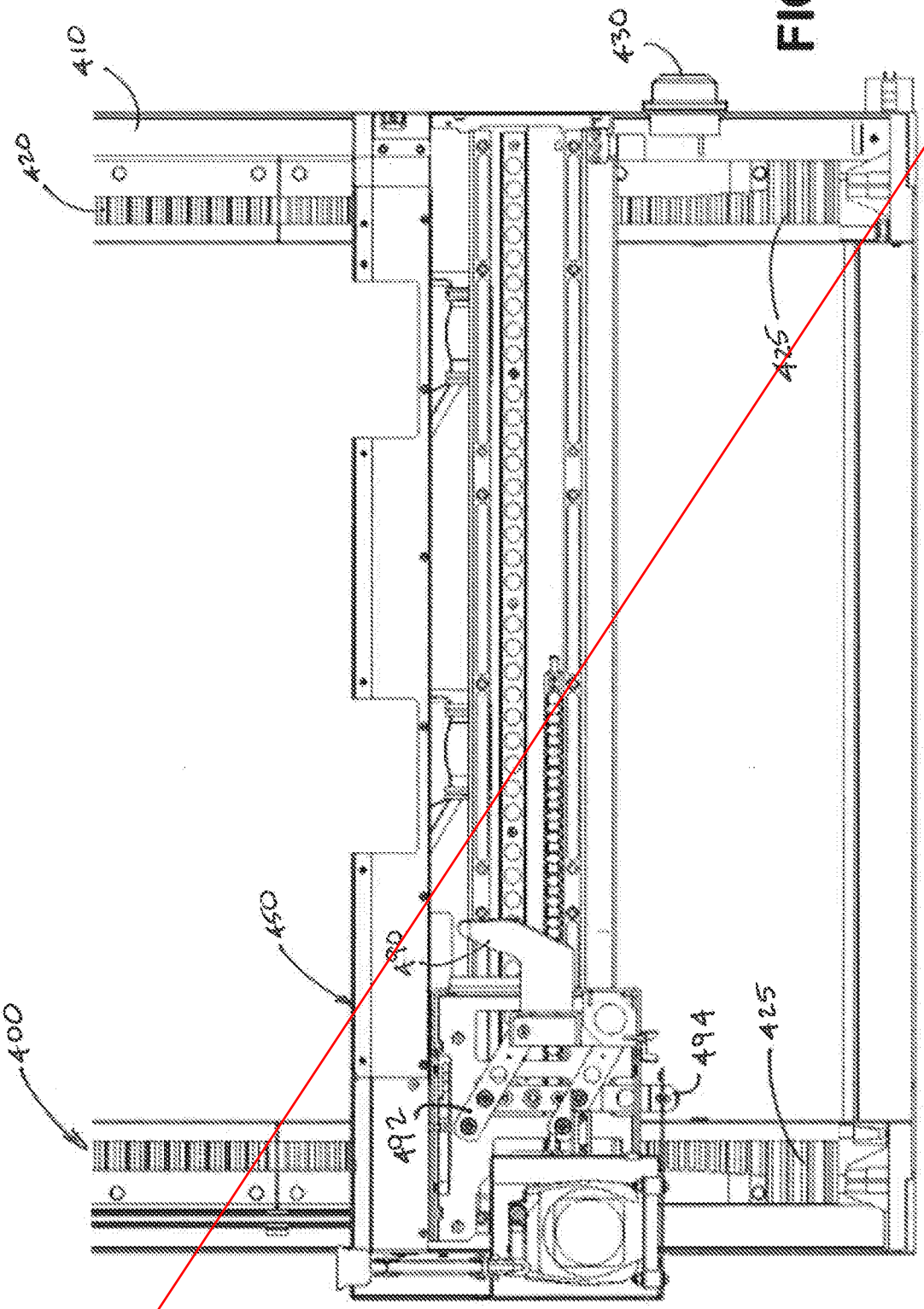

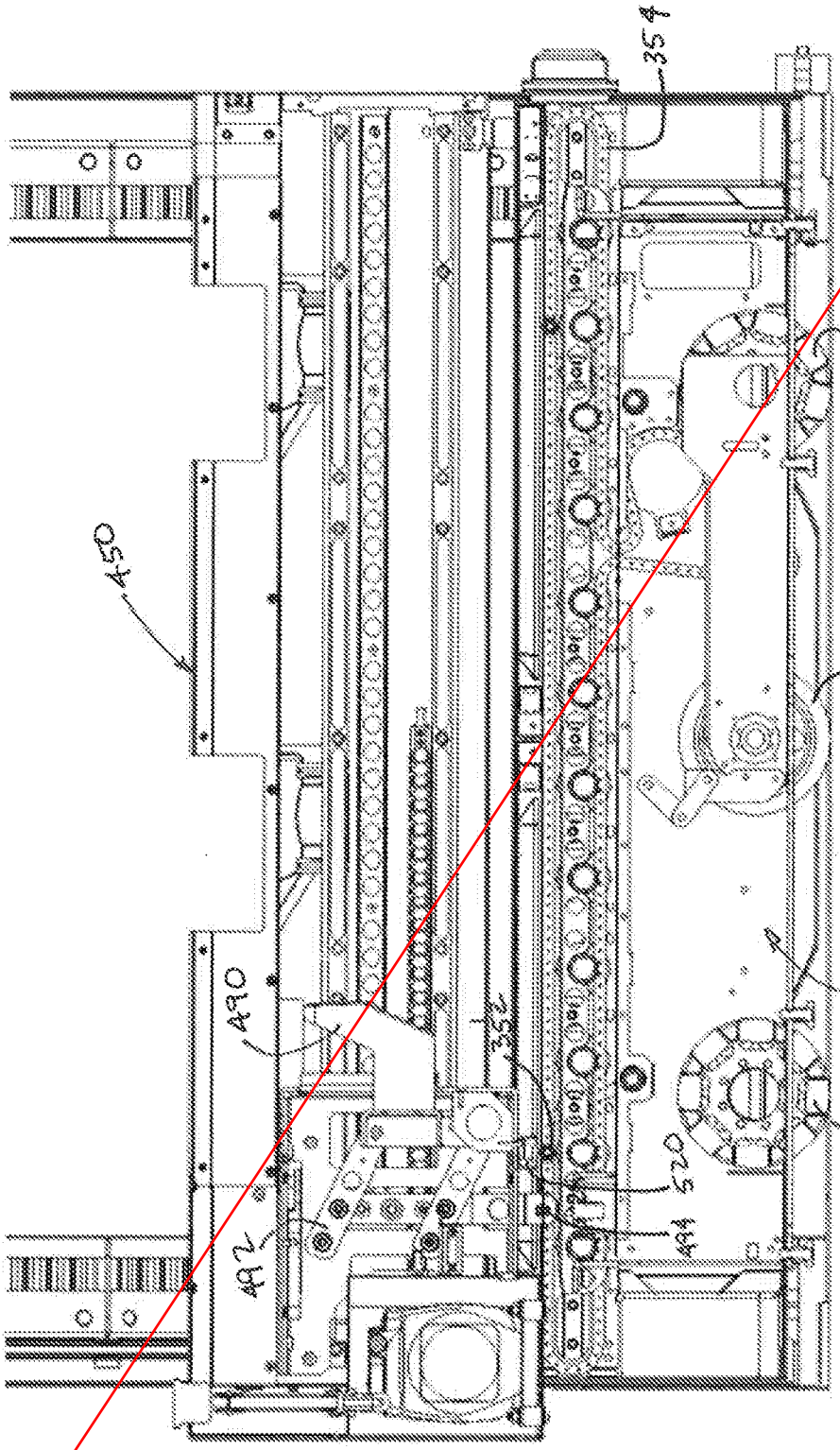

FIG. 23

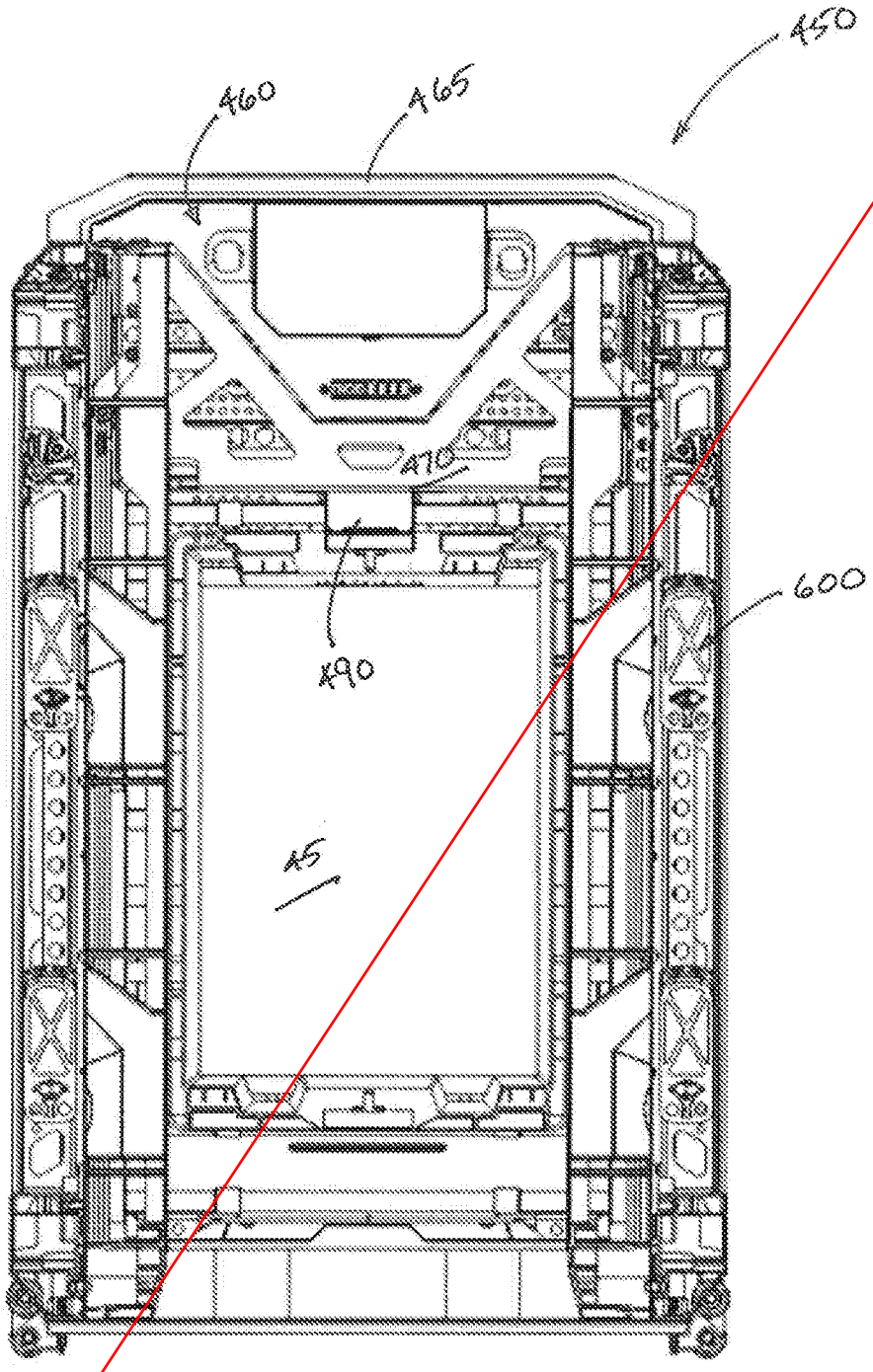

FIG. 24

FIG. 25

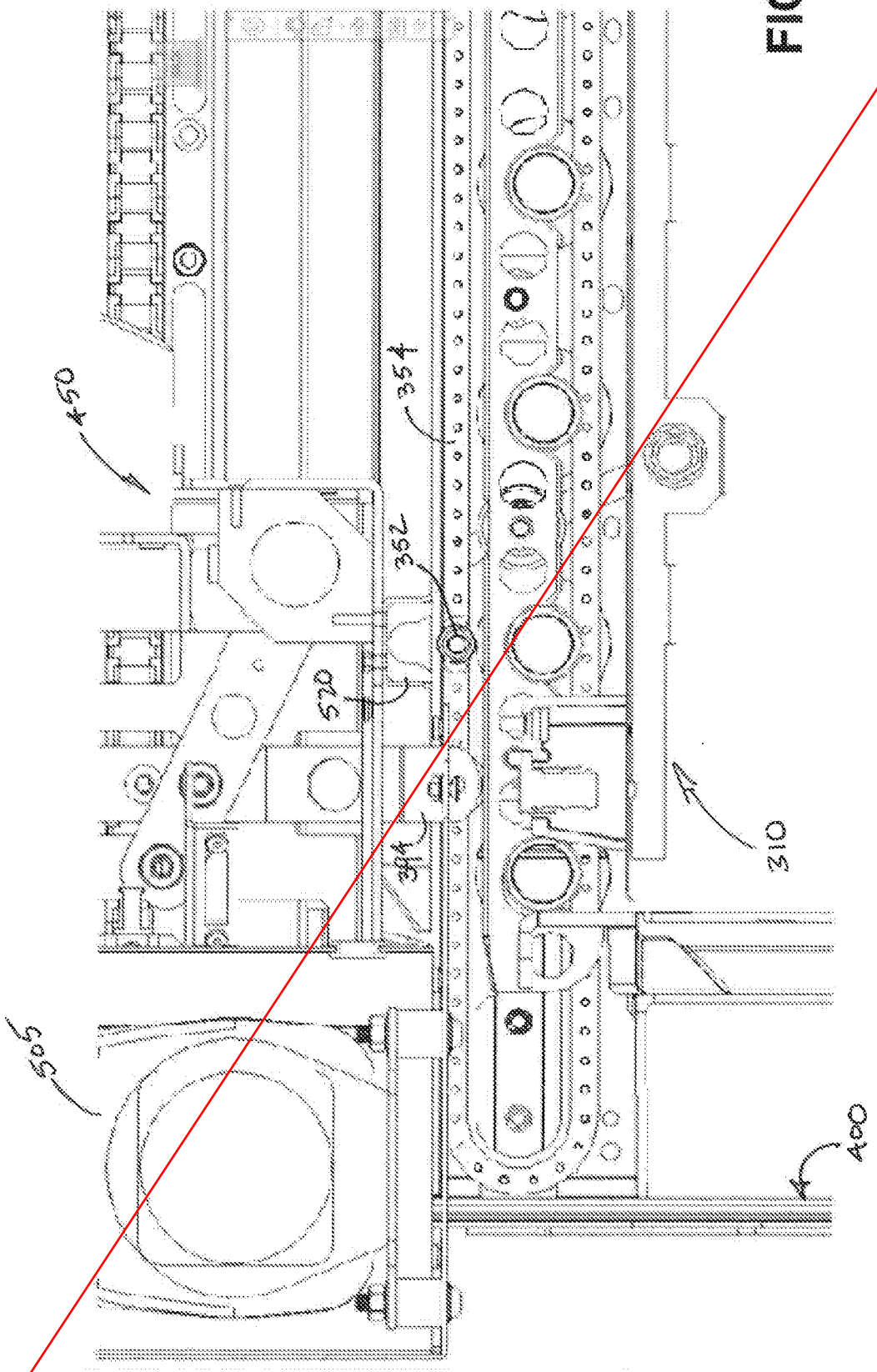

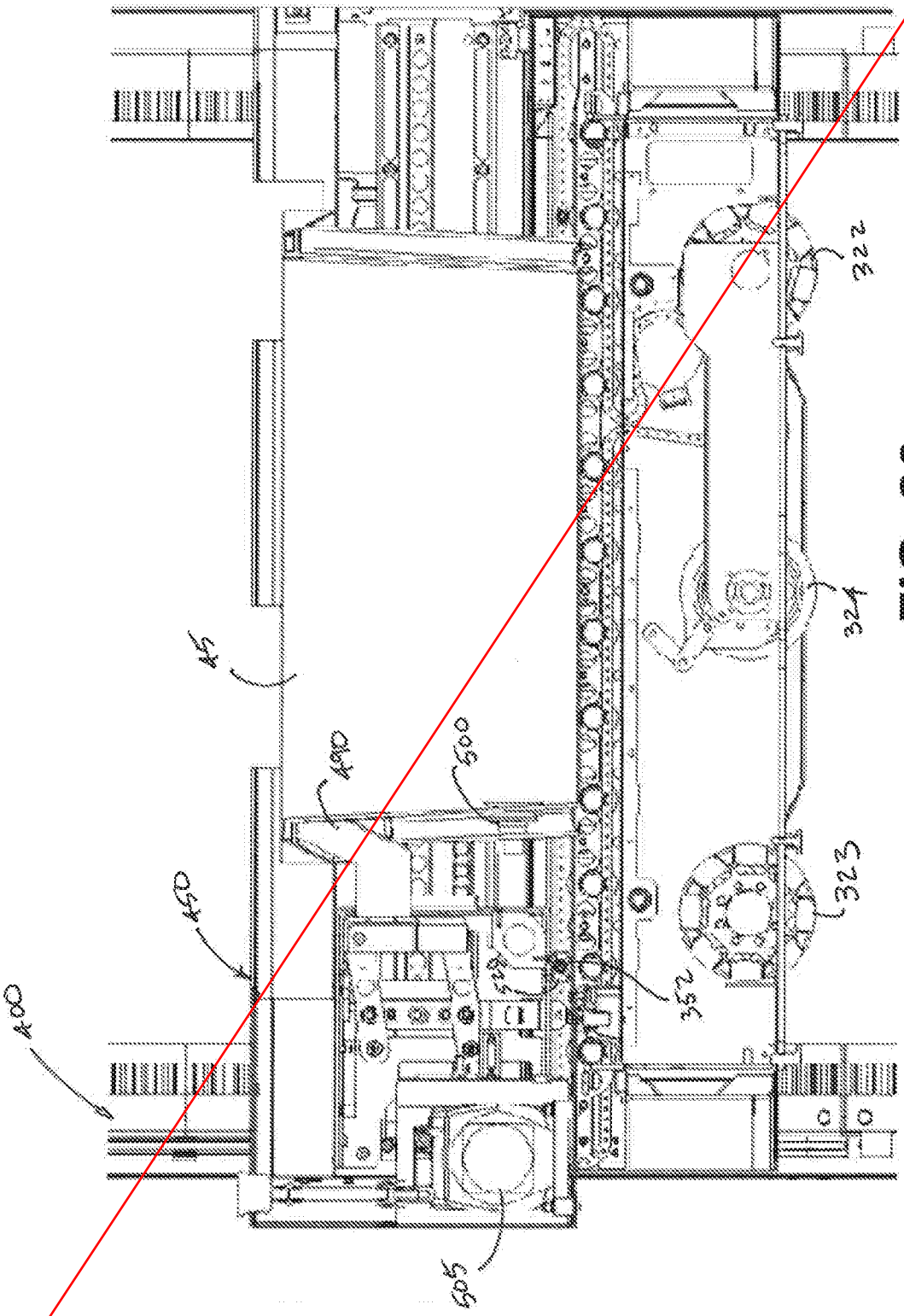

FIG. 26

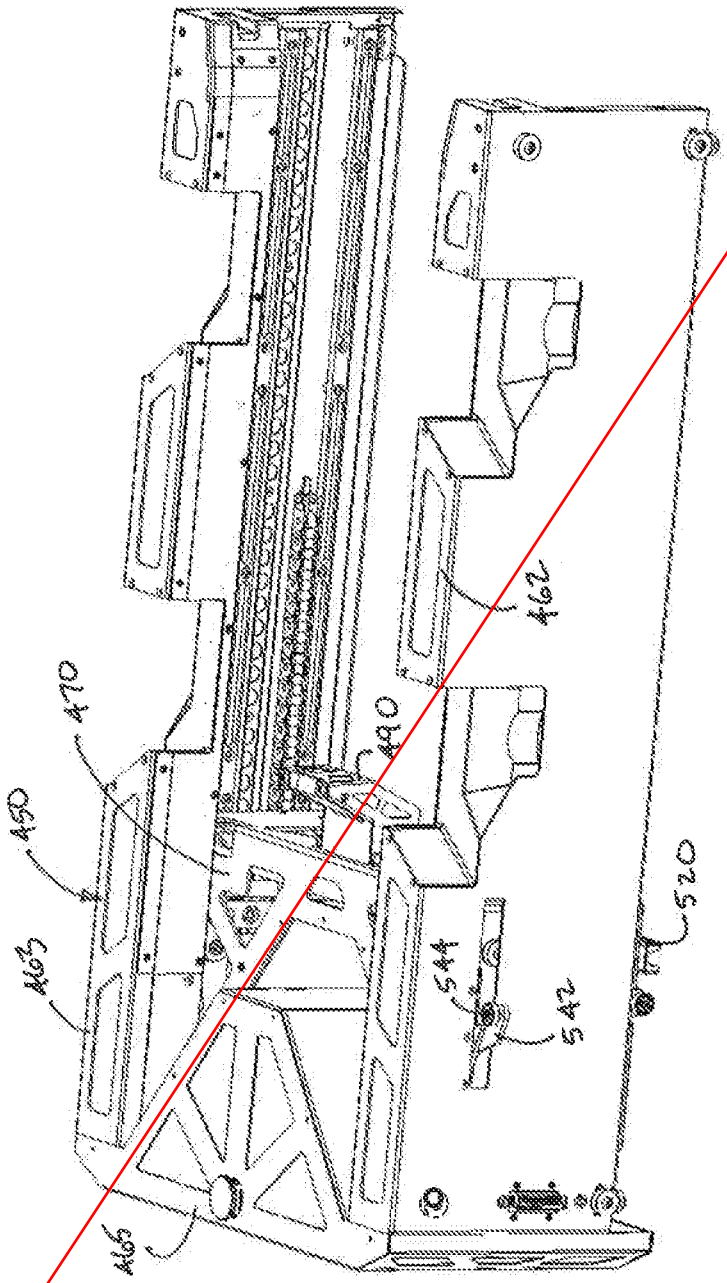

FIG. 27

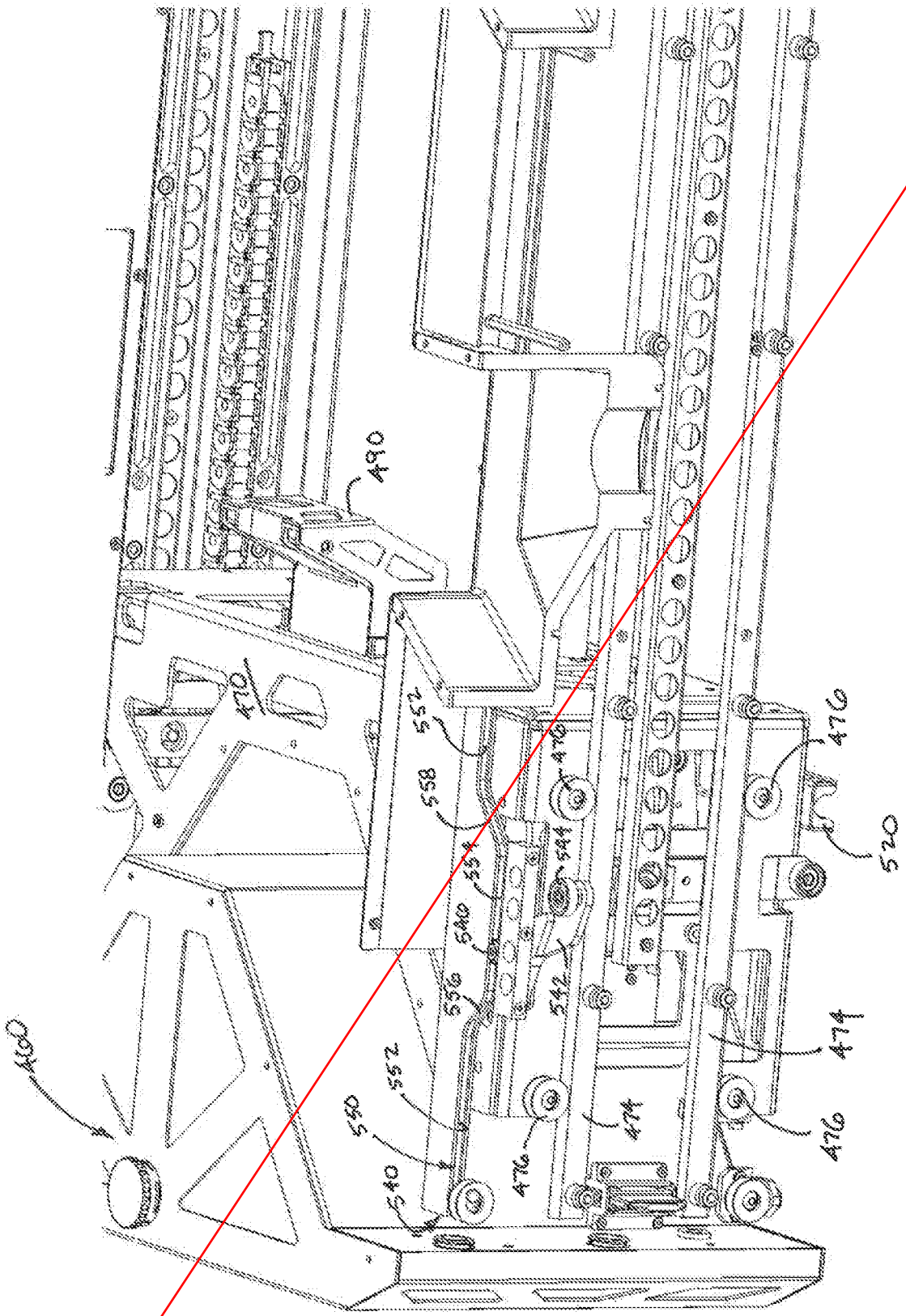

FIG. 28

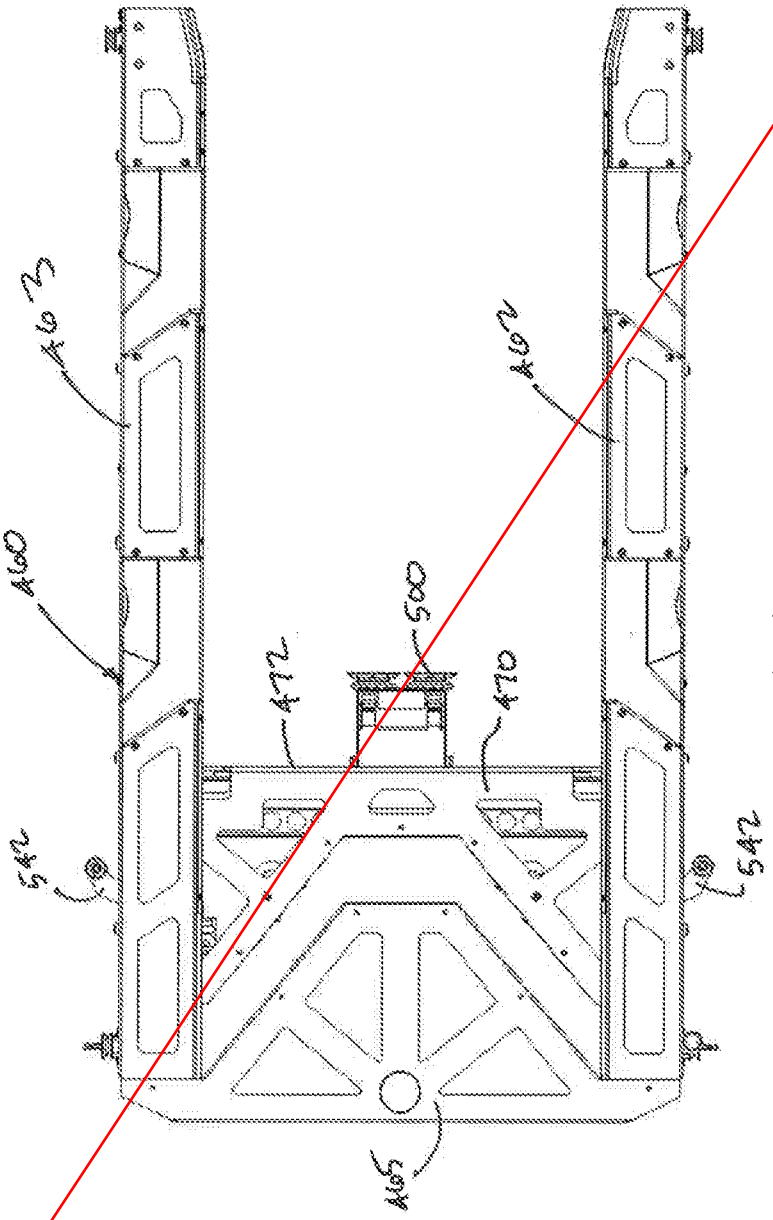

FIG. 29

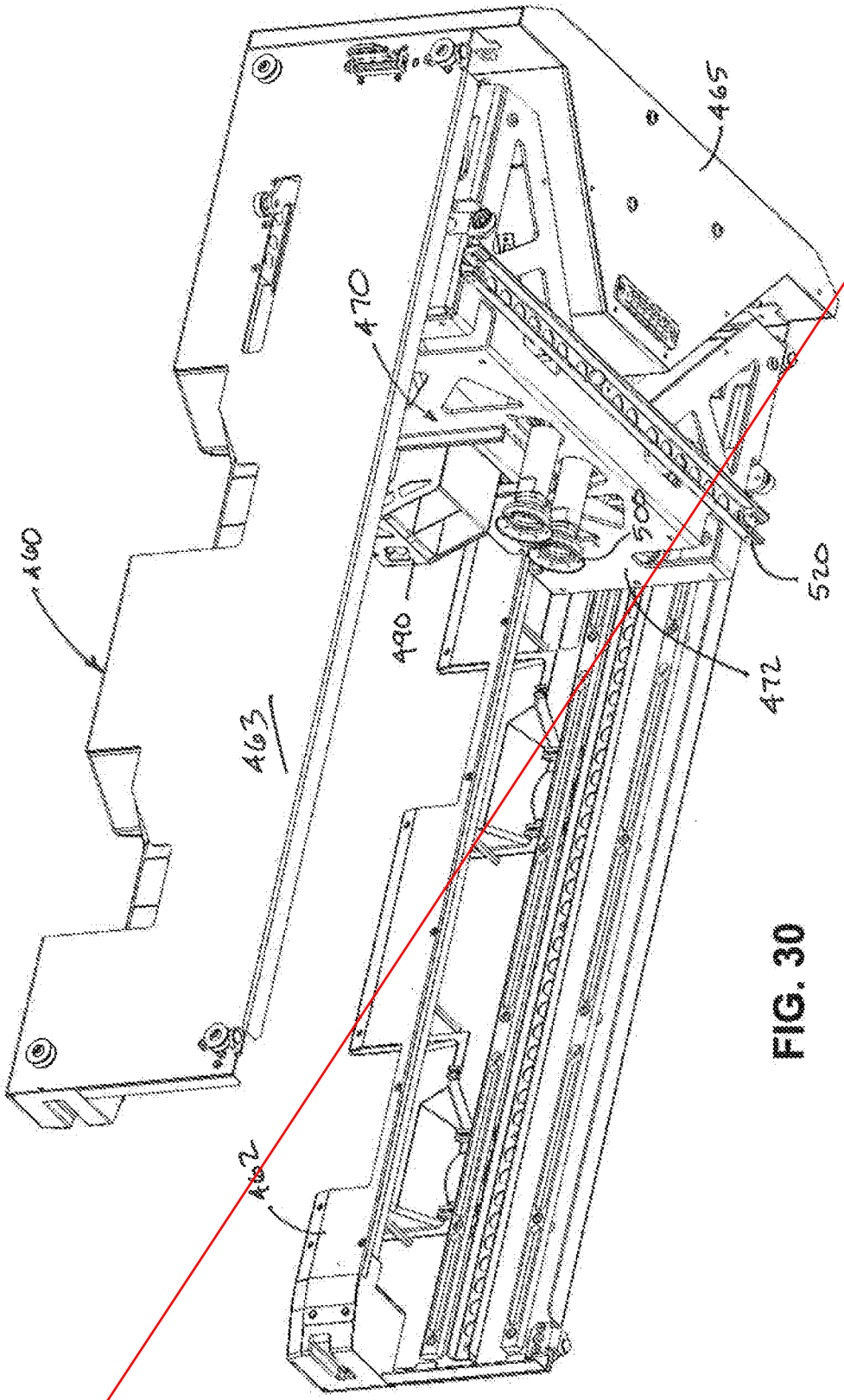

FIG. 30

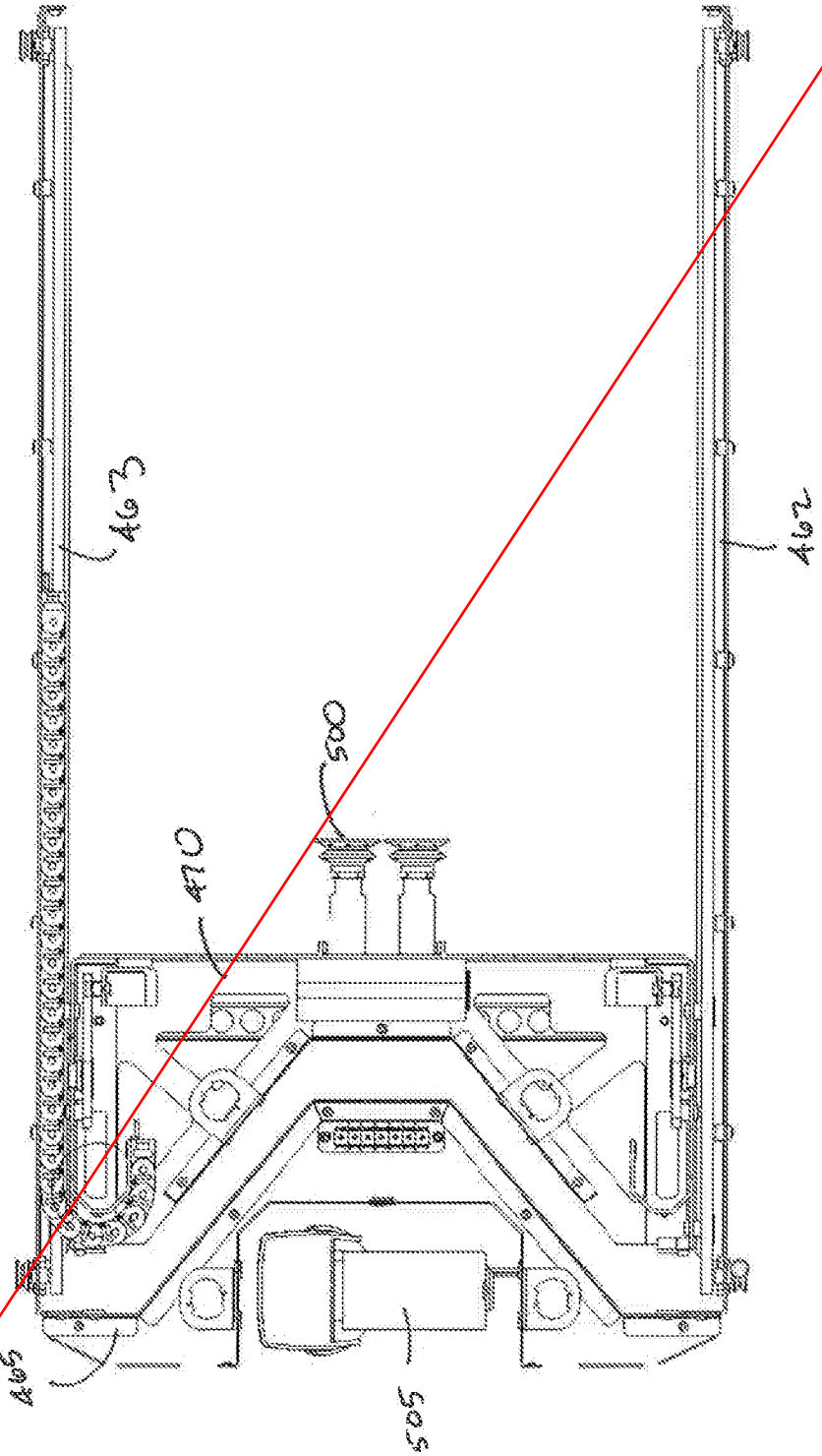

FIG. 31

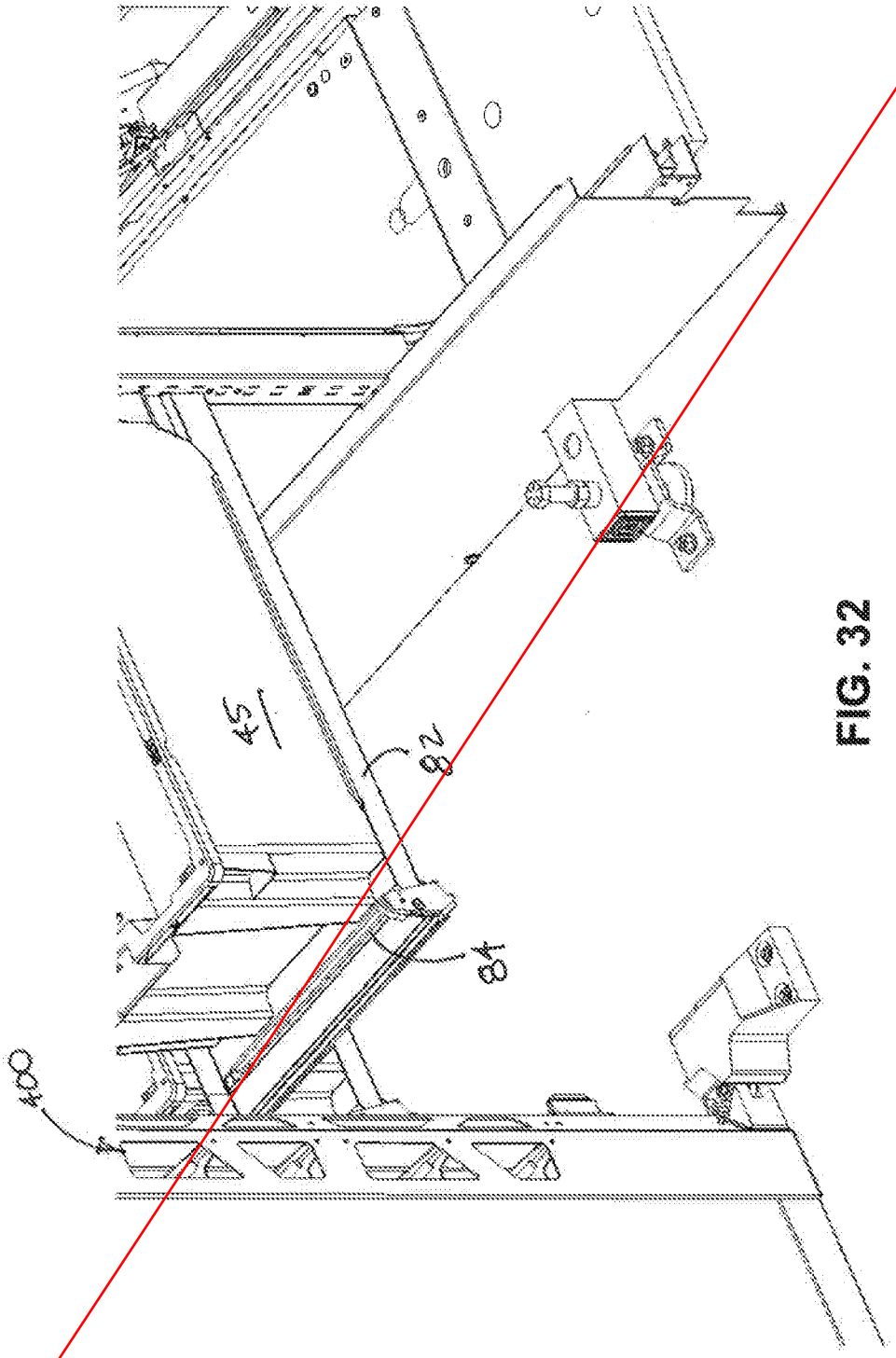

FIG. 32

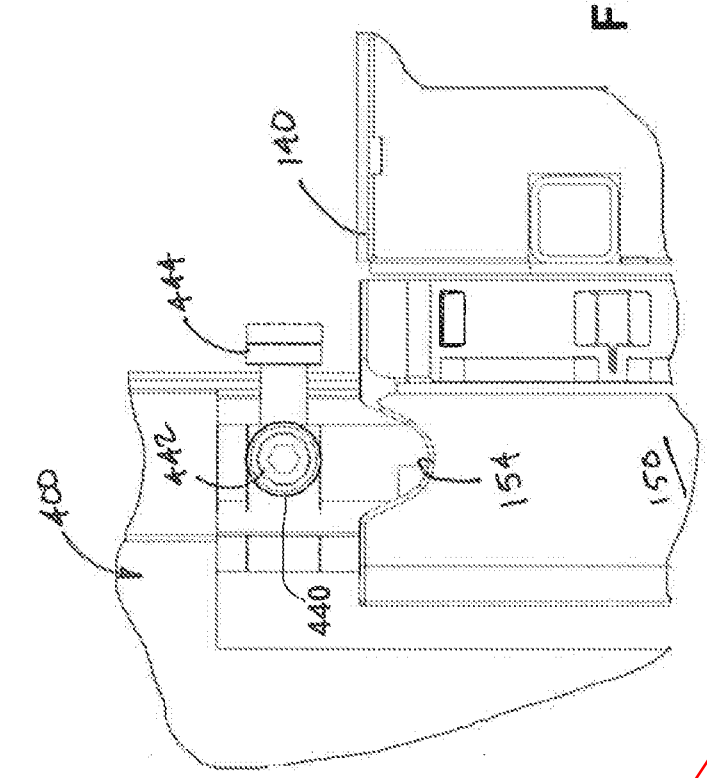

FIG. 34

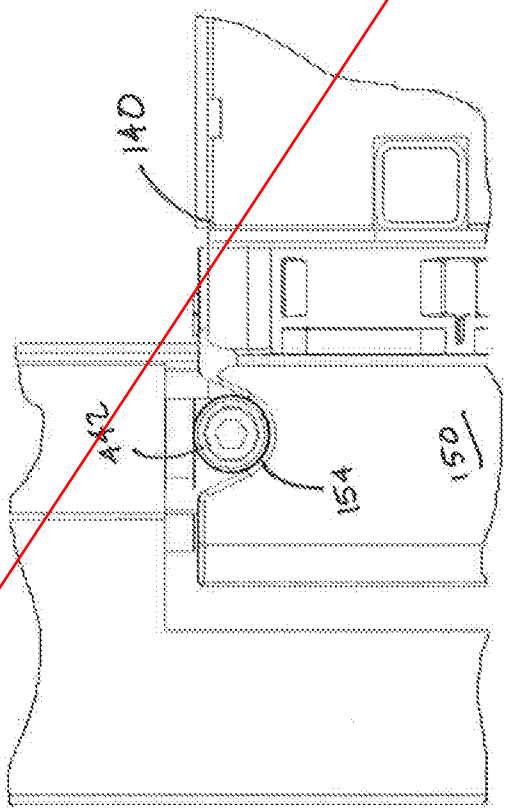

FIG. 35

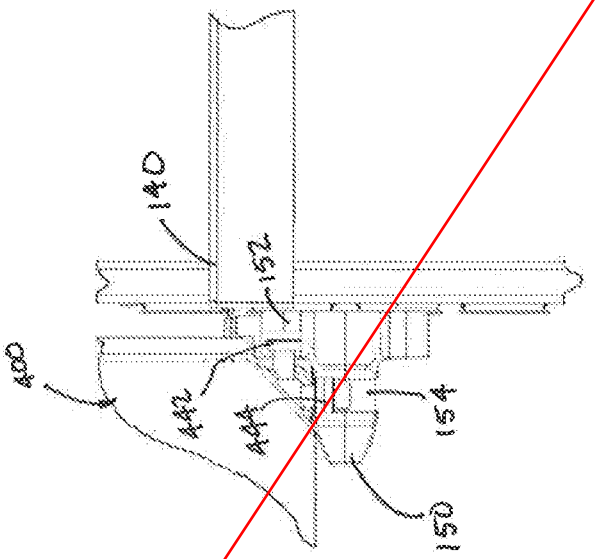

FIG. 33

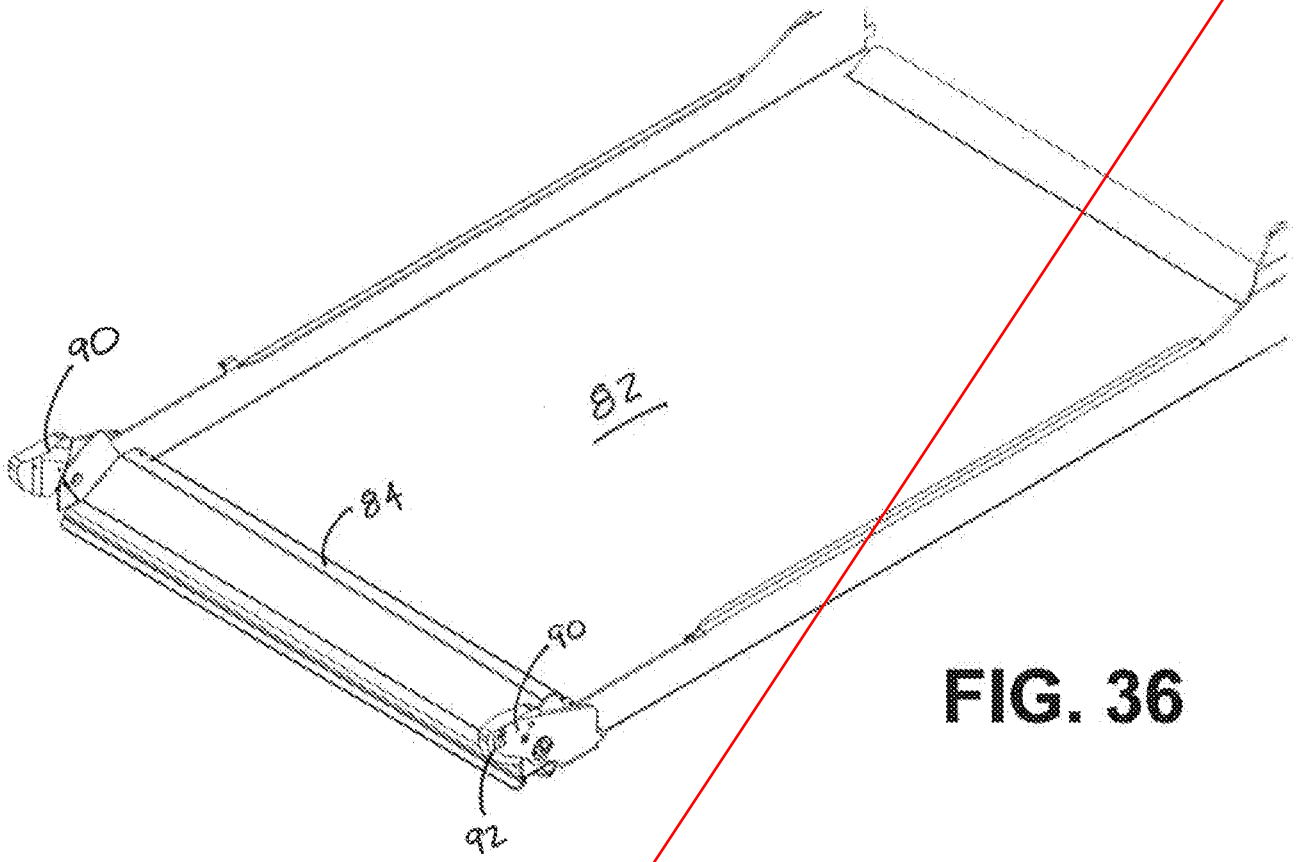

FIG. 36

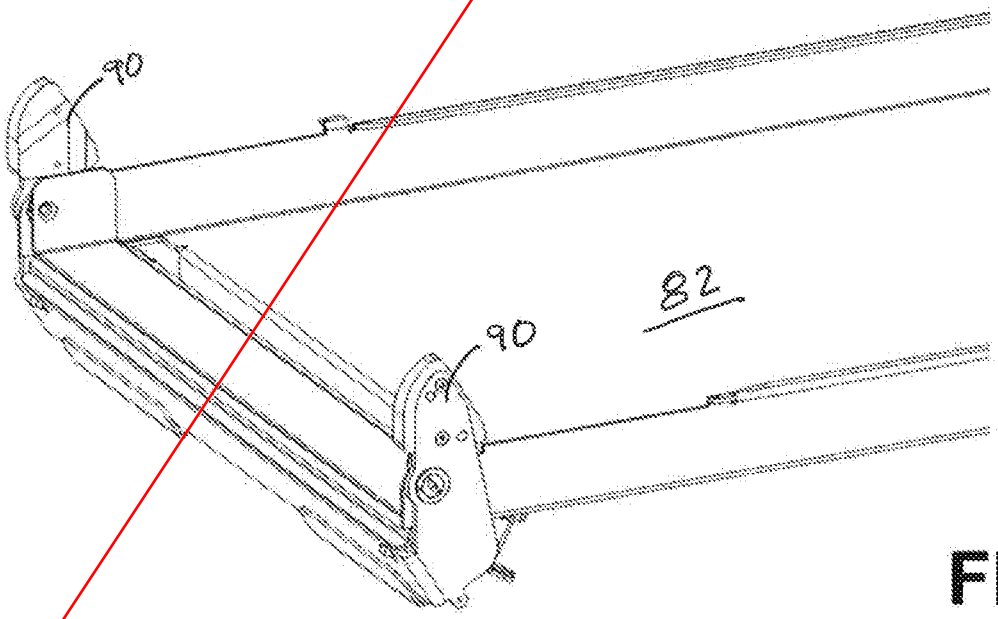

FIG. 37

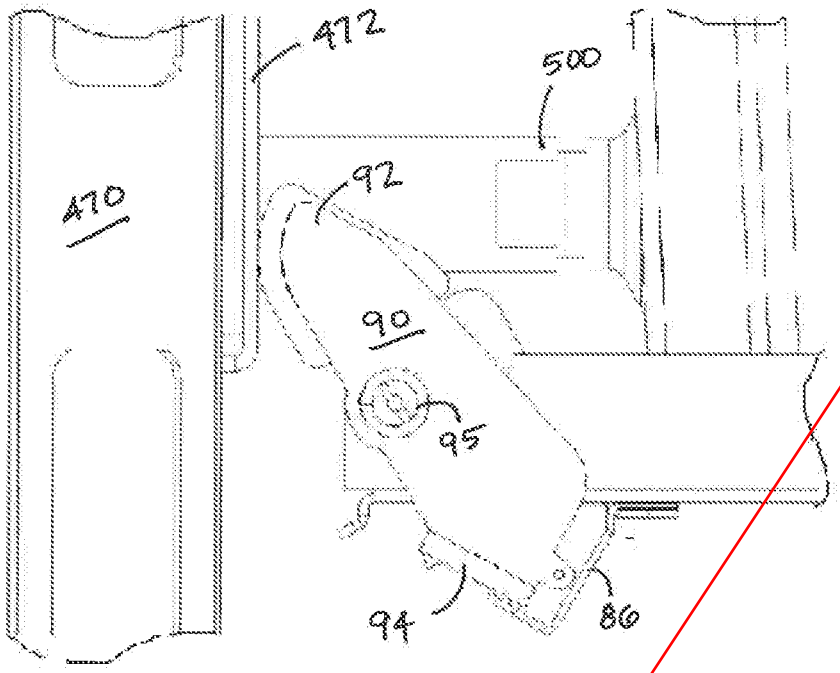

FIG. 38

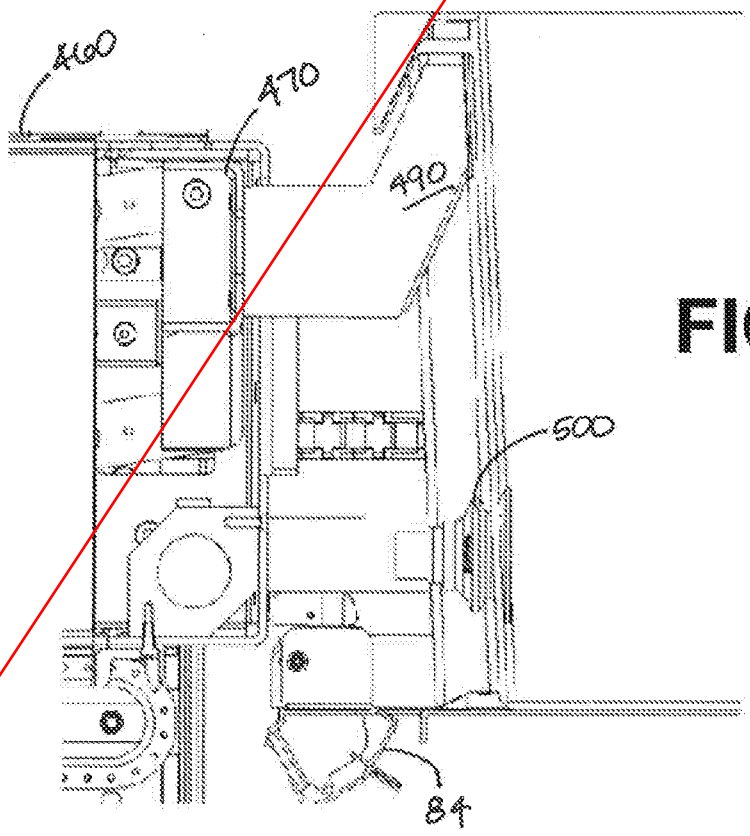

FIG. 39

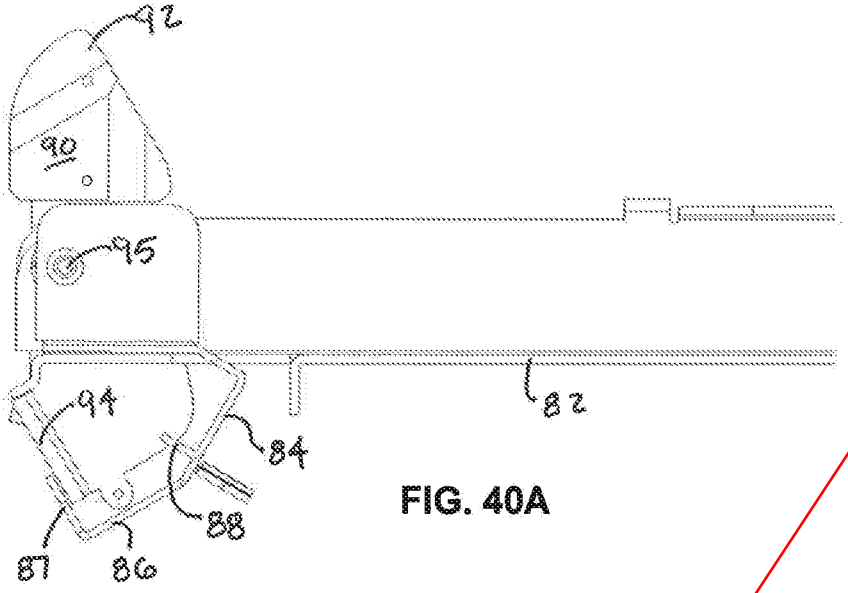

FIG. 40A

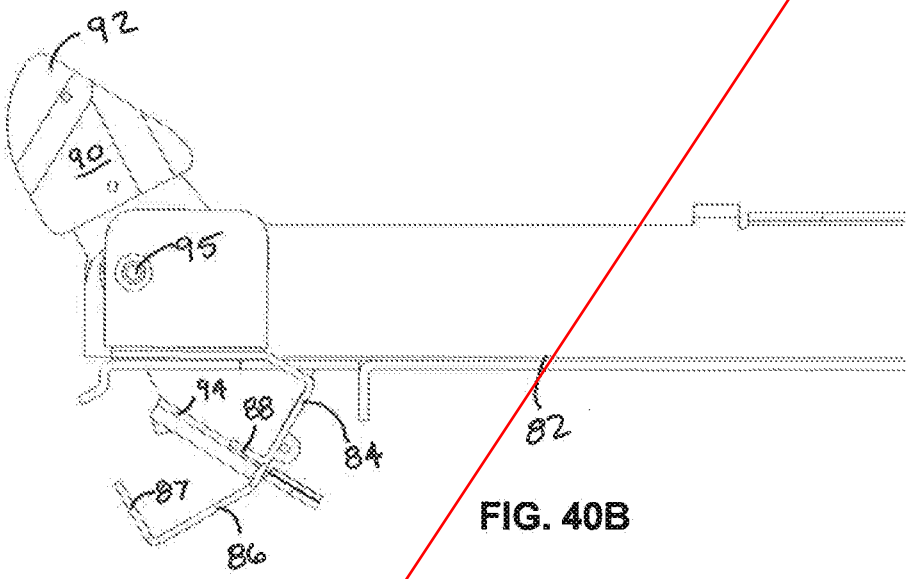

FIG. 40B

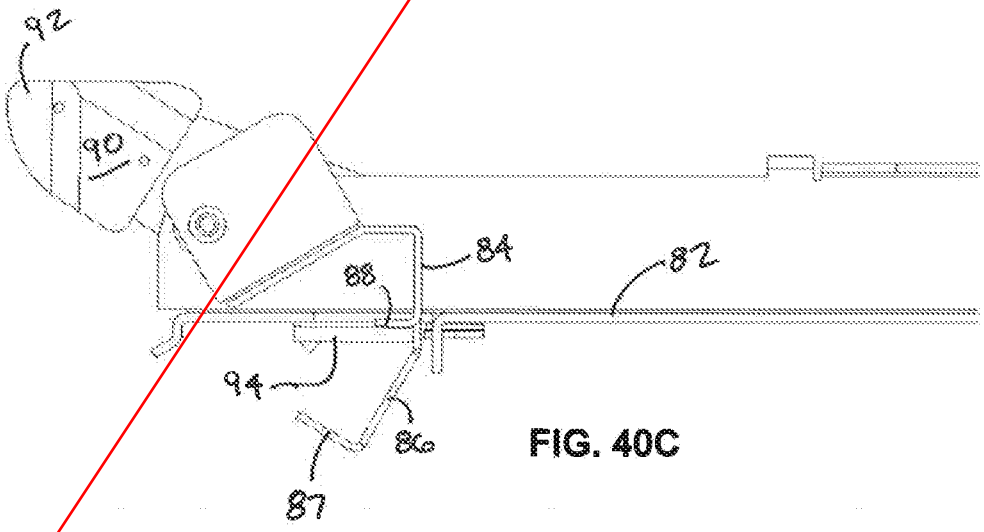

FIG. 40C

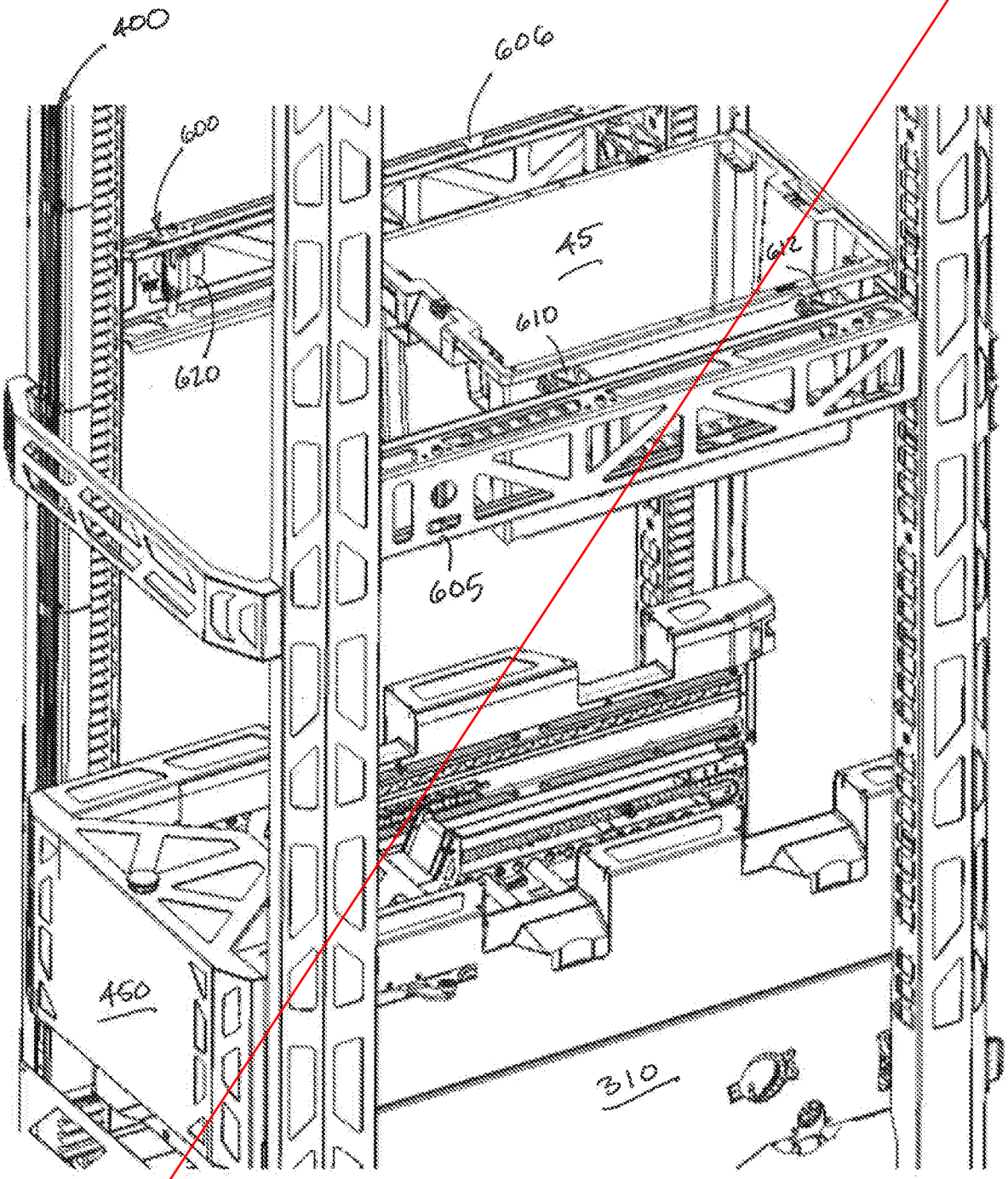

FIG. 41

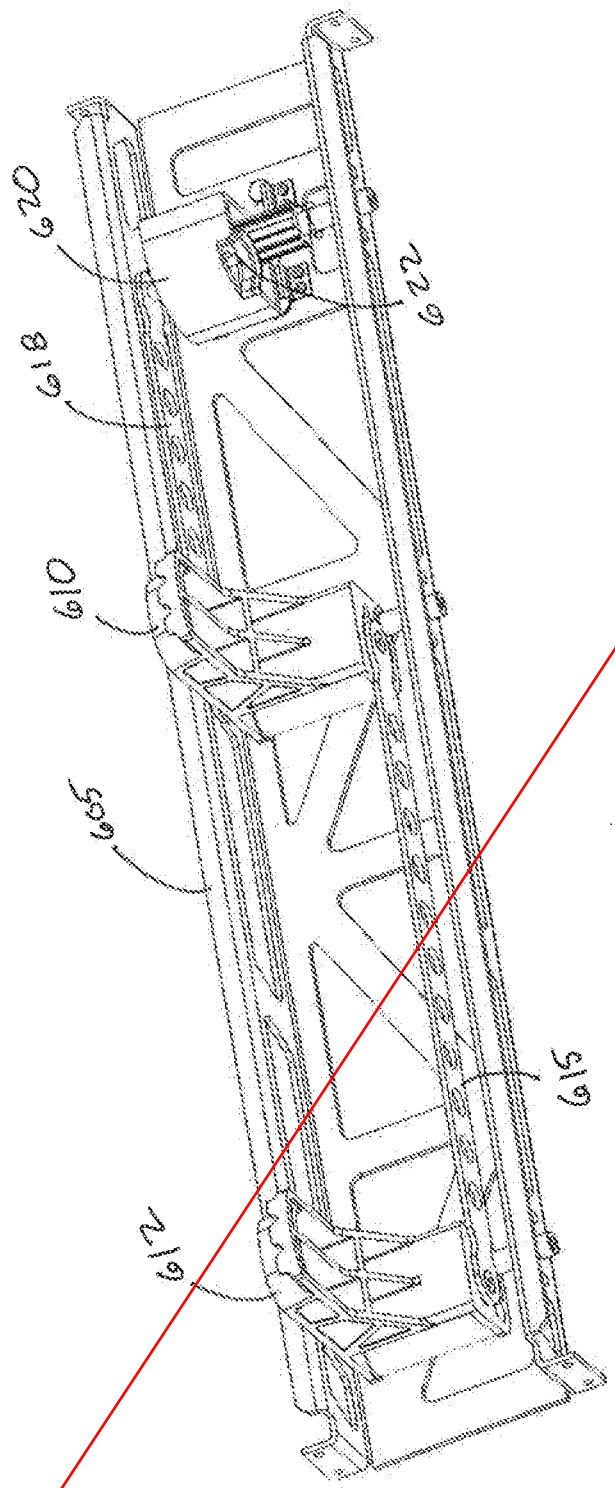

FIG. 42

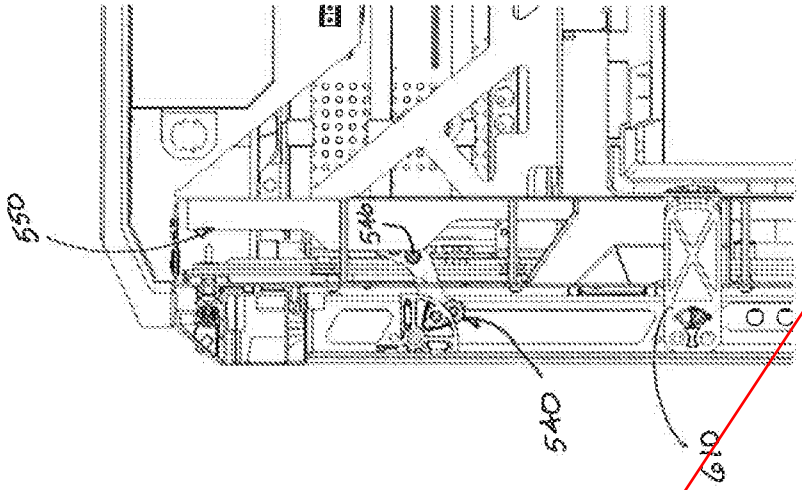

FIG. 43C

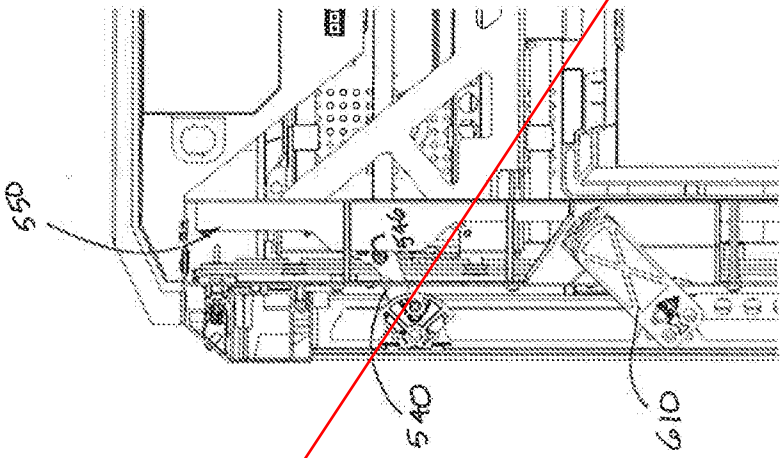

FIG. 43B

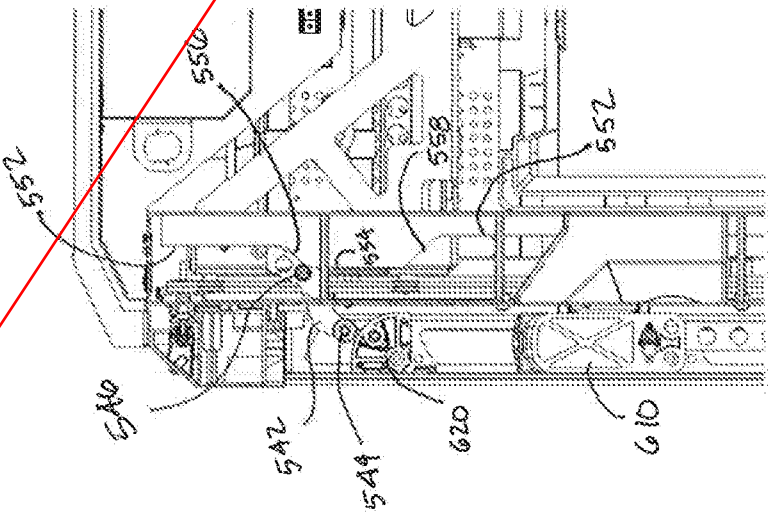

FIG. 43A

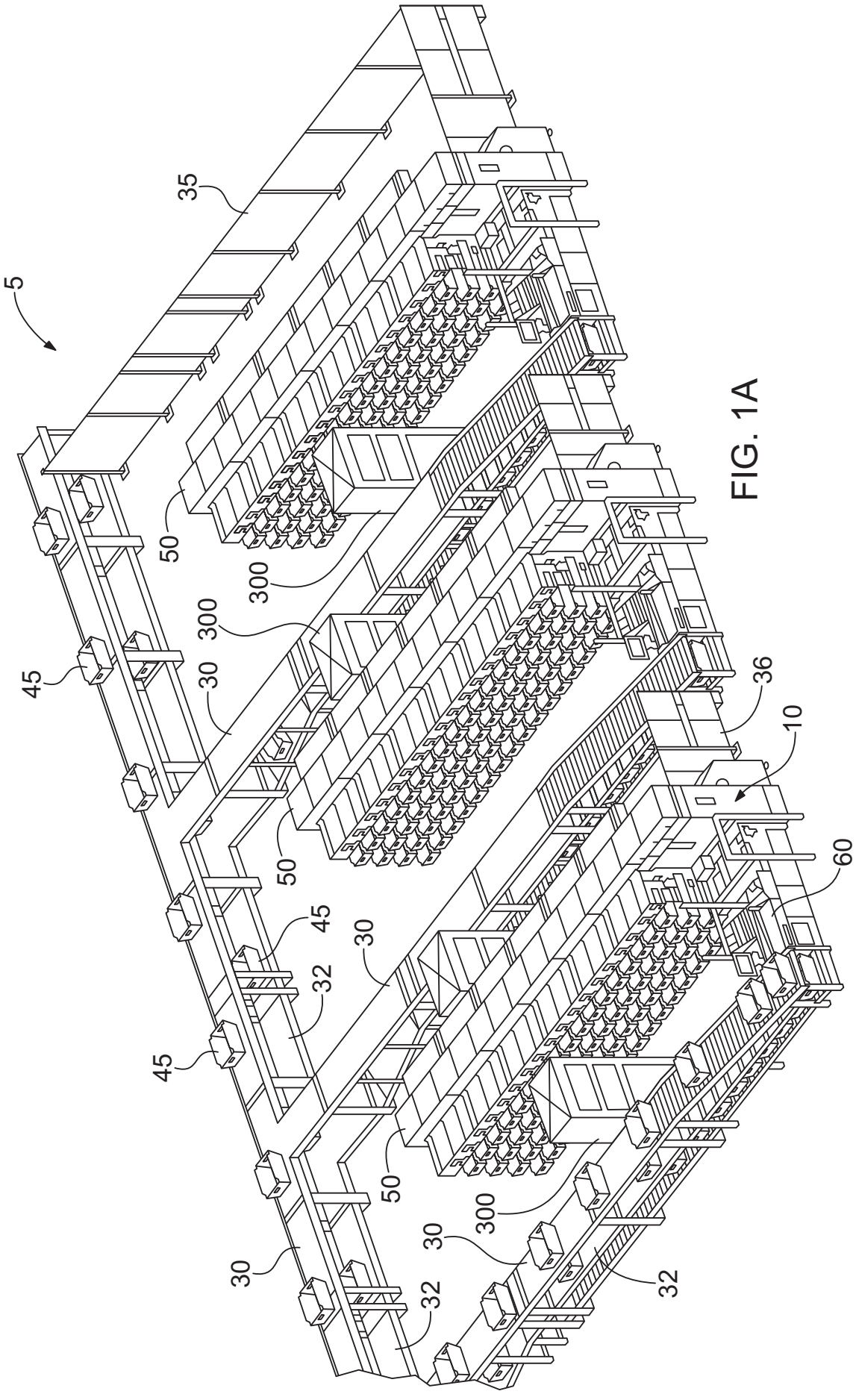

FIG. 1A

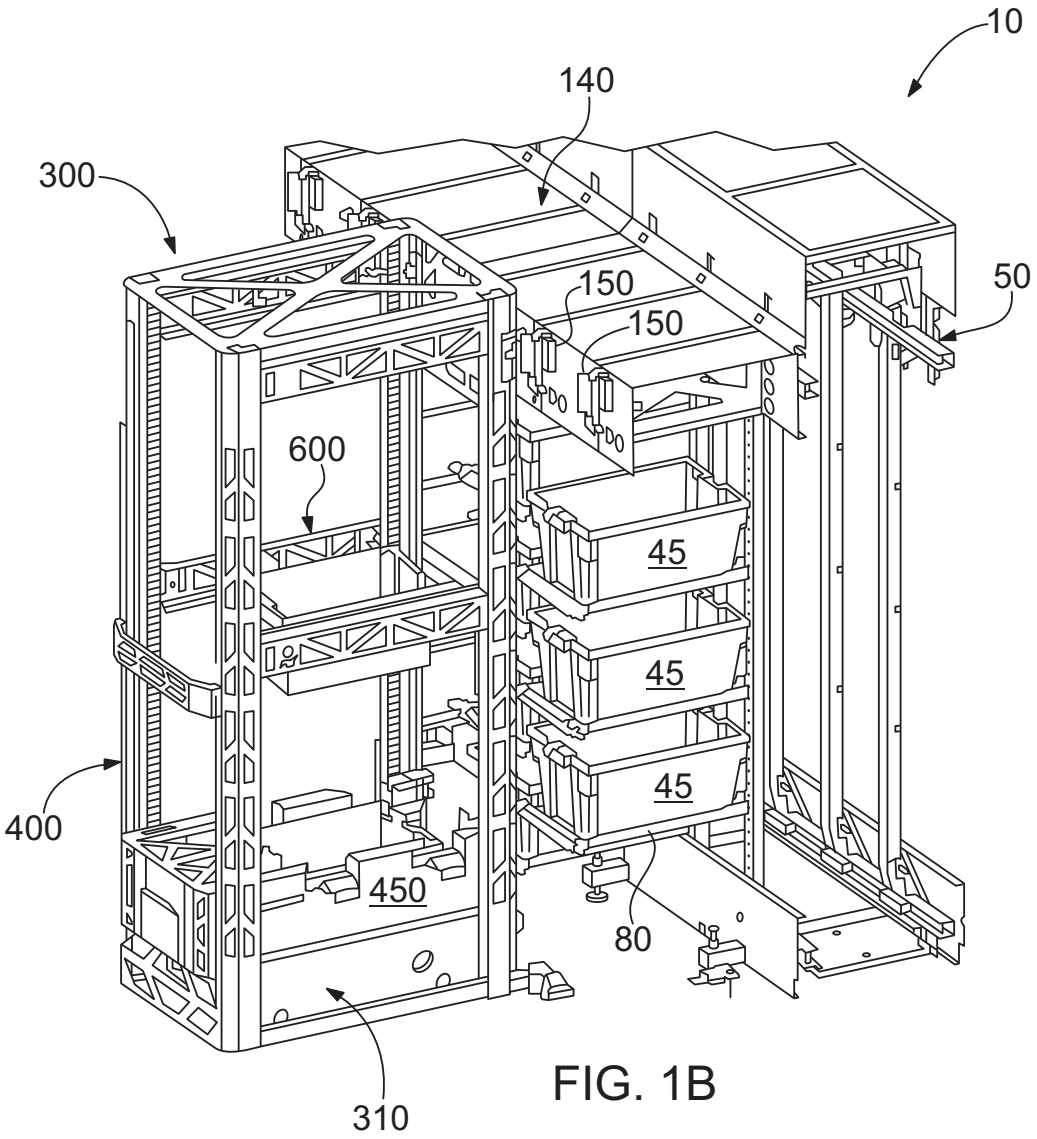

FIG. 1B

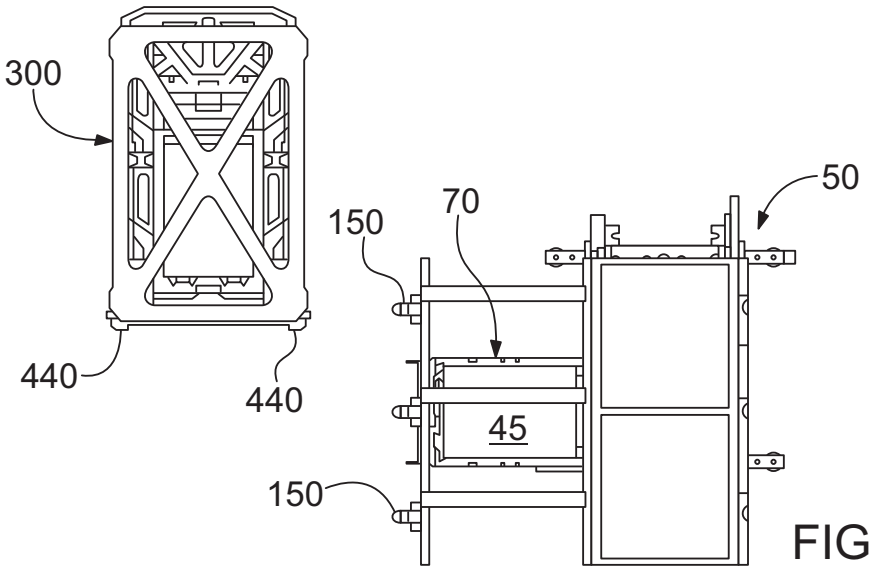

FIG. 2

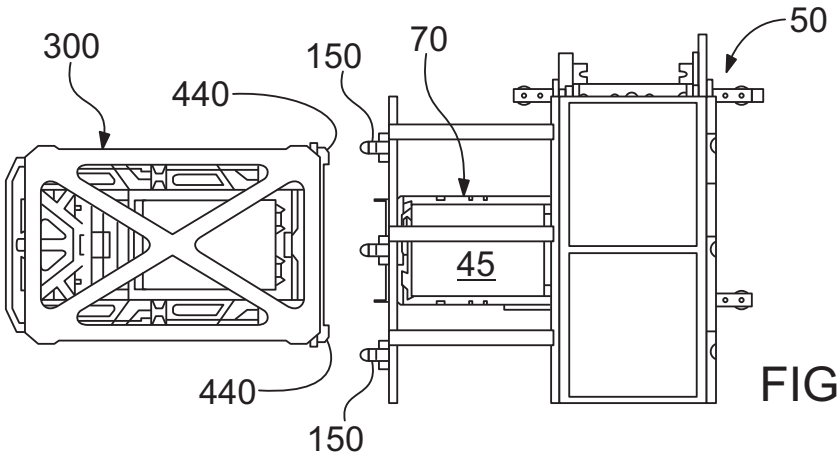

FIG. 3

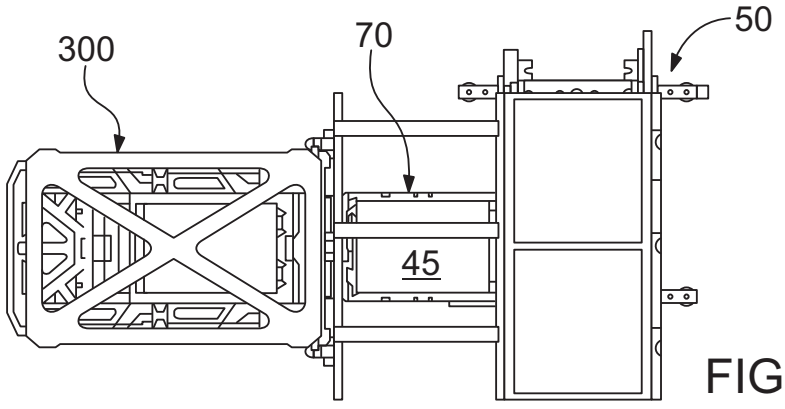

FIG. 4

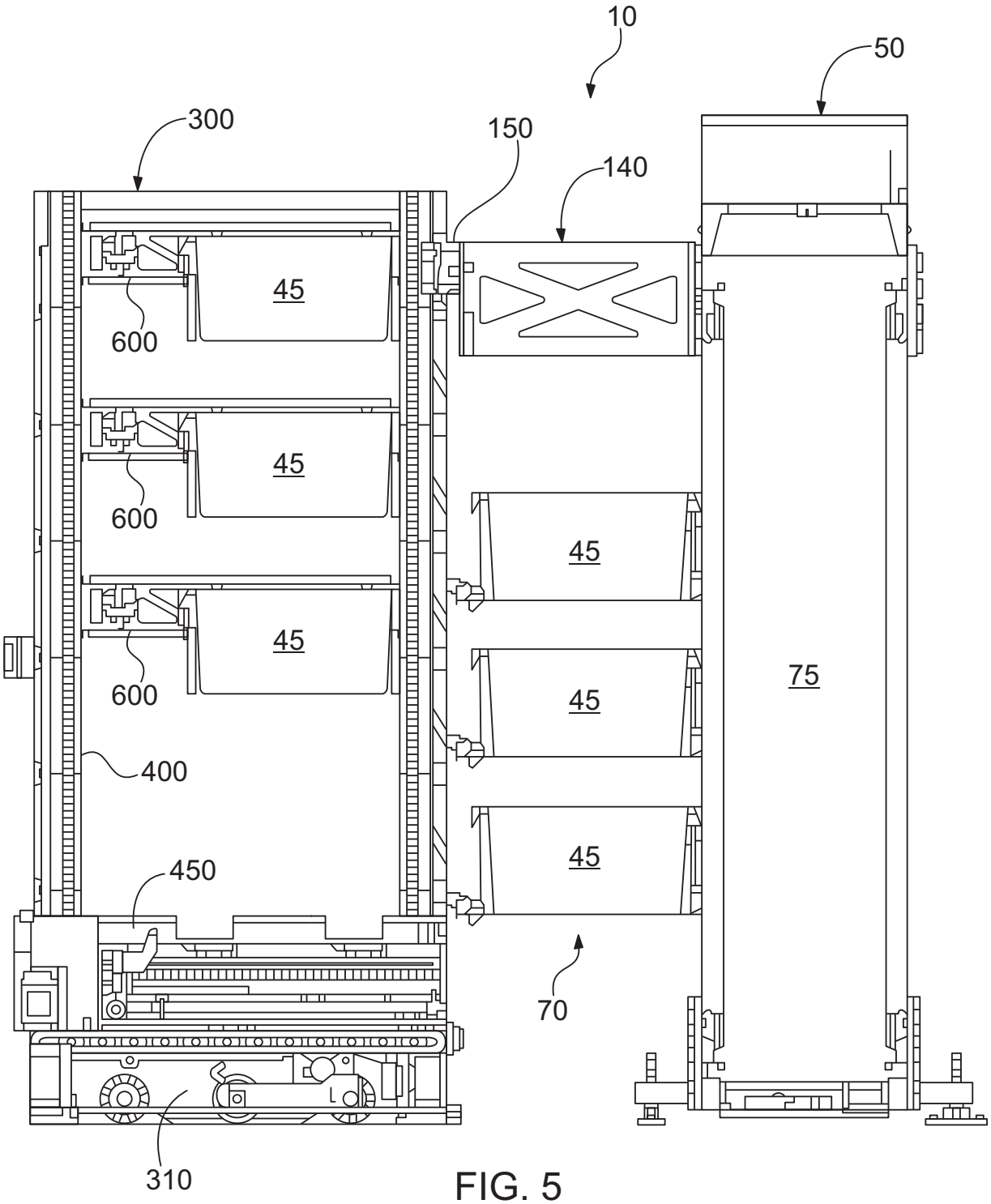

FIG. 5

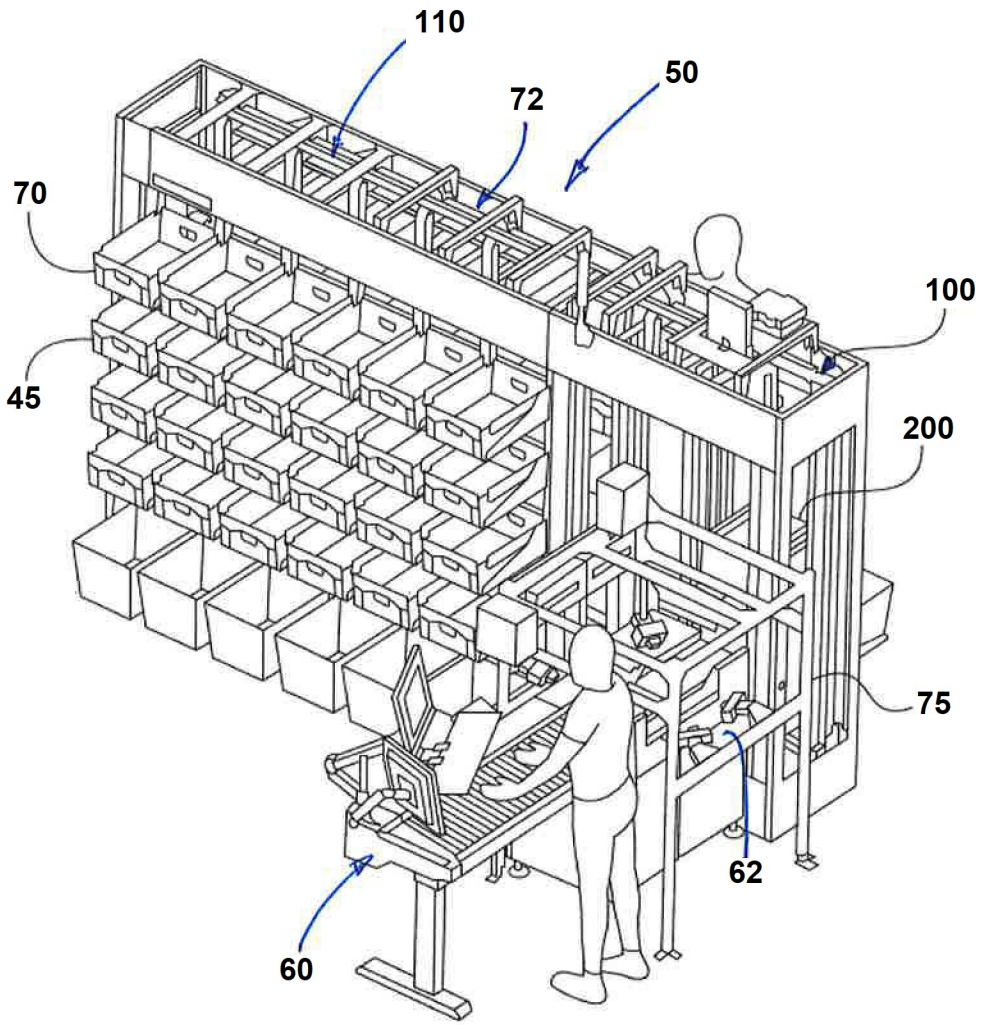

FIG. 6

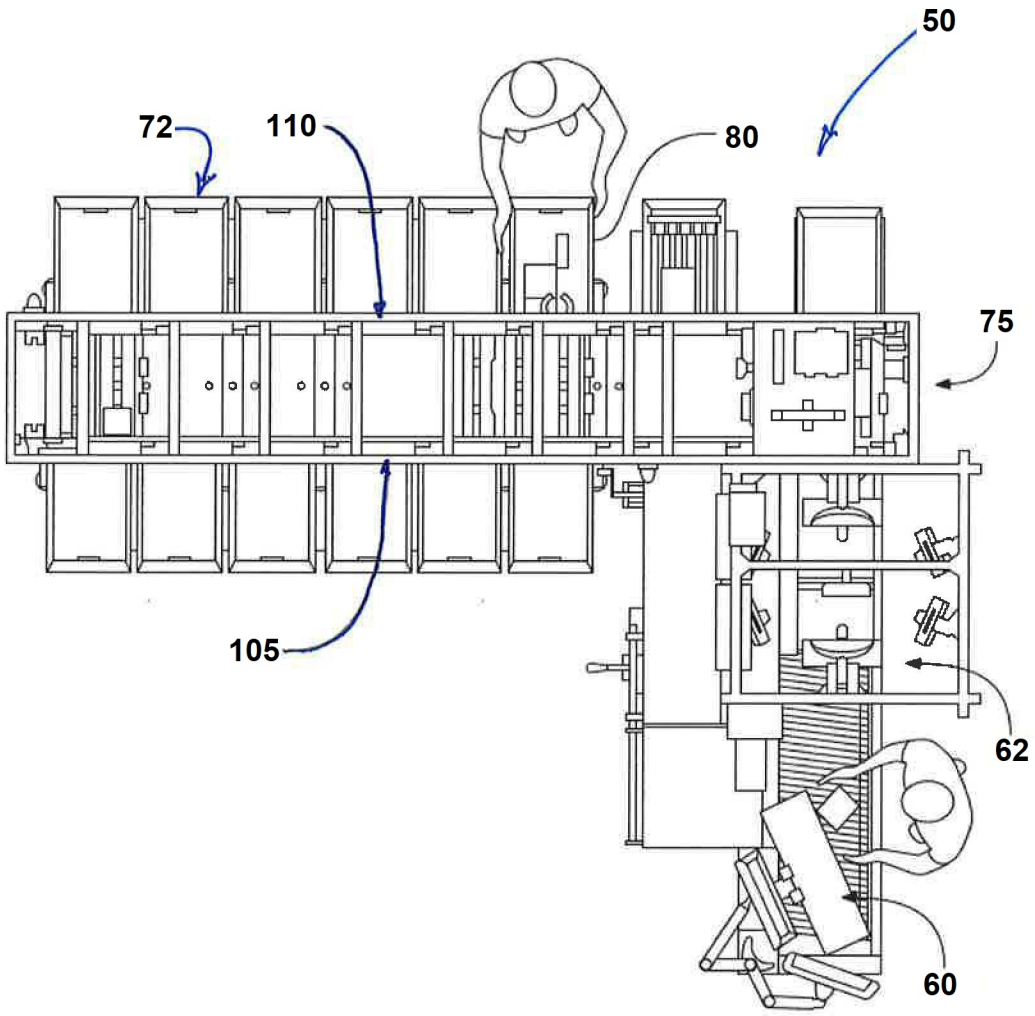

FIG. 7

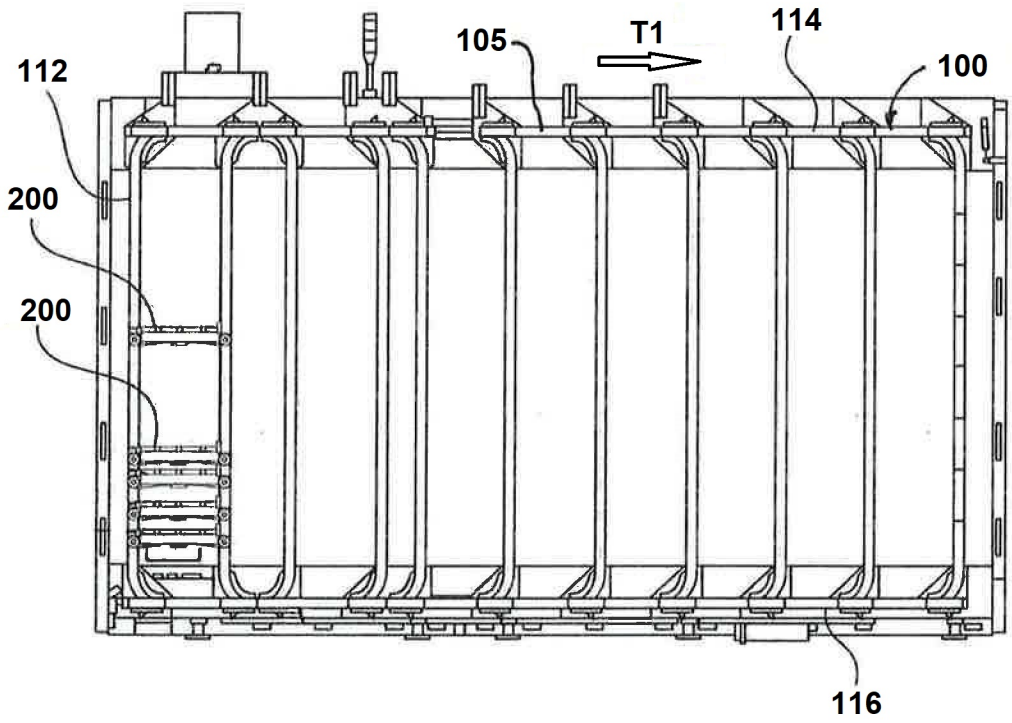

FIG. 8

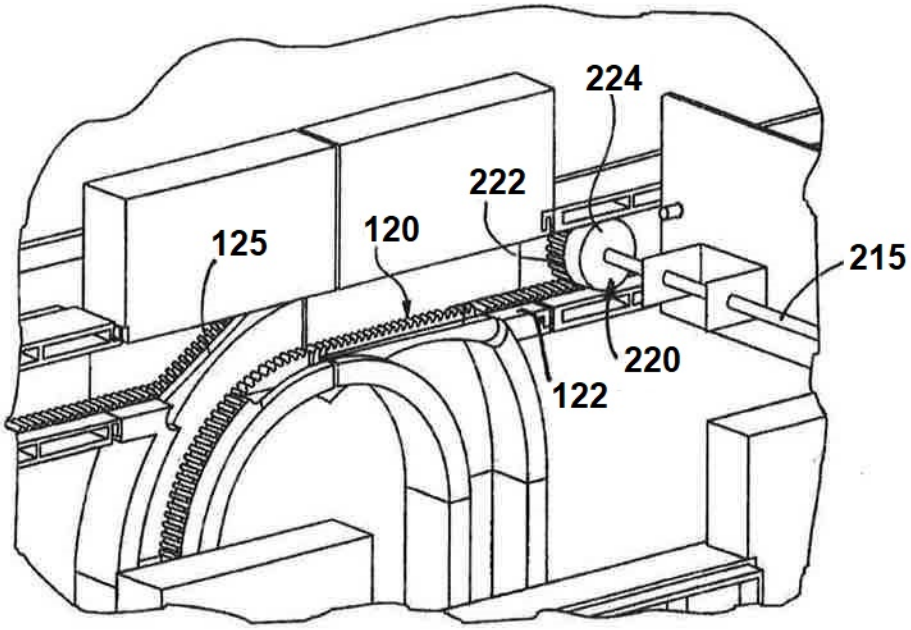

FIG. 9

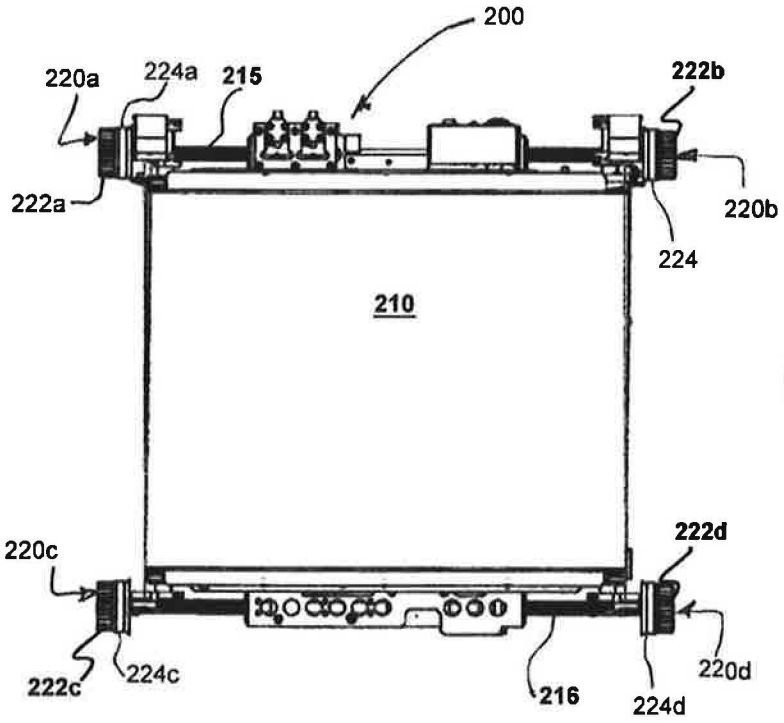
200
220a
224a
215
222b
222a
220b
224
210
220c
222d
222c
224c
216
224d
220d

FIG. 10

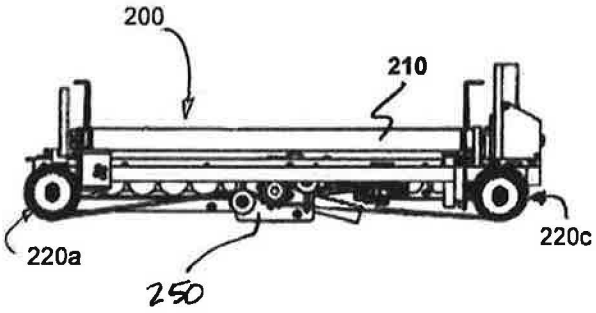
200
210
220a
220c
250

FIG. 11

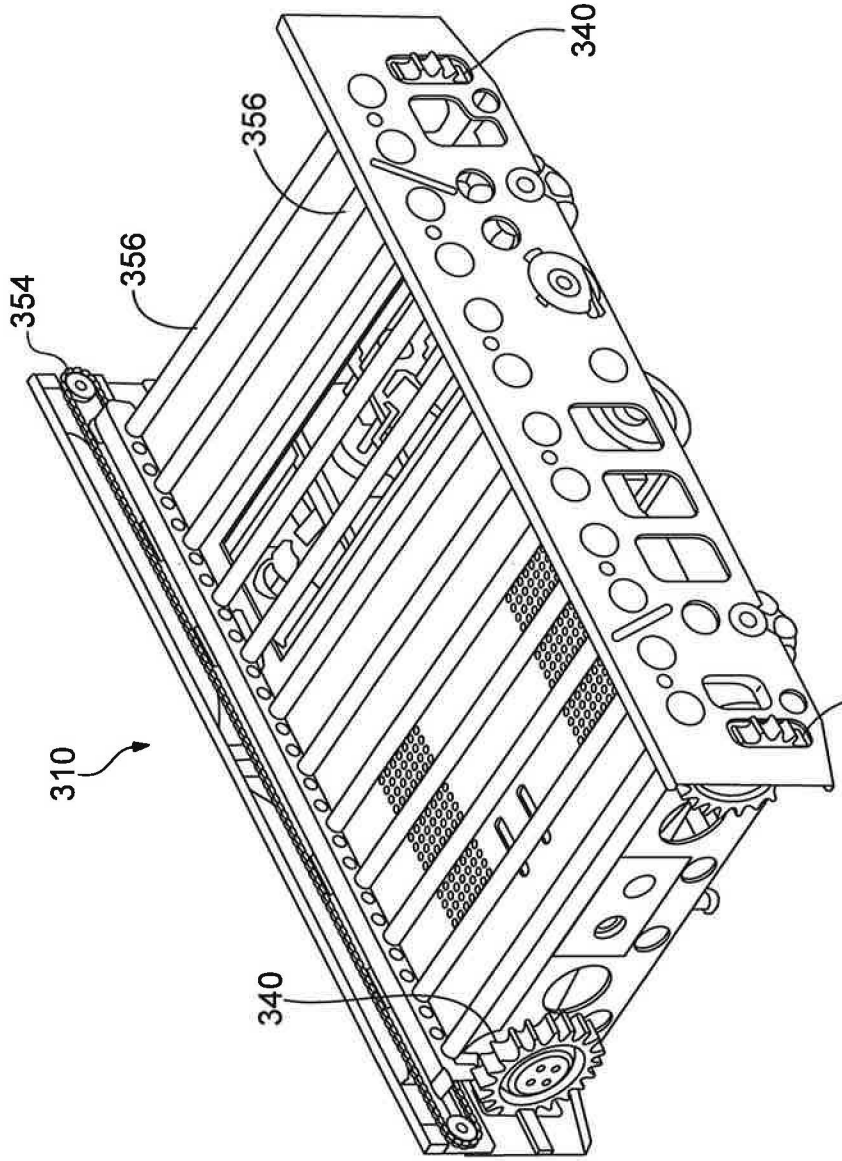

FIG. 12

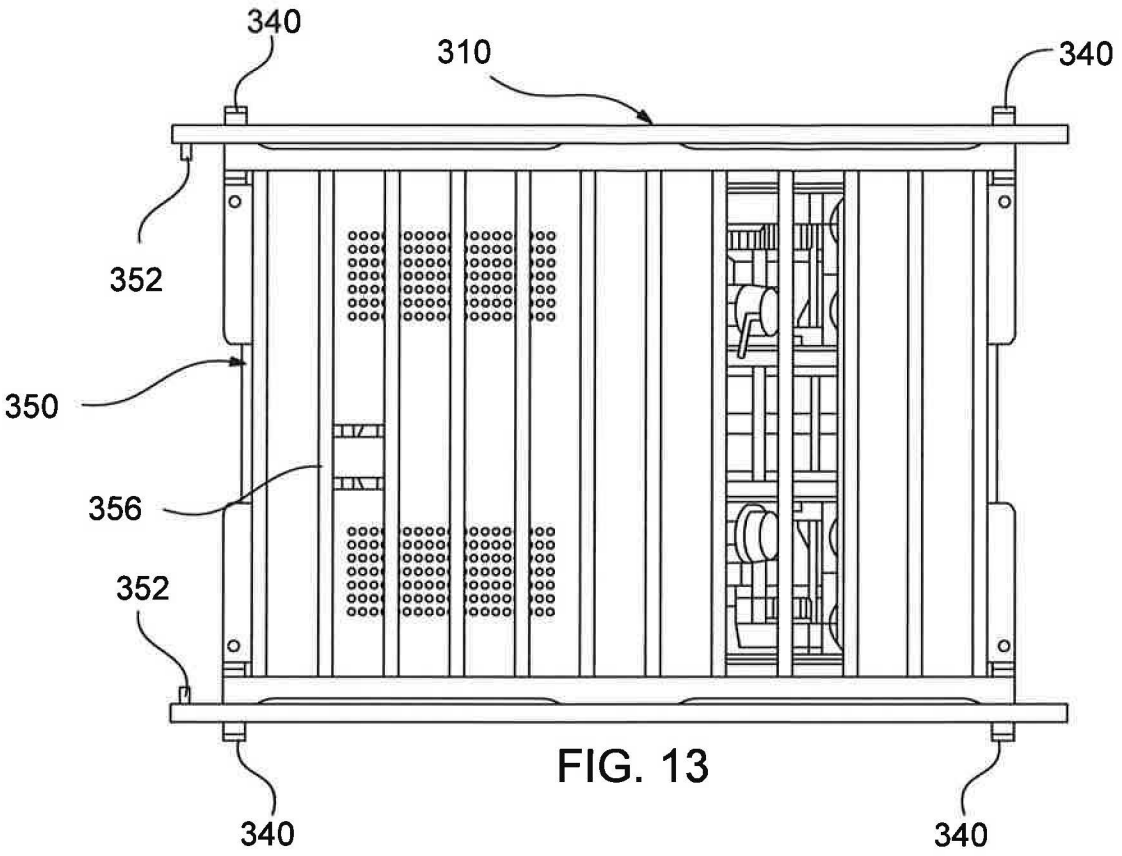

FIG. 13

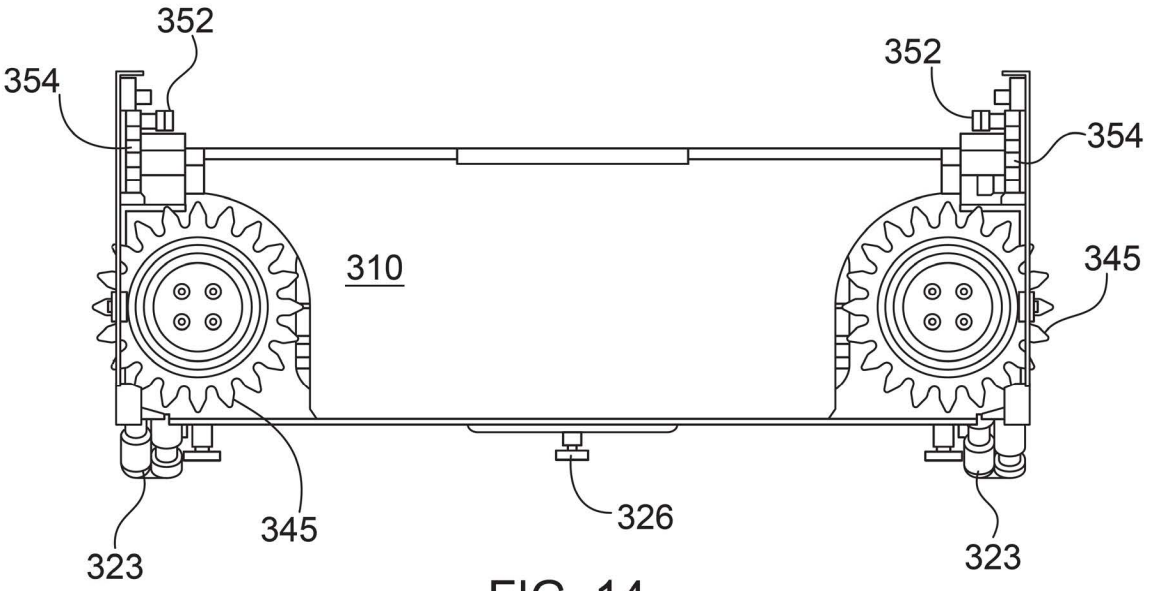
352
354
352
354
310
345
345
326
323
323

FIG. 14

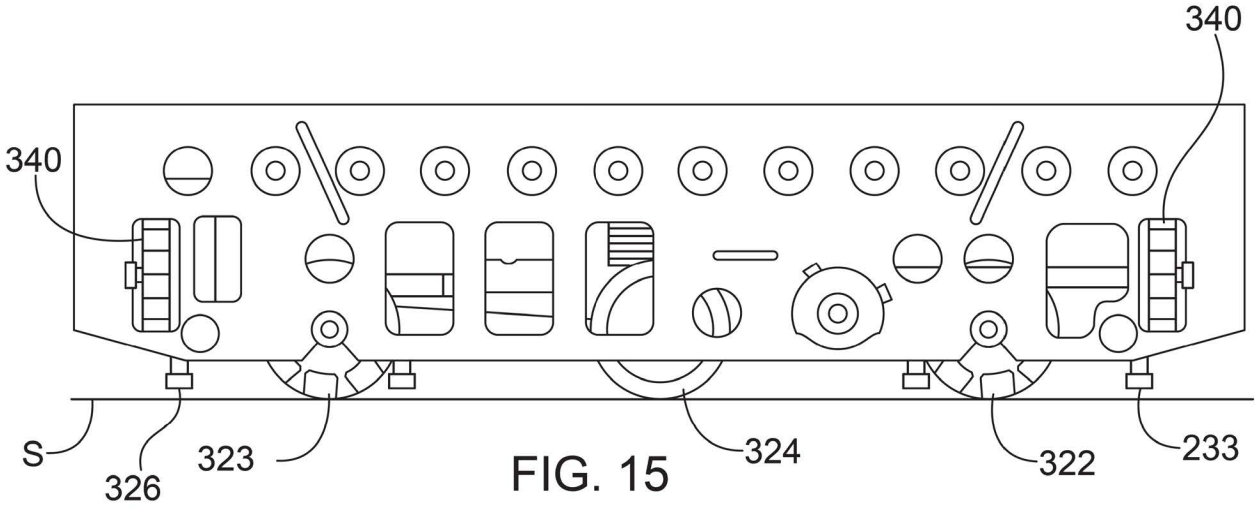
340
340
S
326
323
324
322
233

FIG. 15

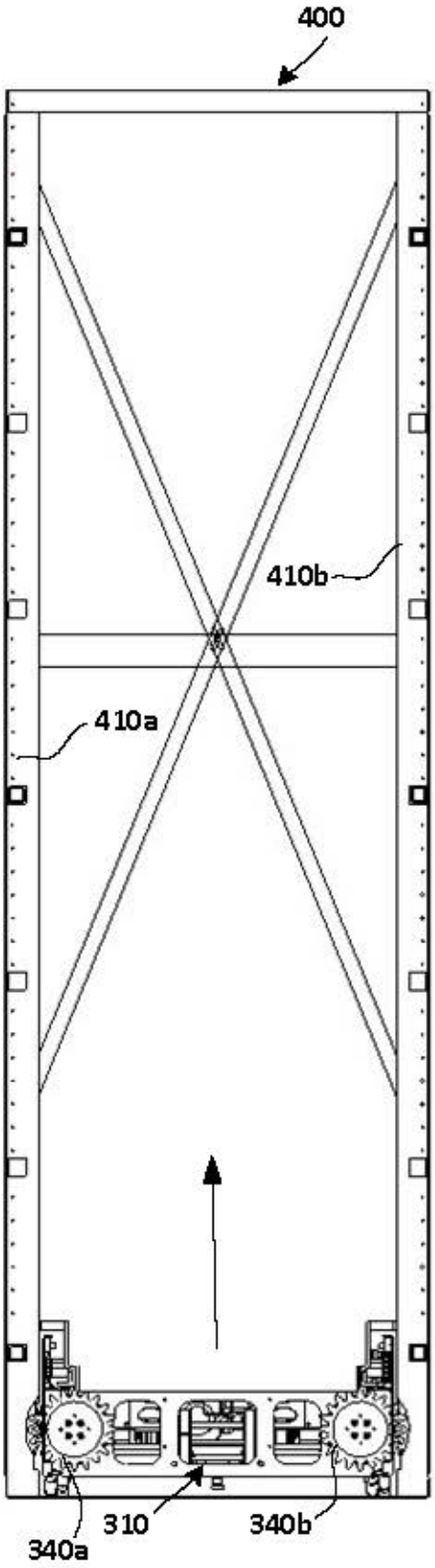

FIG. 16

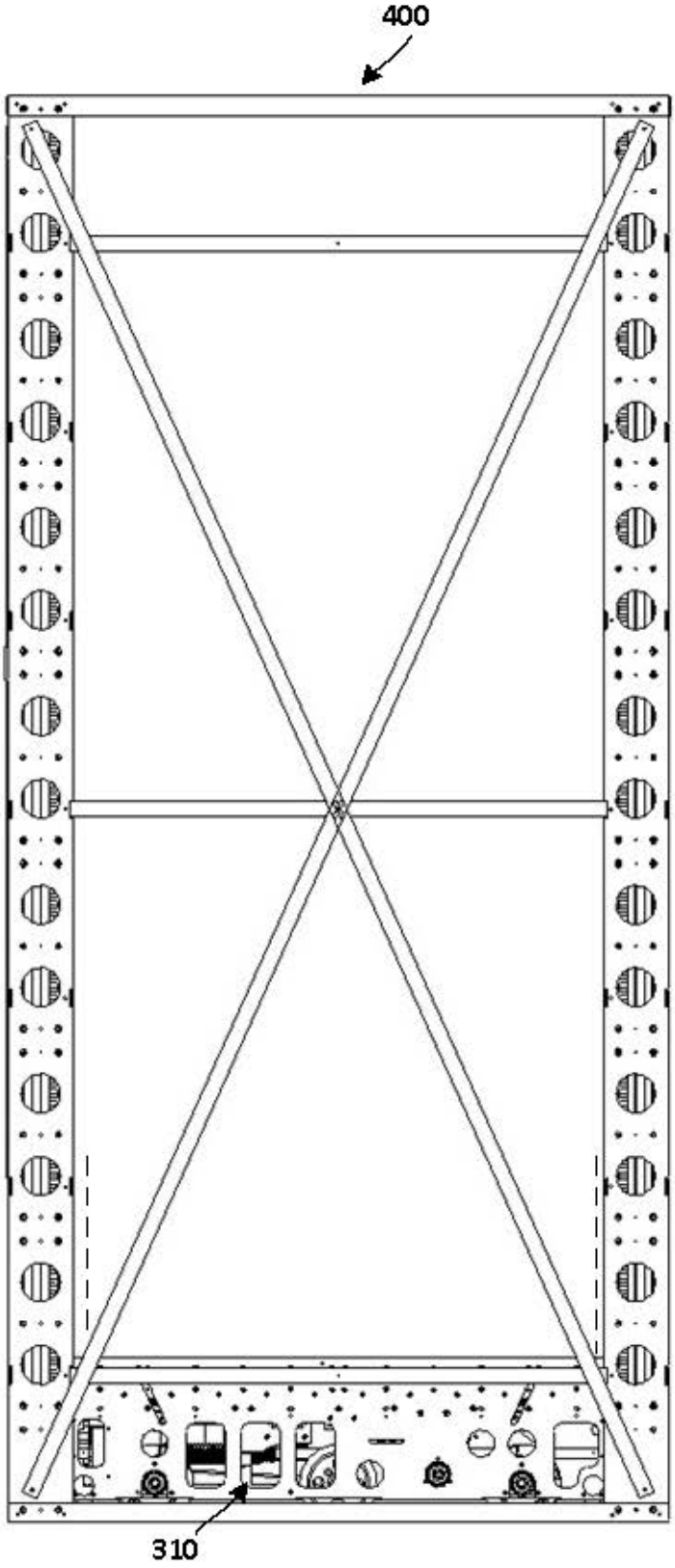

FIG. 17

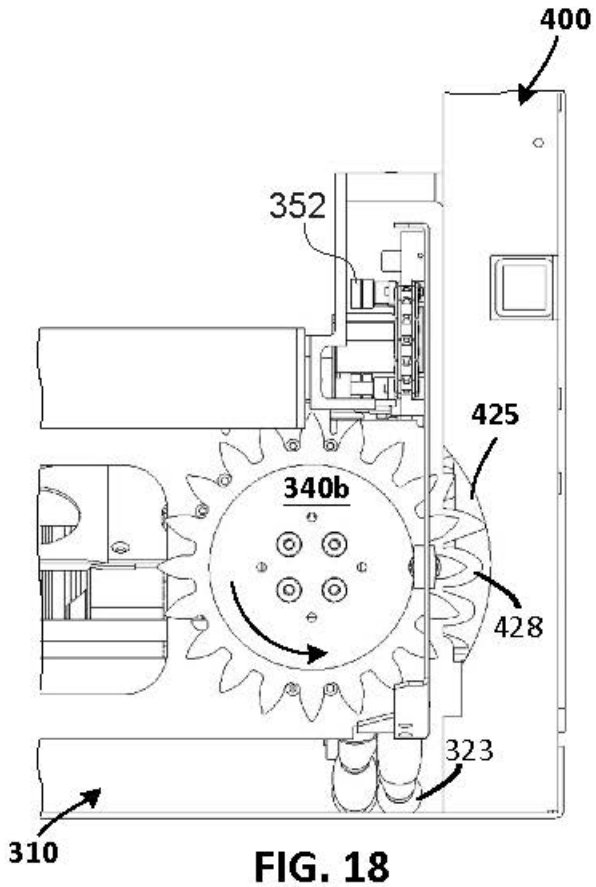

FIG. 18

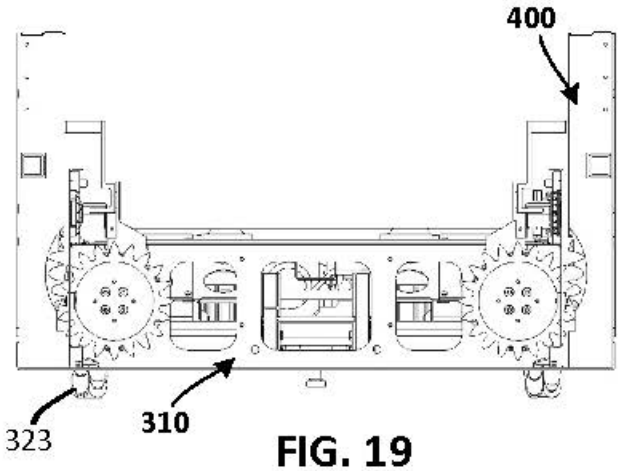

FIG. 19

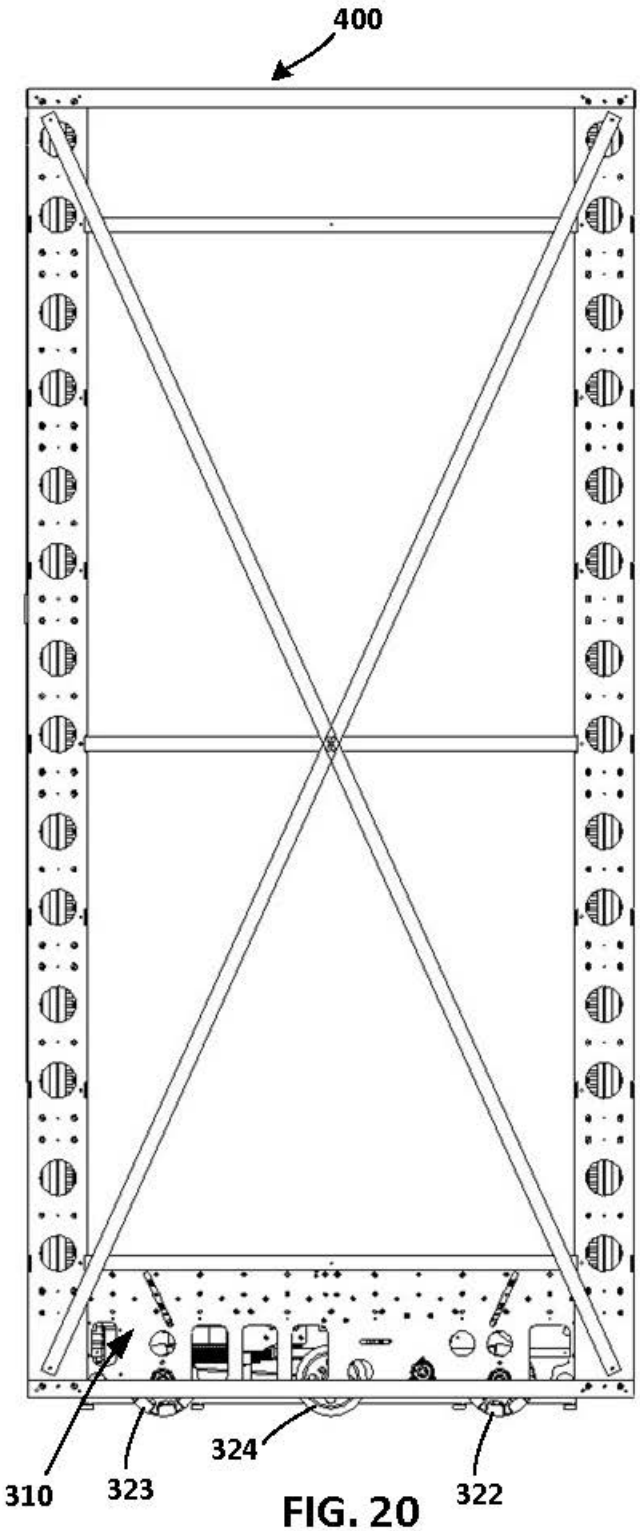

FIG. 20

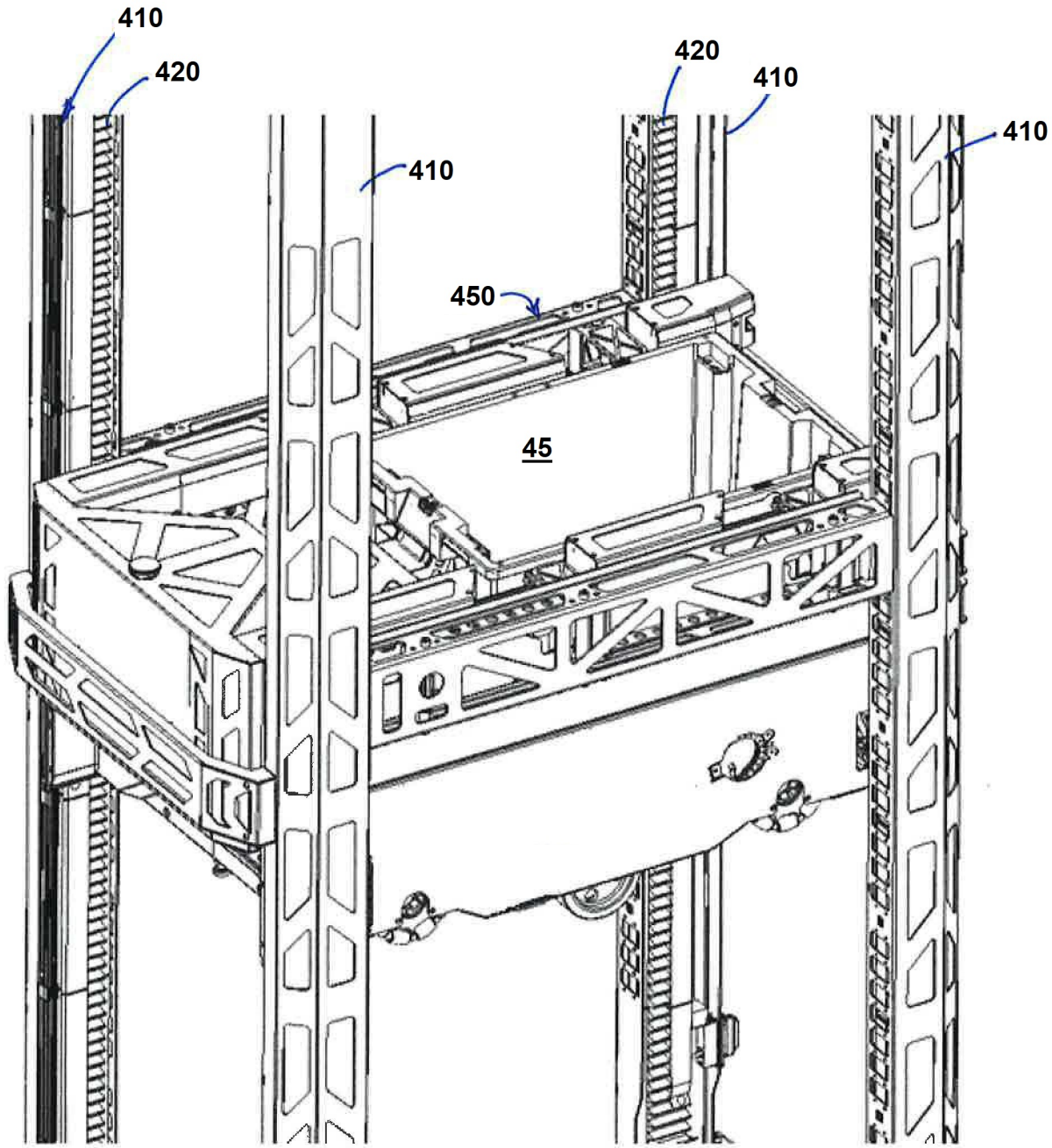

FIG. 21

FIG. 22

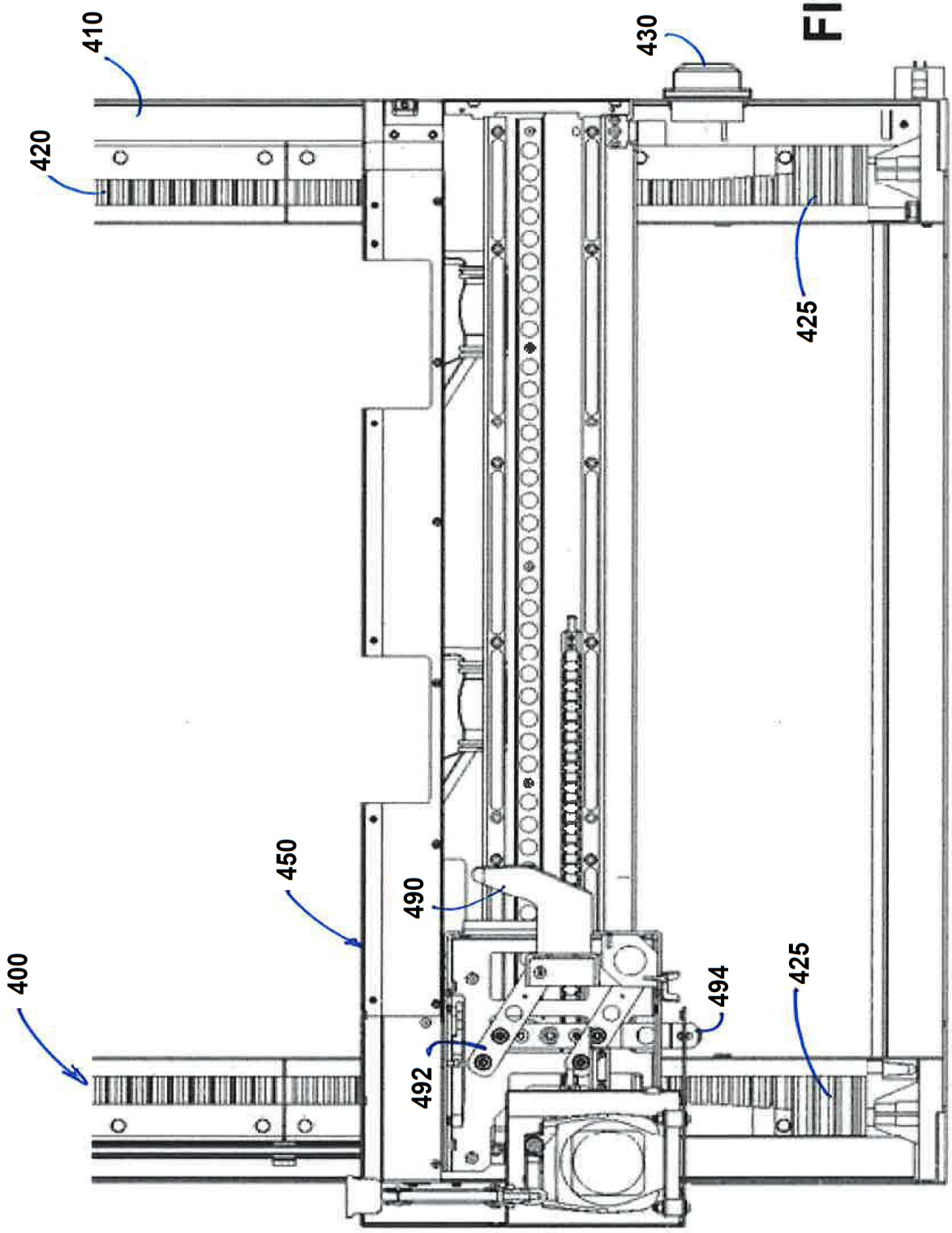

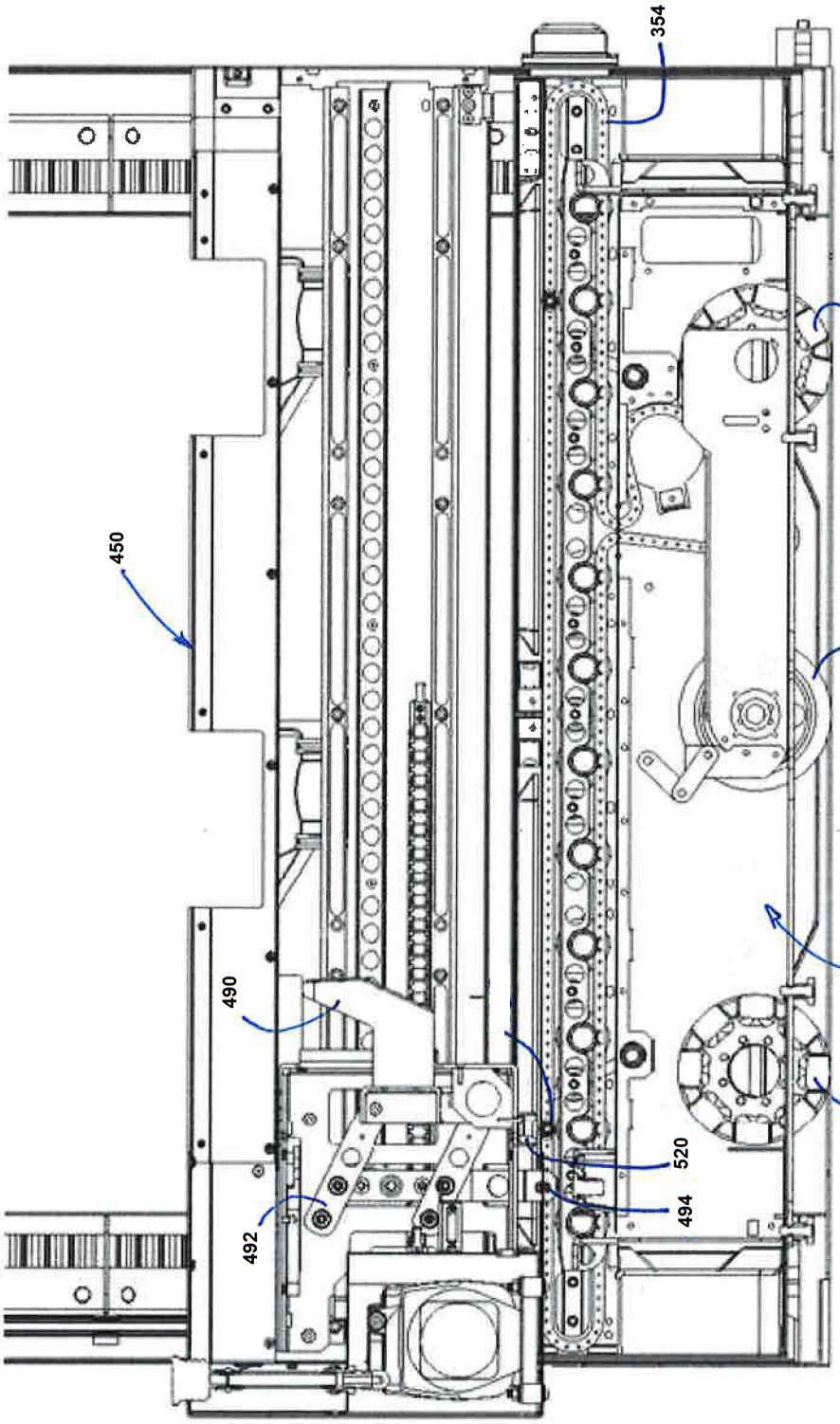

FIG. 23

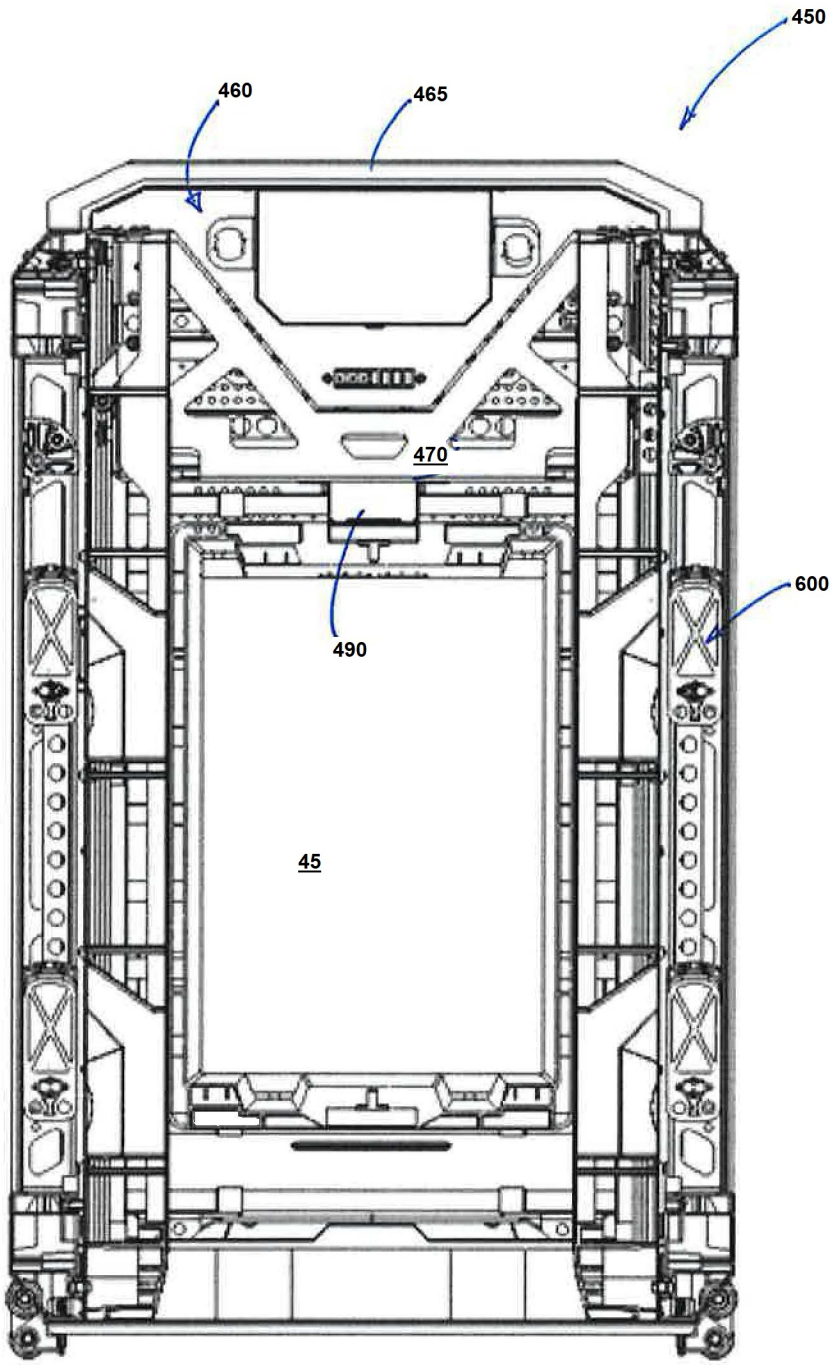

FIG. 24

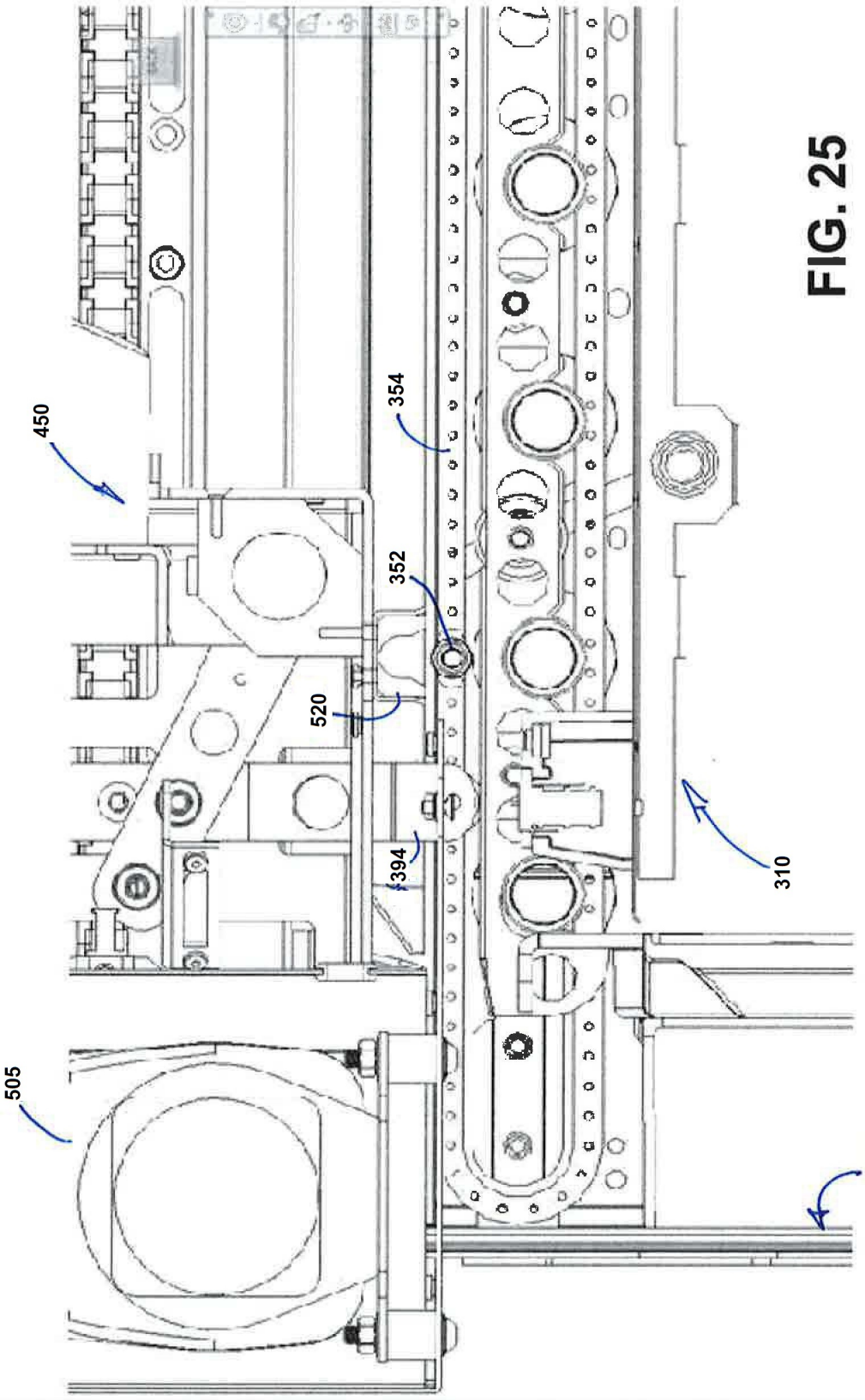

FIG. 25

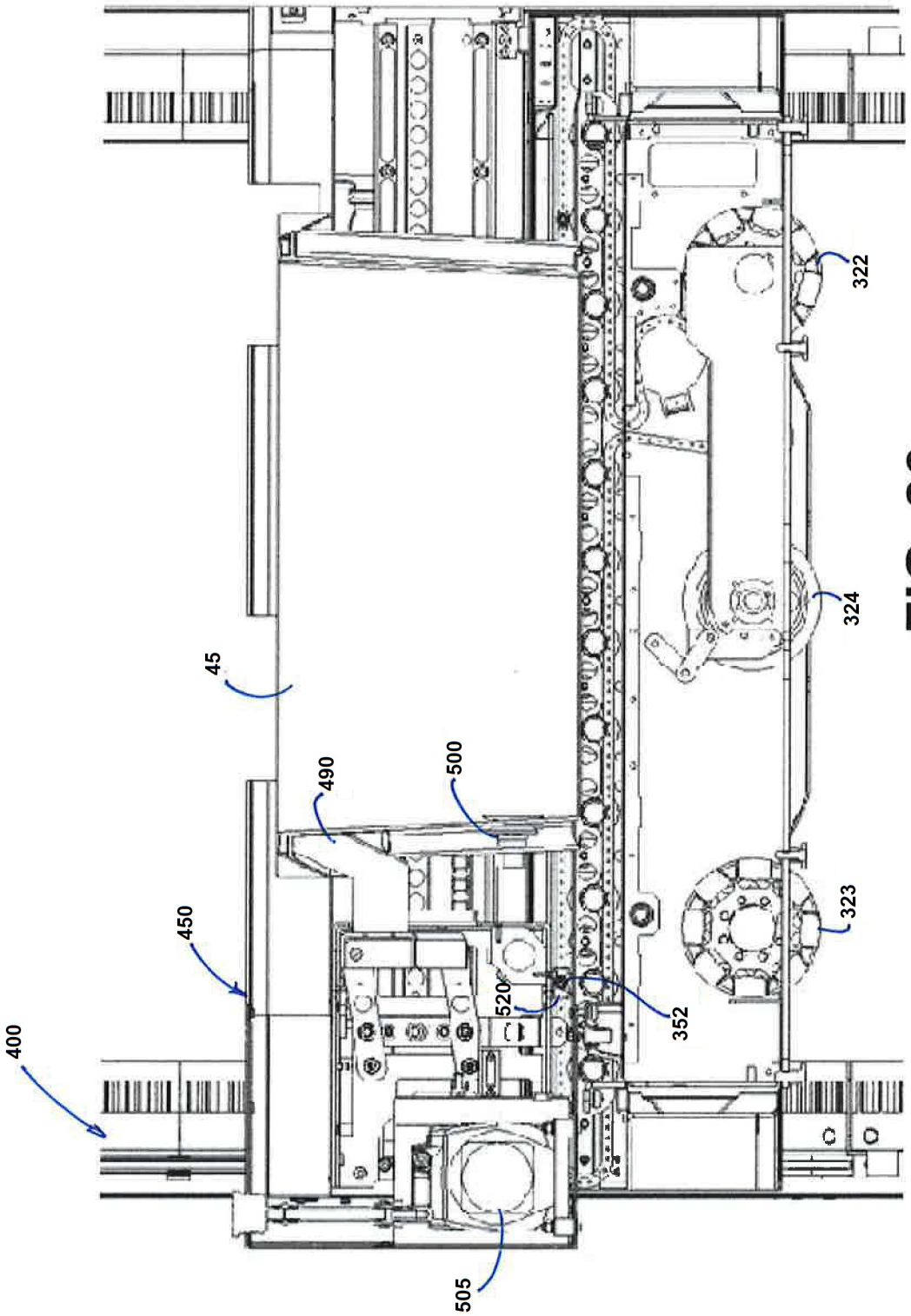

FIG. 26

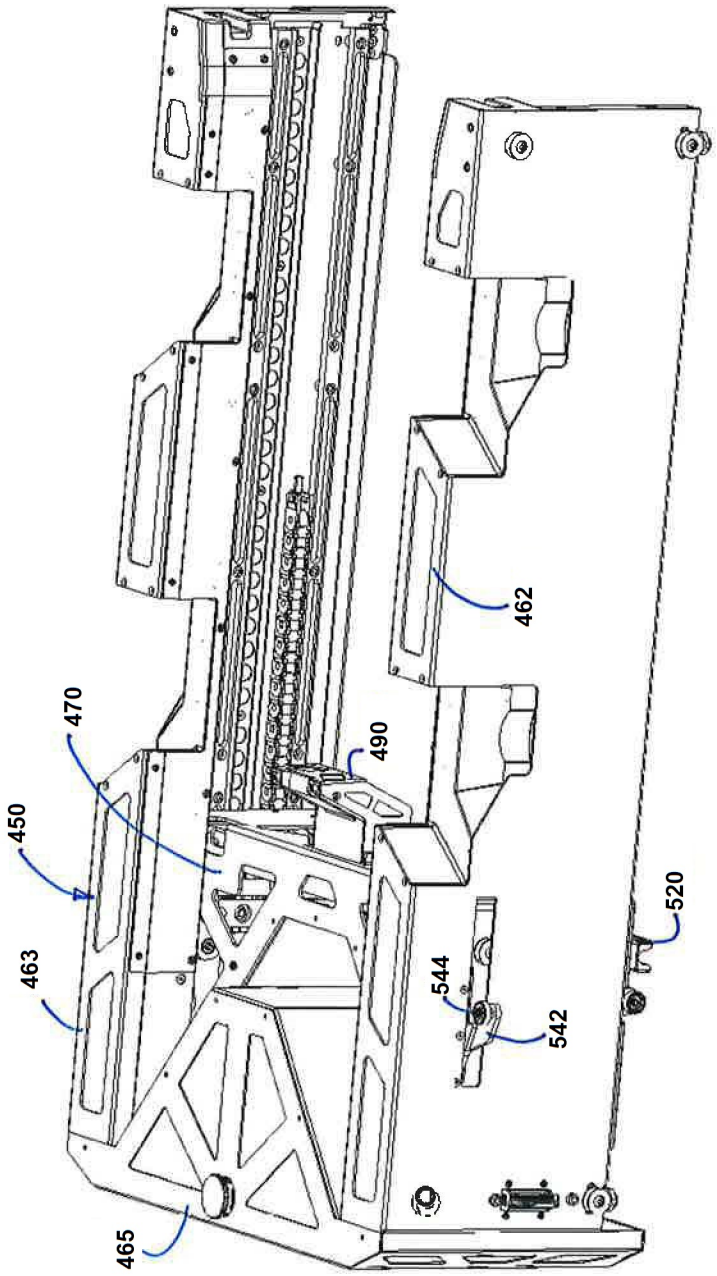

FIG. 27

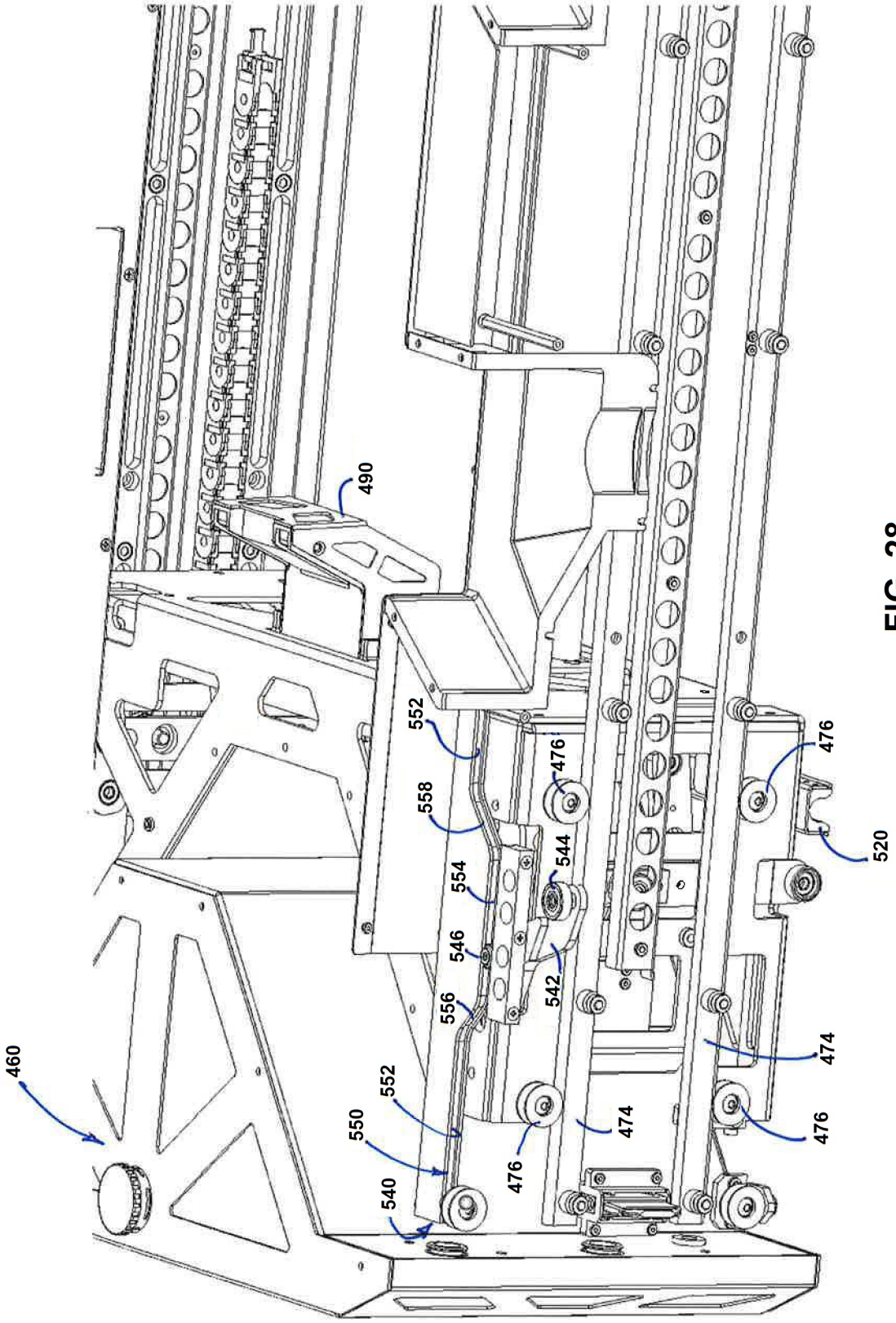
490
552
558
554
546
556
552
550
540
460
476
544
542
476
474
476
474
476
520

FIG. 28

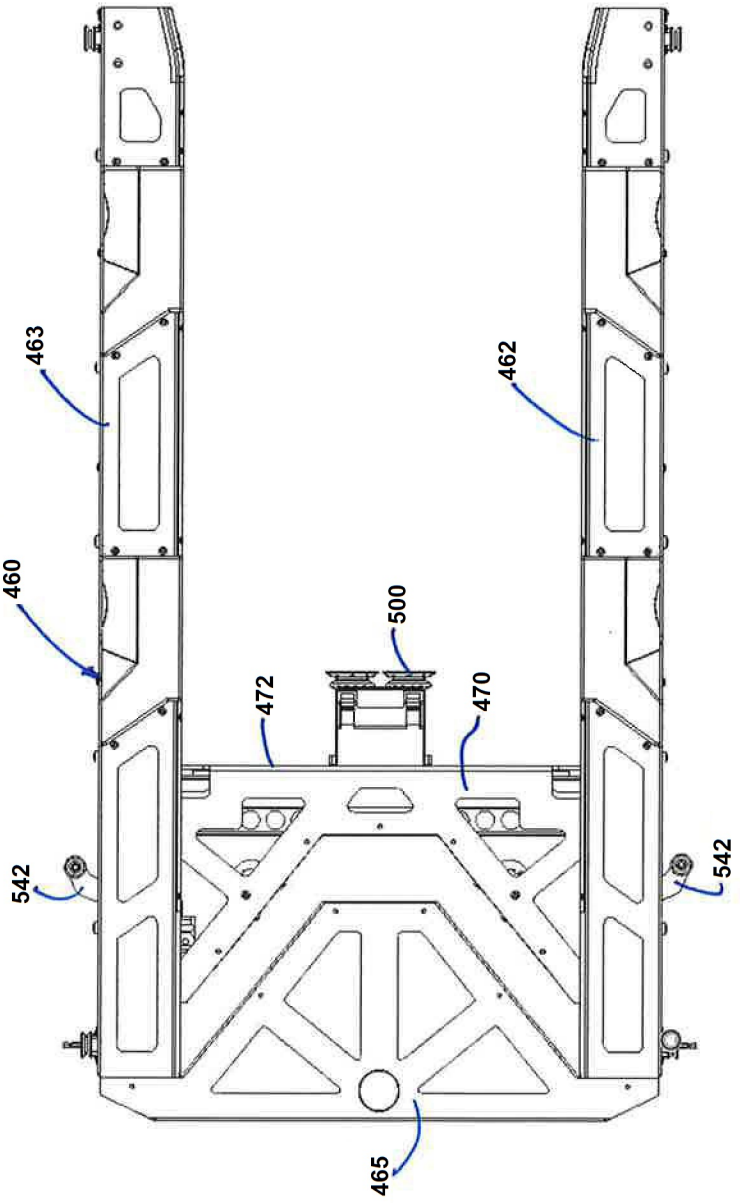

FIG. 29

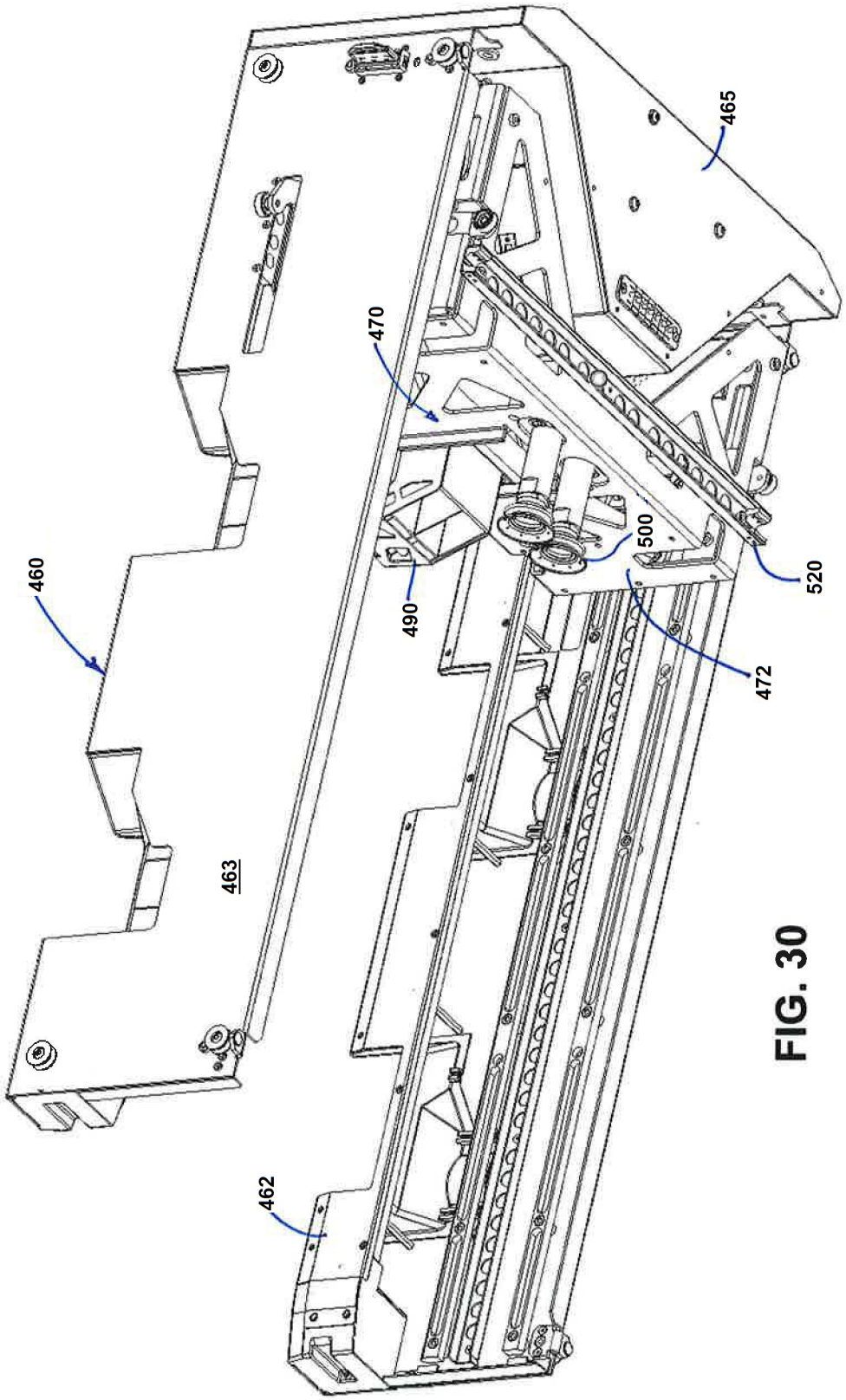

FIG. 30

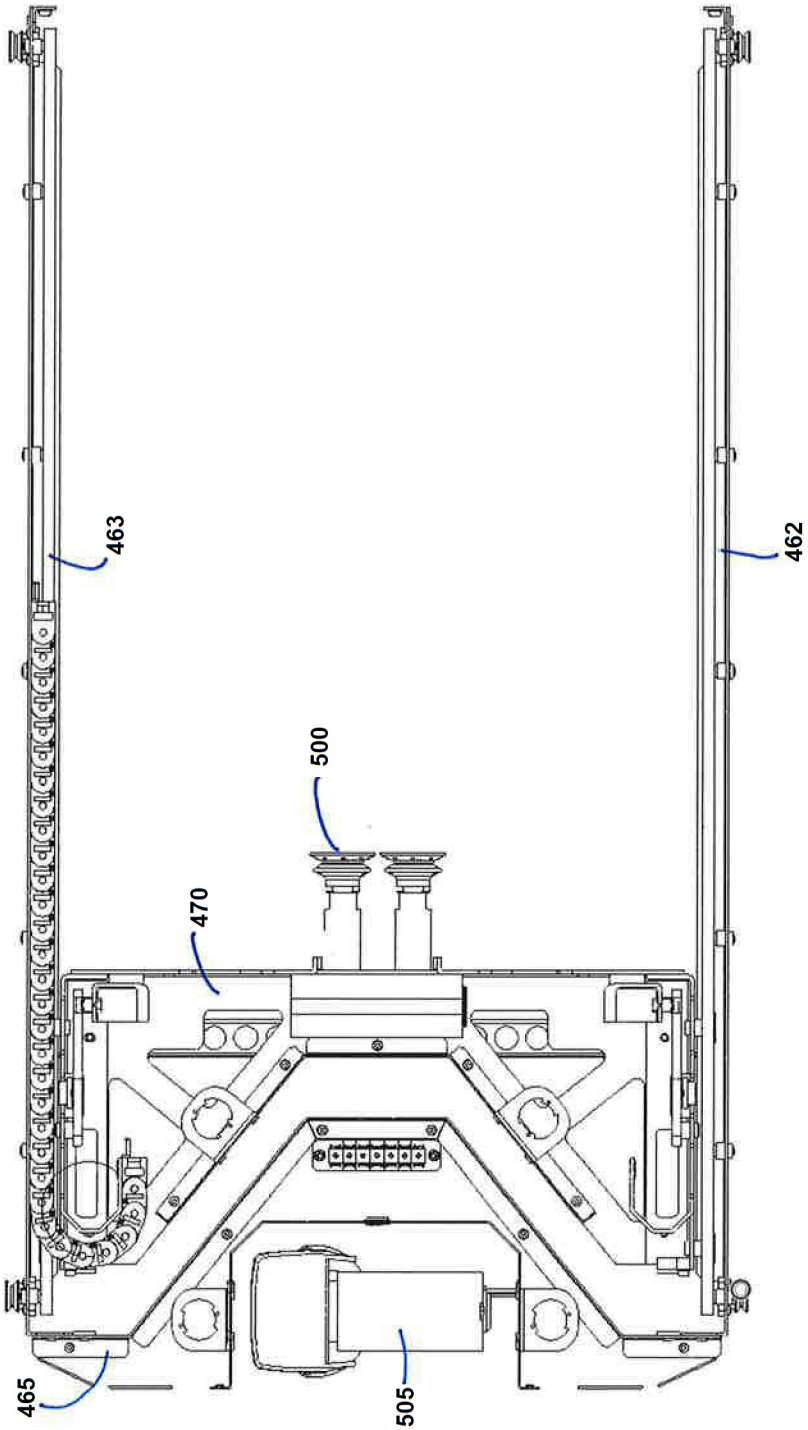

FIG. 31

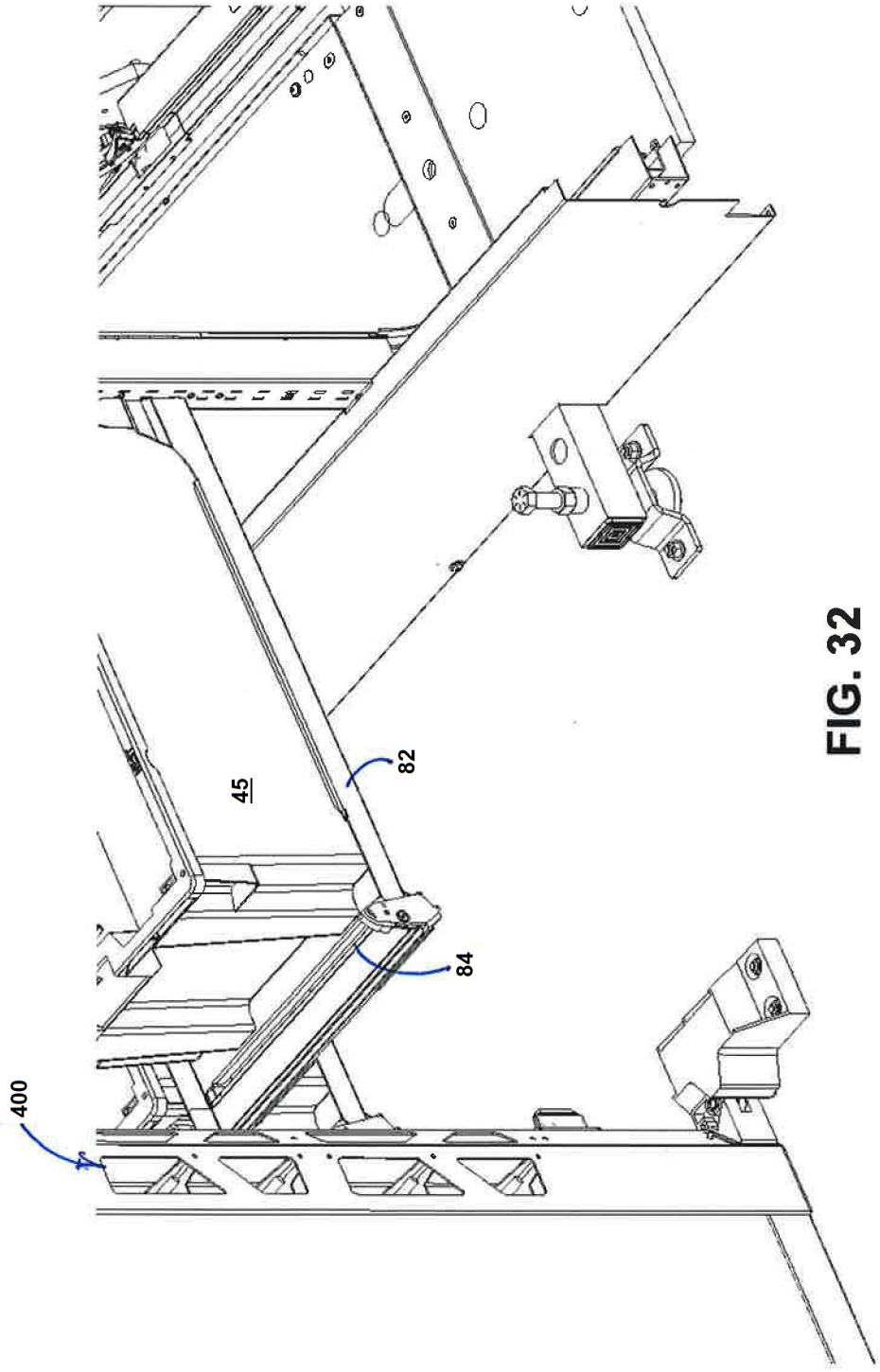

FIG. 32

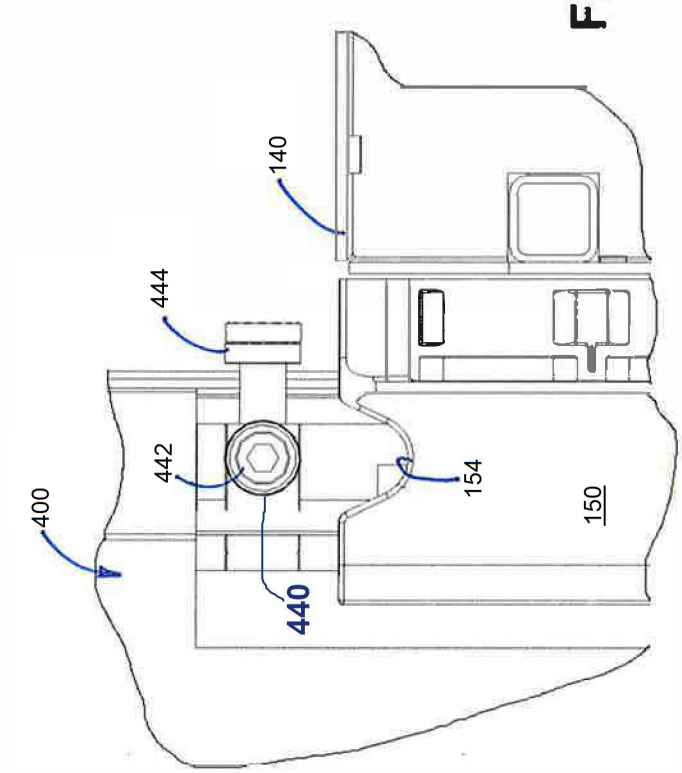

FIG. 34

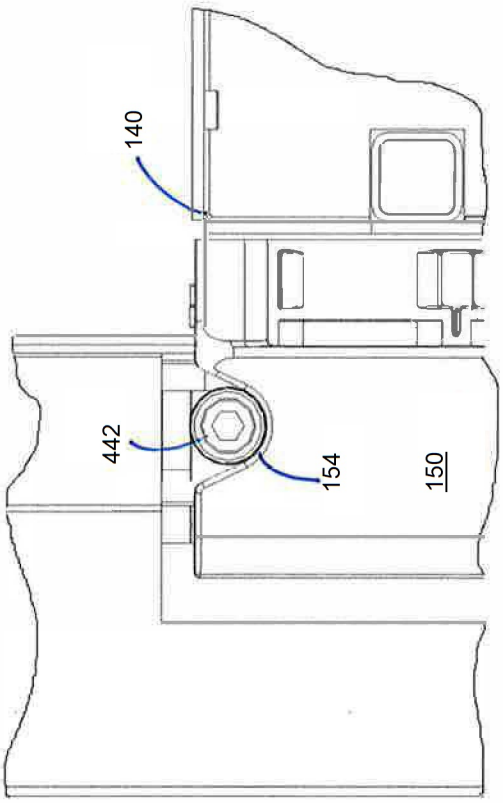

FIG. 35

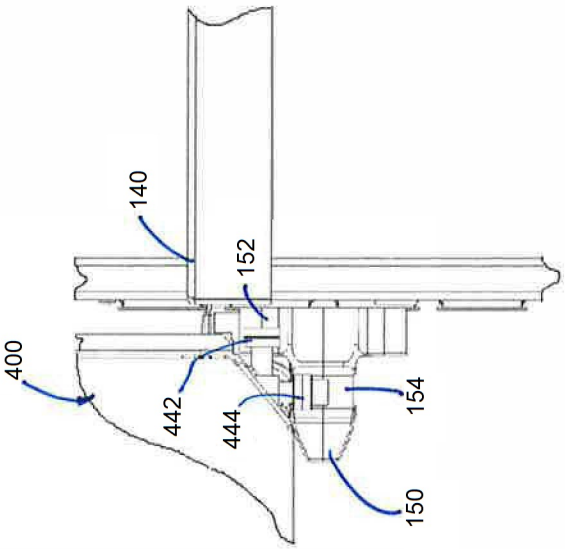

FIG. 33

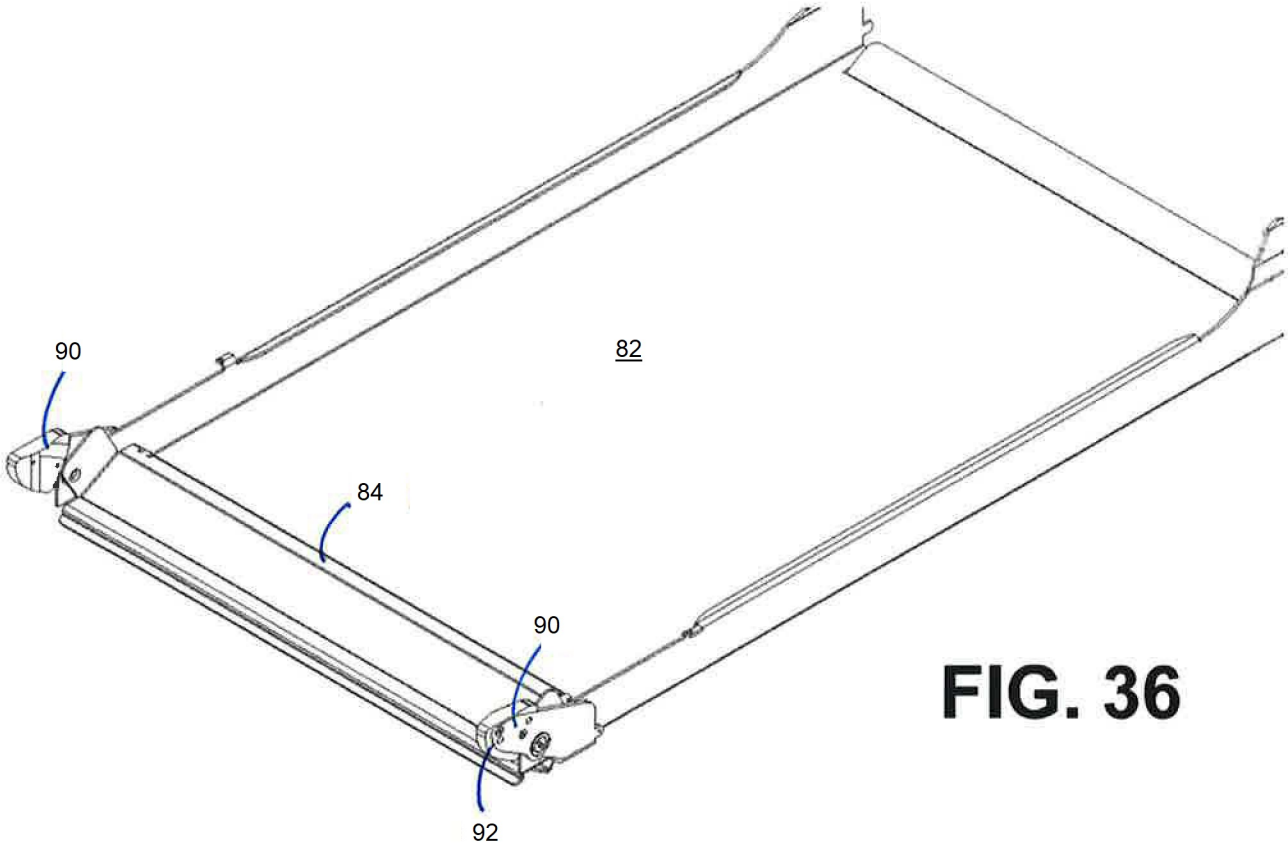

FIG. 36

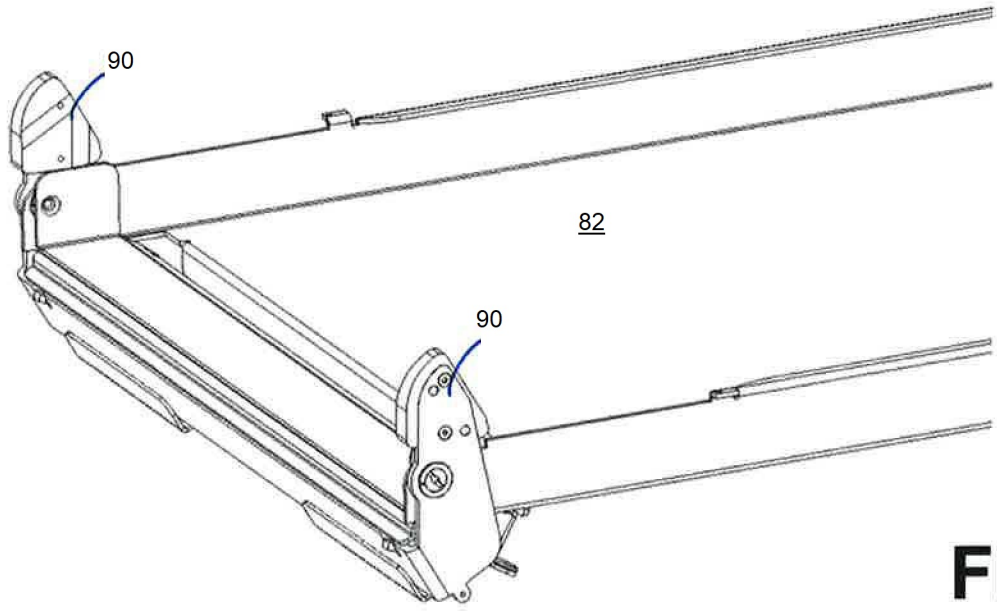

FIG. 37

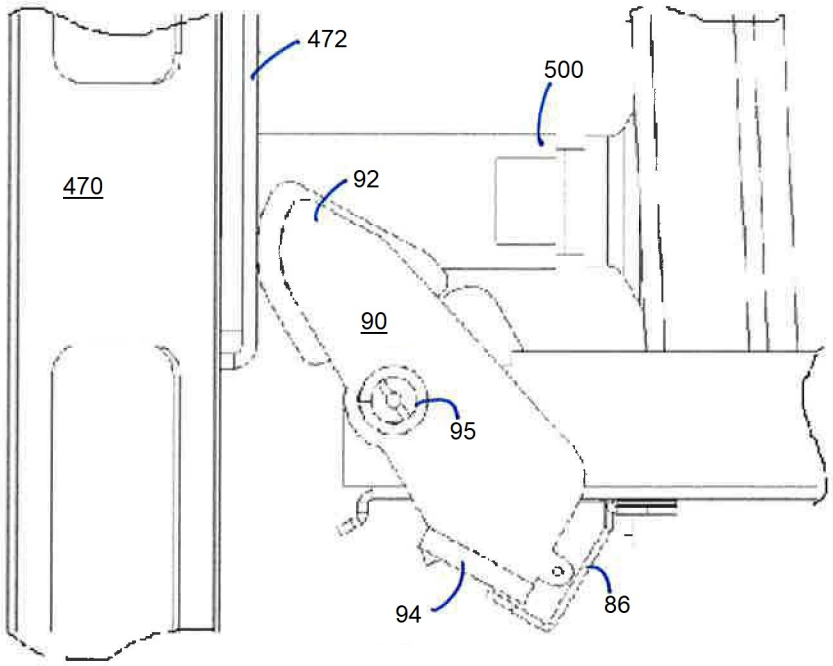

FIG. 38

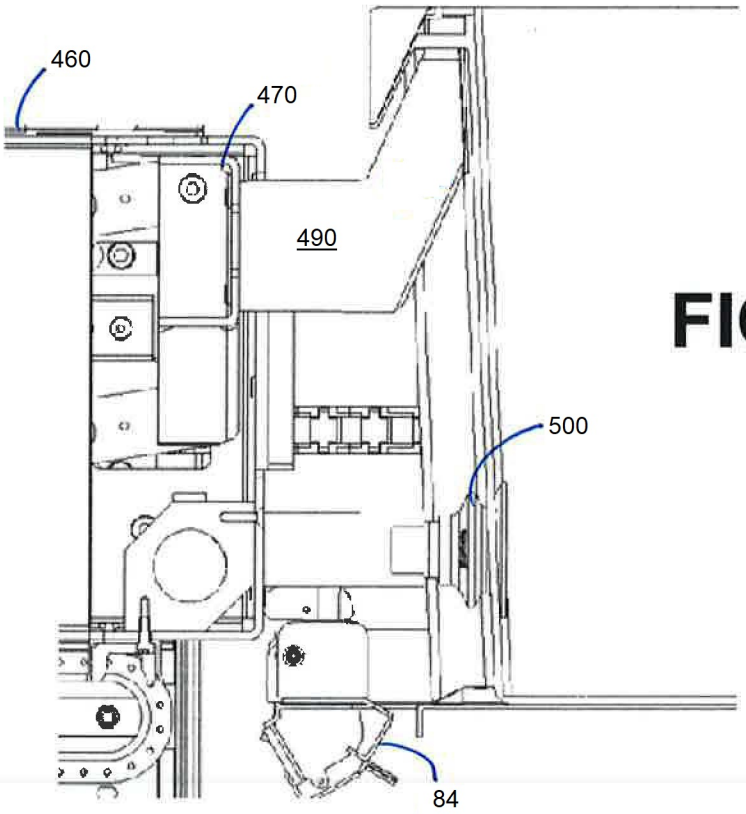

FIG. 39

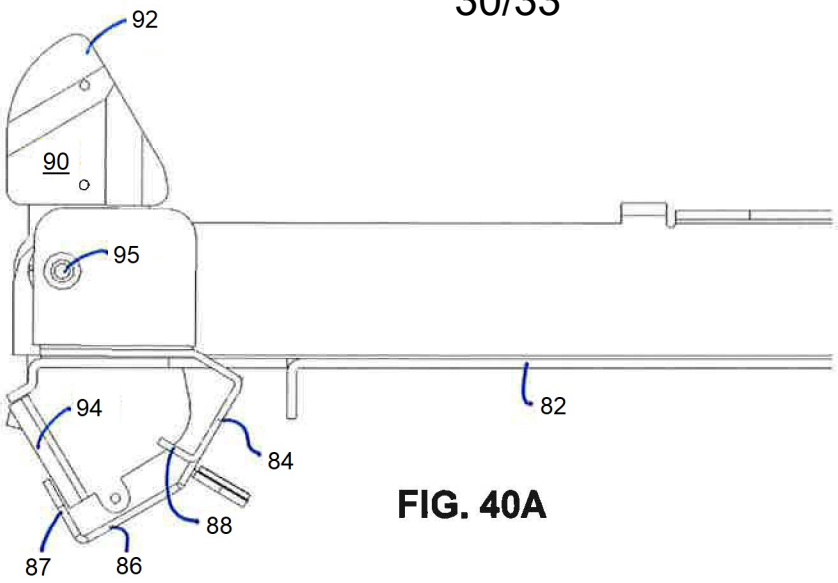

FIG. 40A

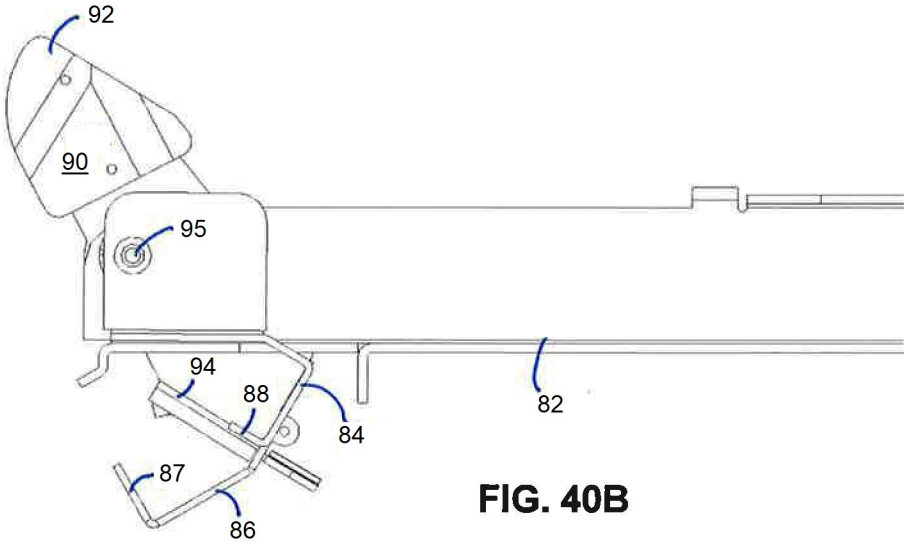

FIG. 40B

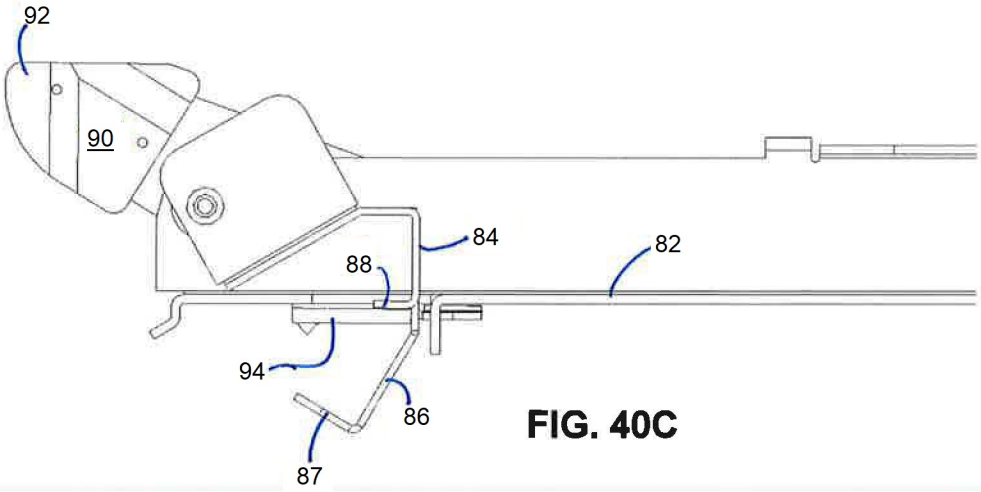

FIG. 40C

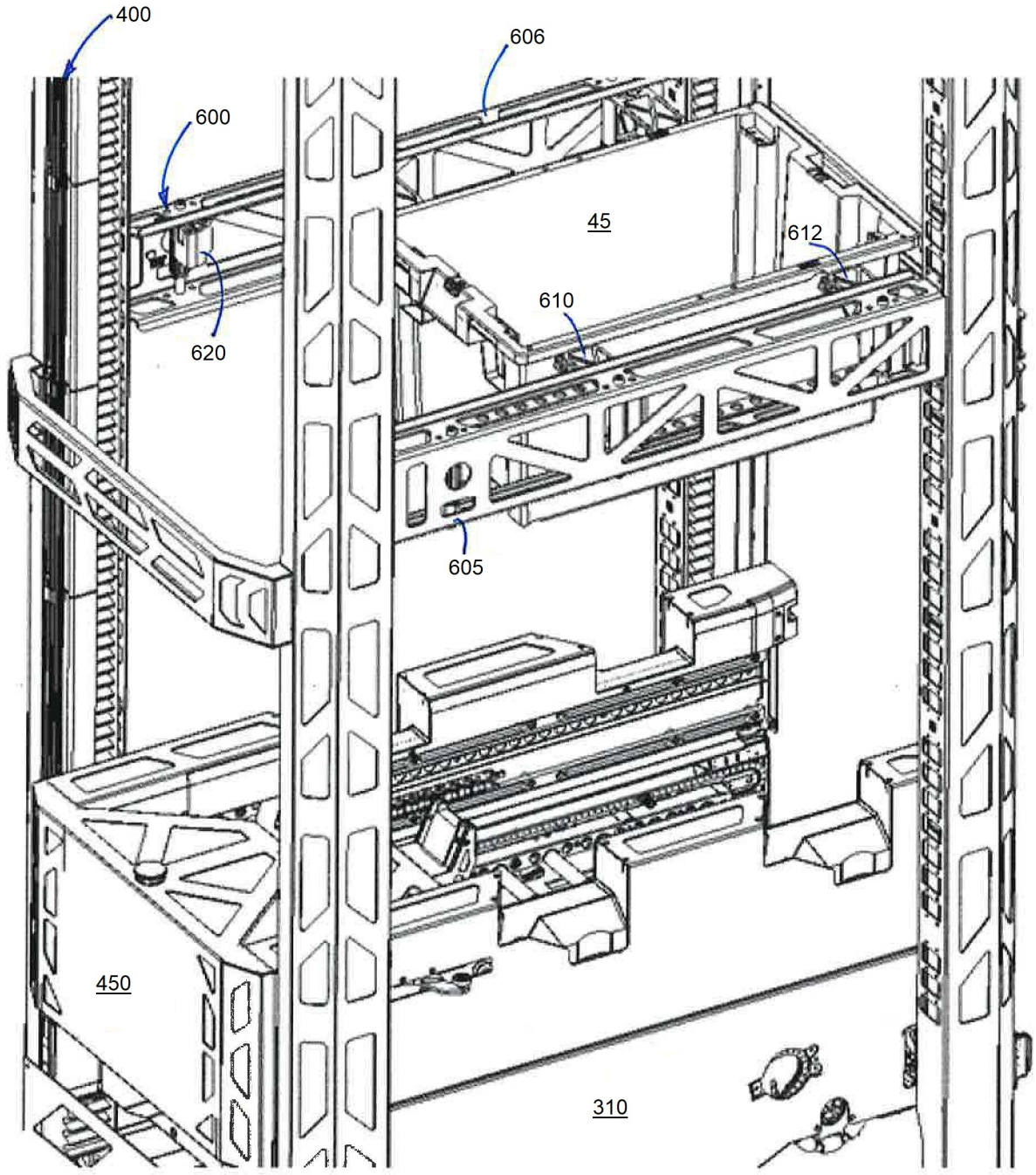

FIG. 41

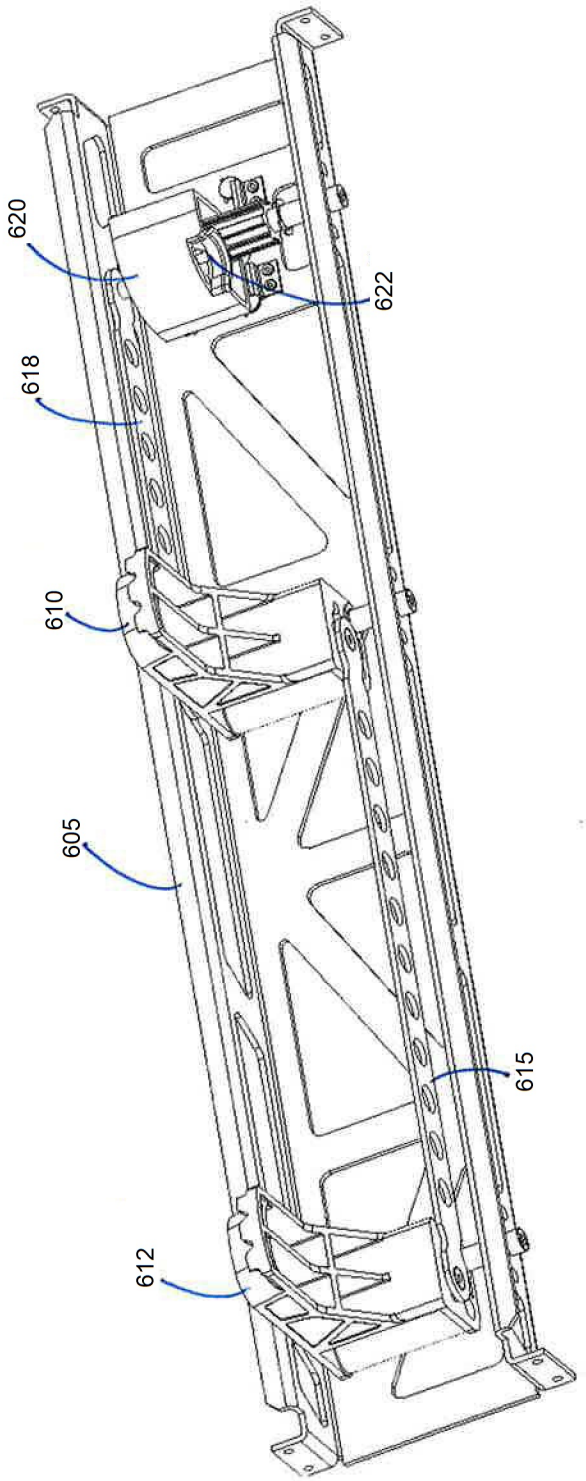

FIG. 42

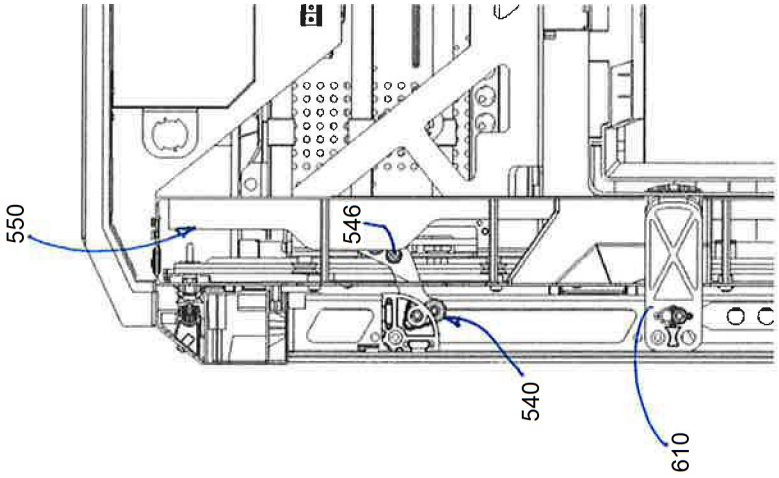

FIG. 43C

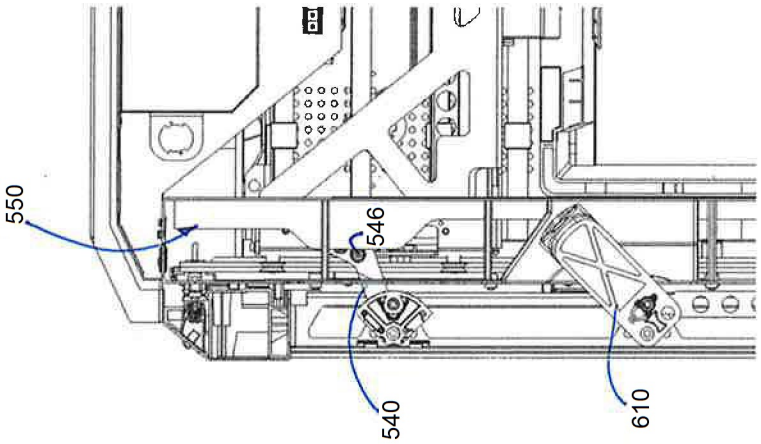

FIG. 43B

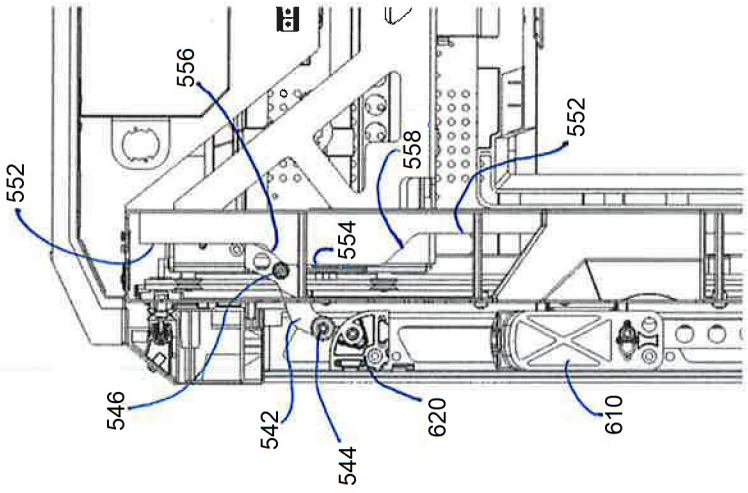

FIG. 43A