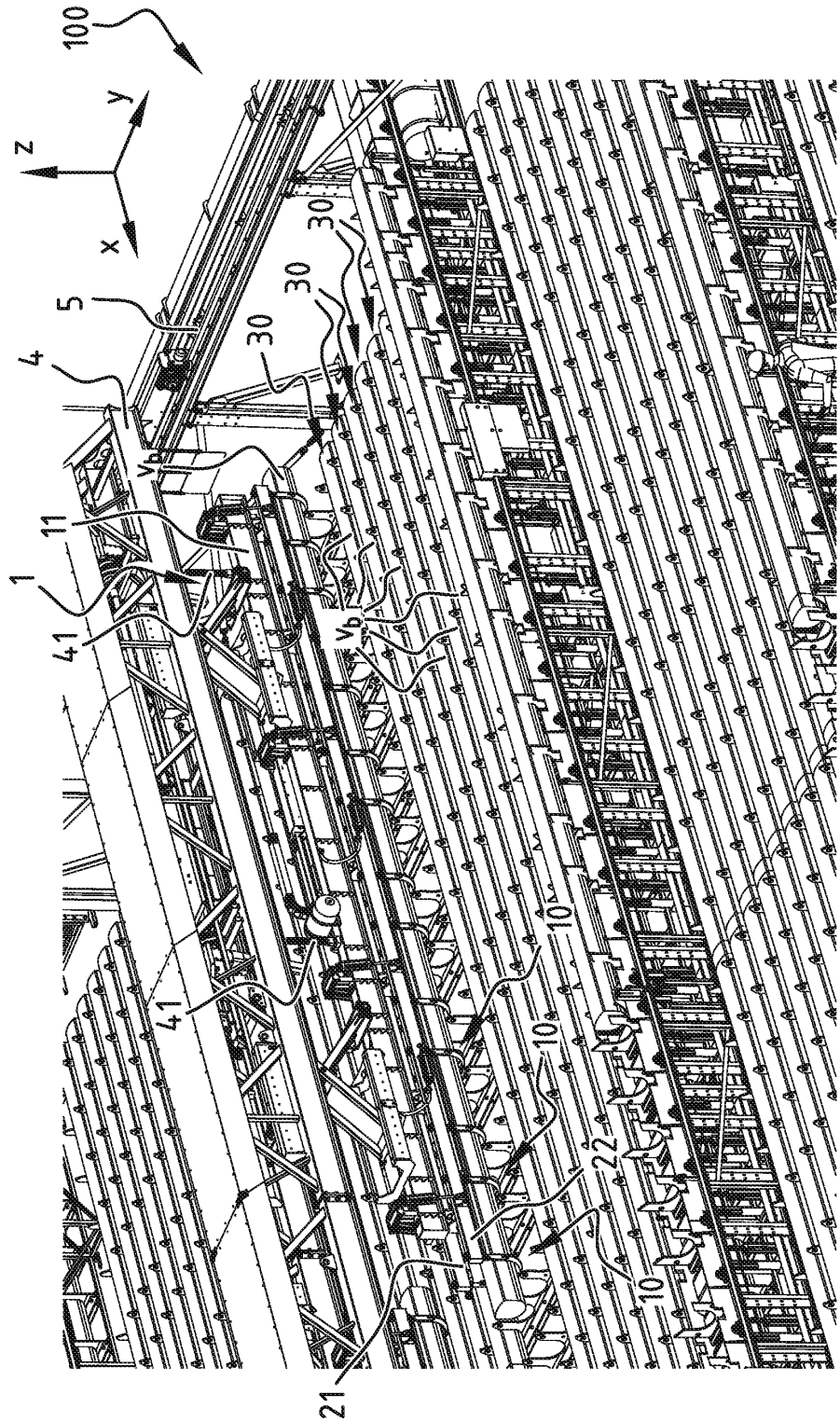

FIG. 1

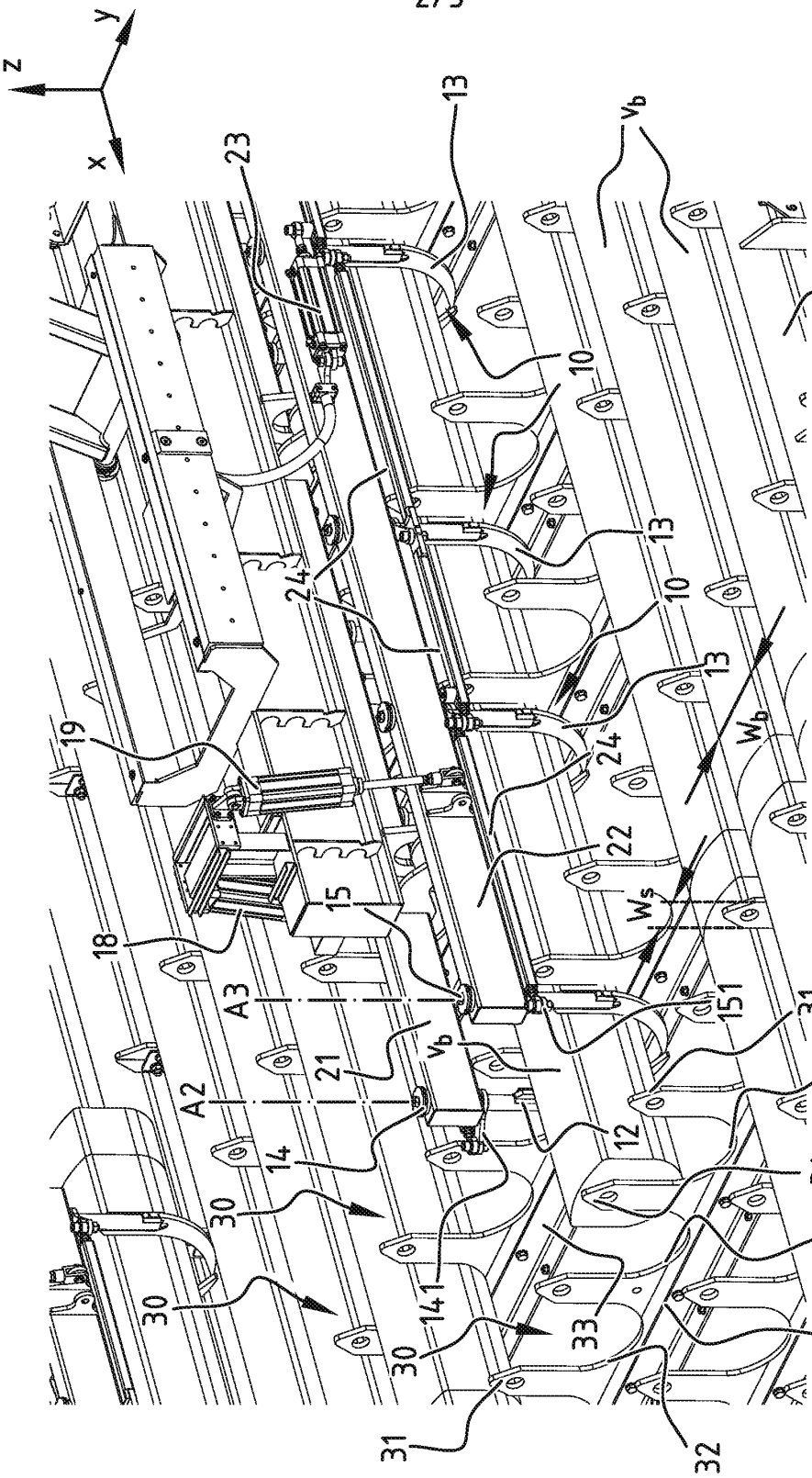

FIG. 2

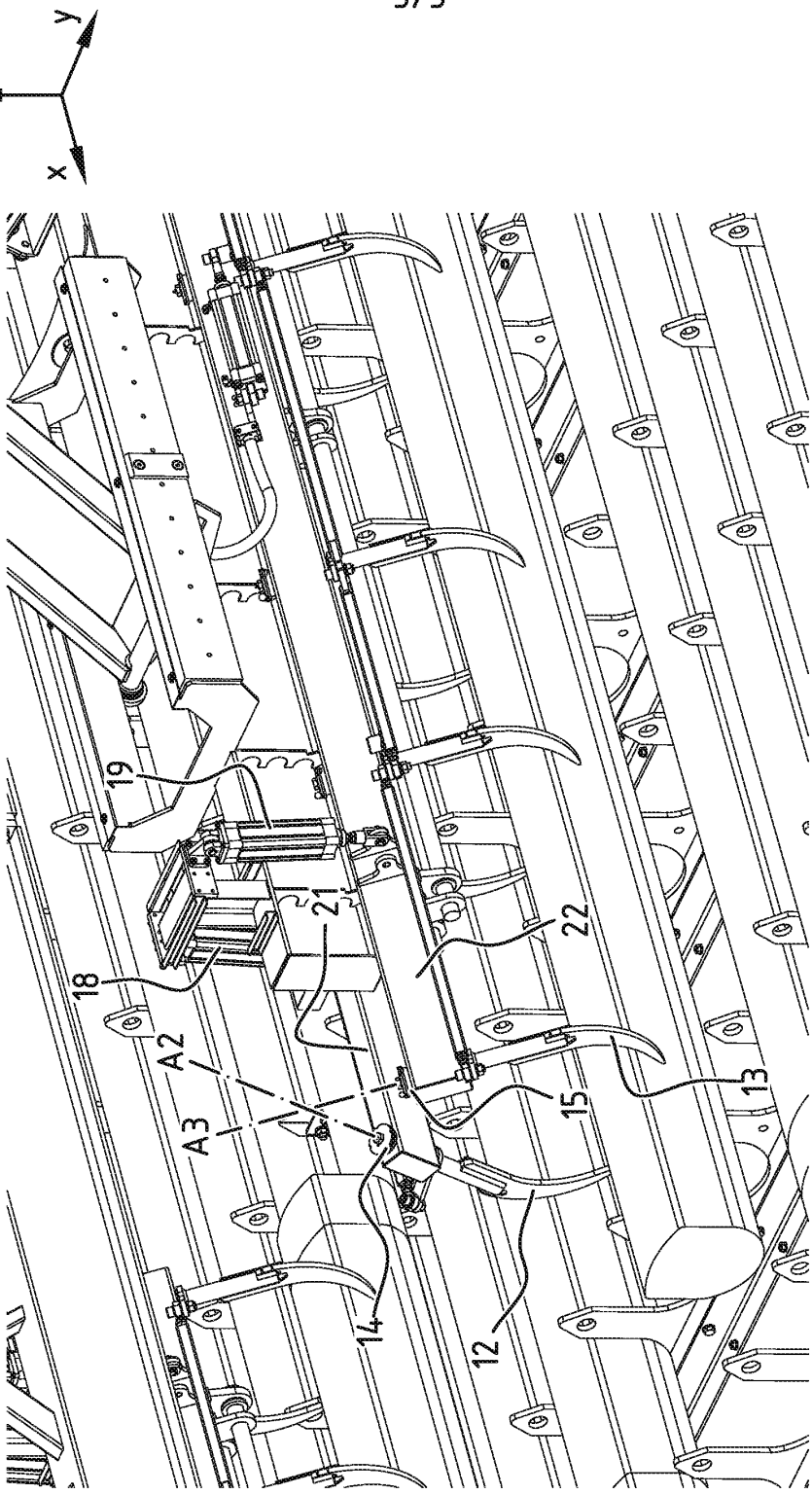

FIG. 3

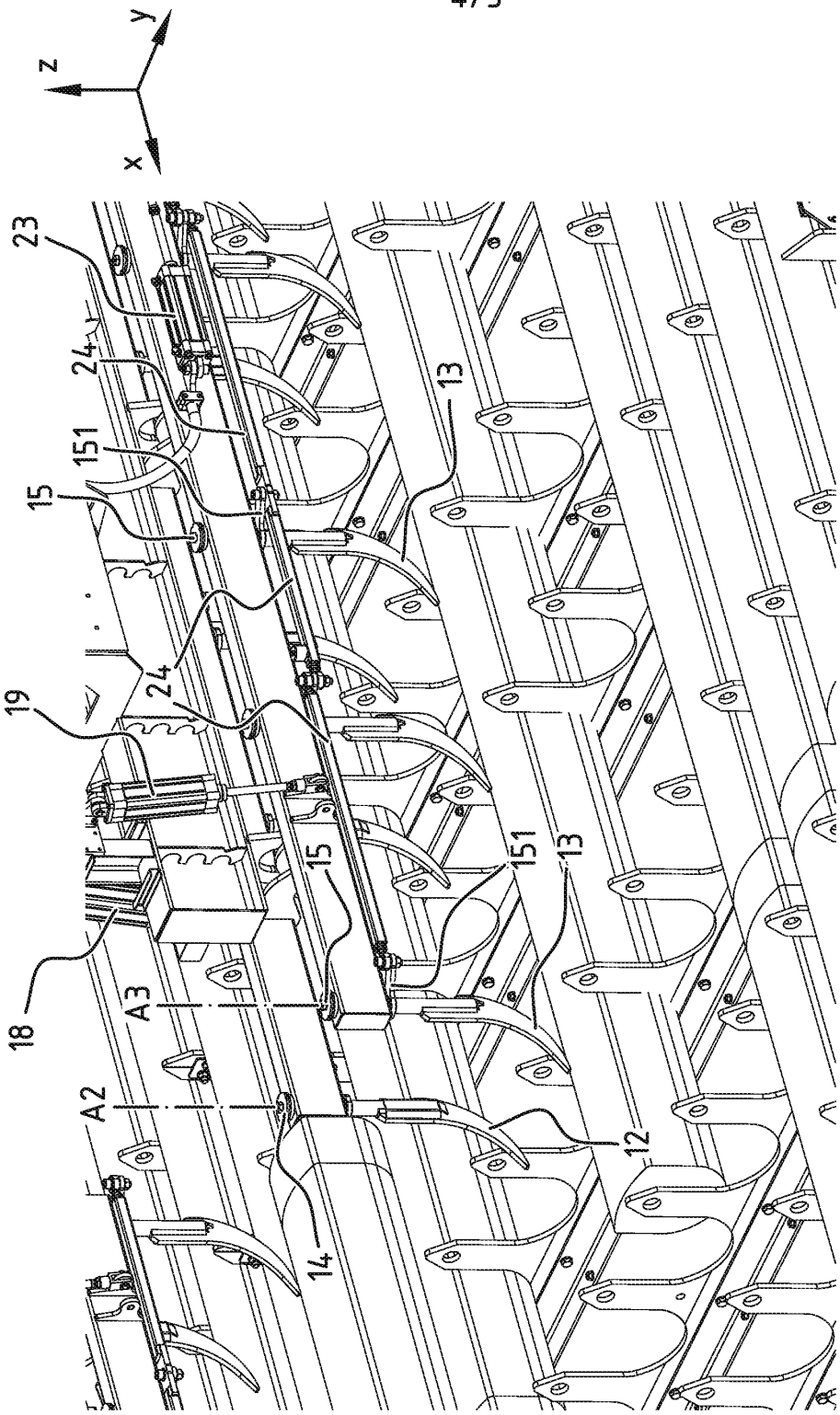

FIG. 4

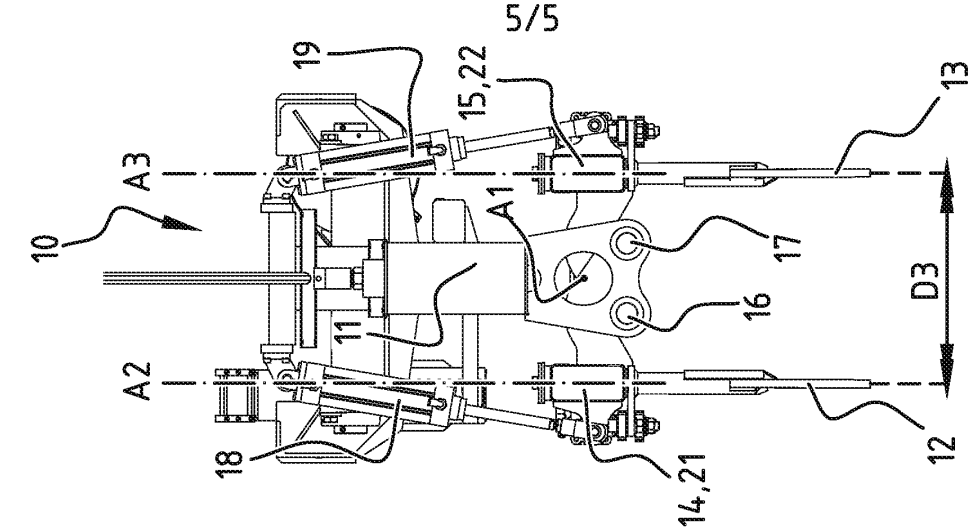

FIG. 5C

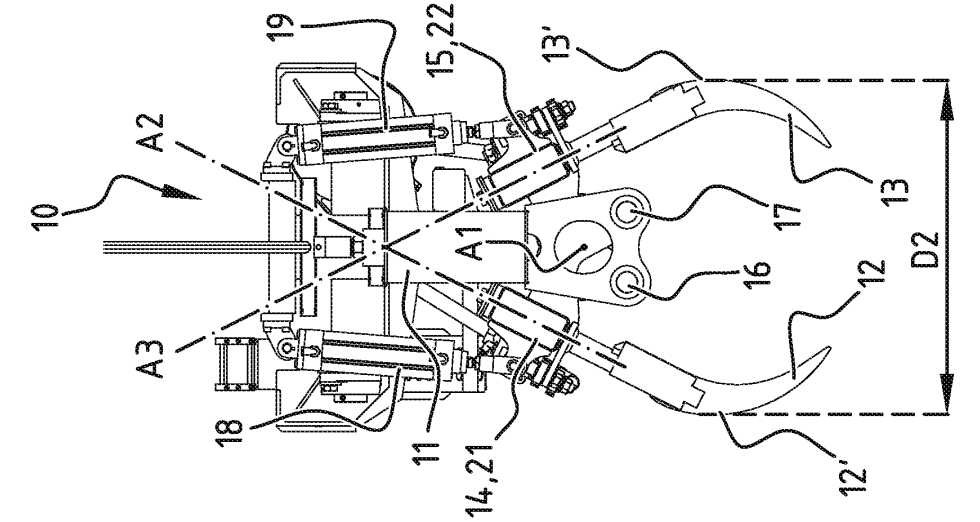

FIG. 5B

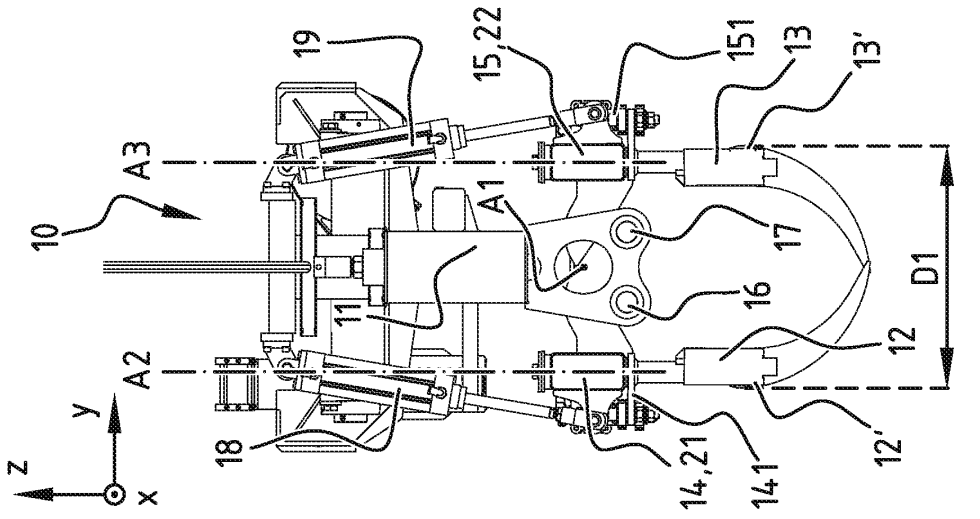

FIG. 5A