FIG.1

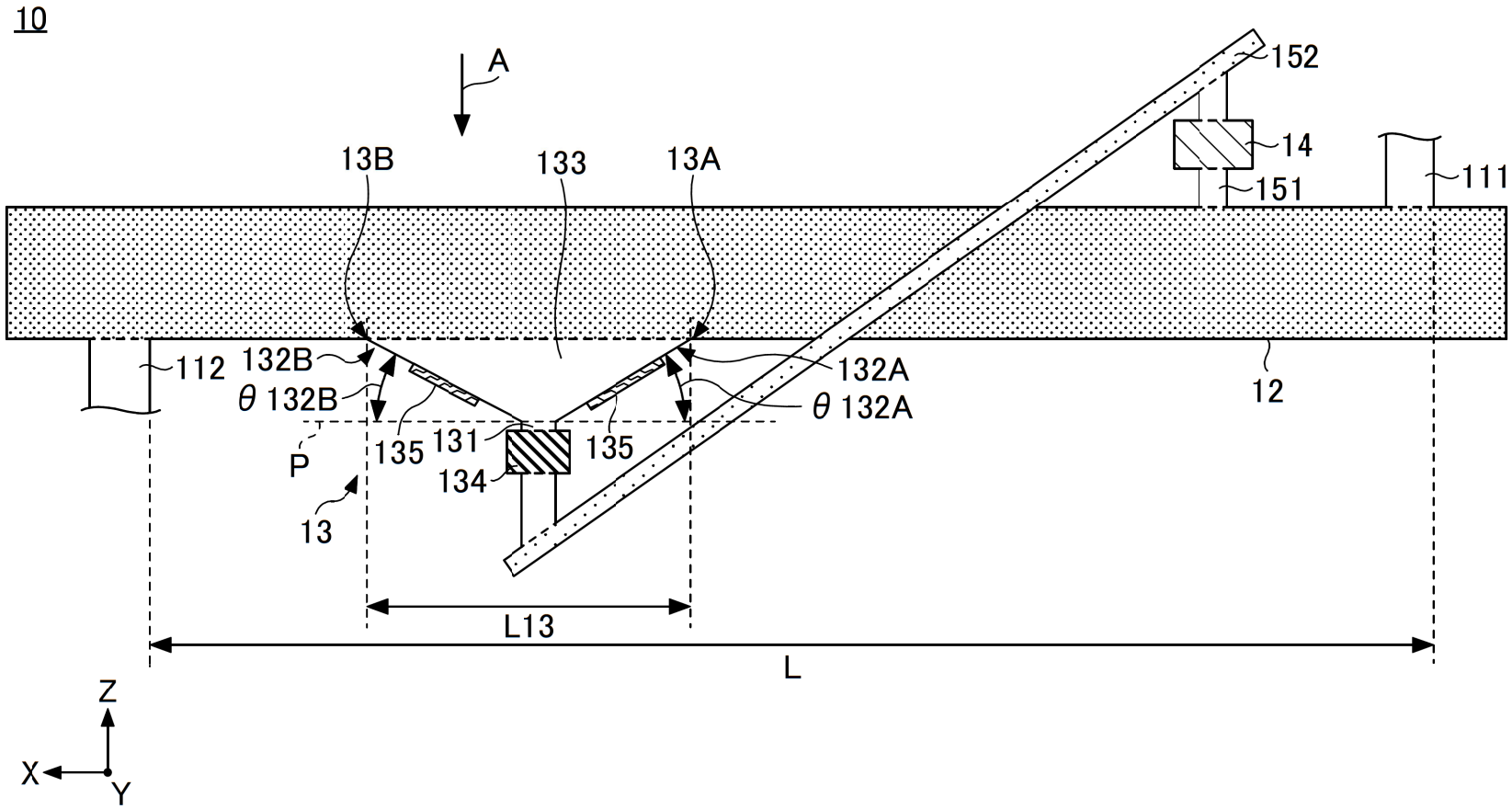
10
A
13B
133
13A
152
14
151
111
112
132B
θ 132B
132A
θ 132A
12
P
135
131
135
134
13
L13
L
Z
X
Y

FIG.2

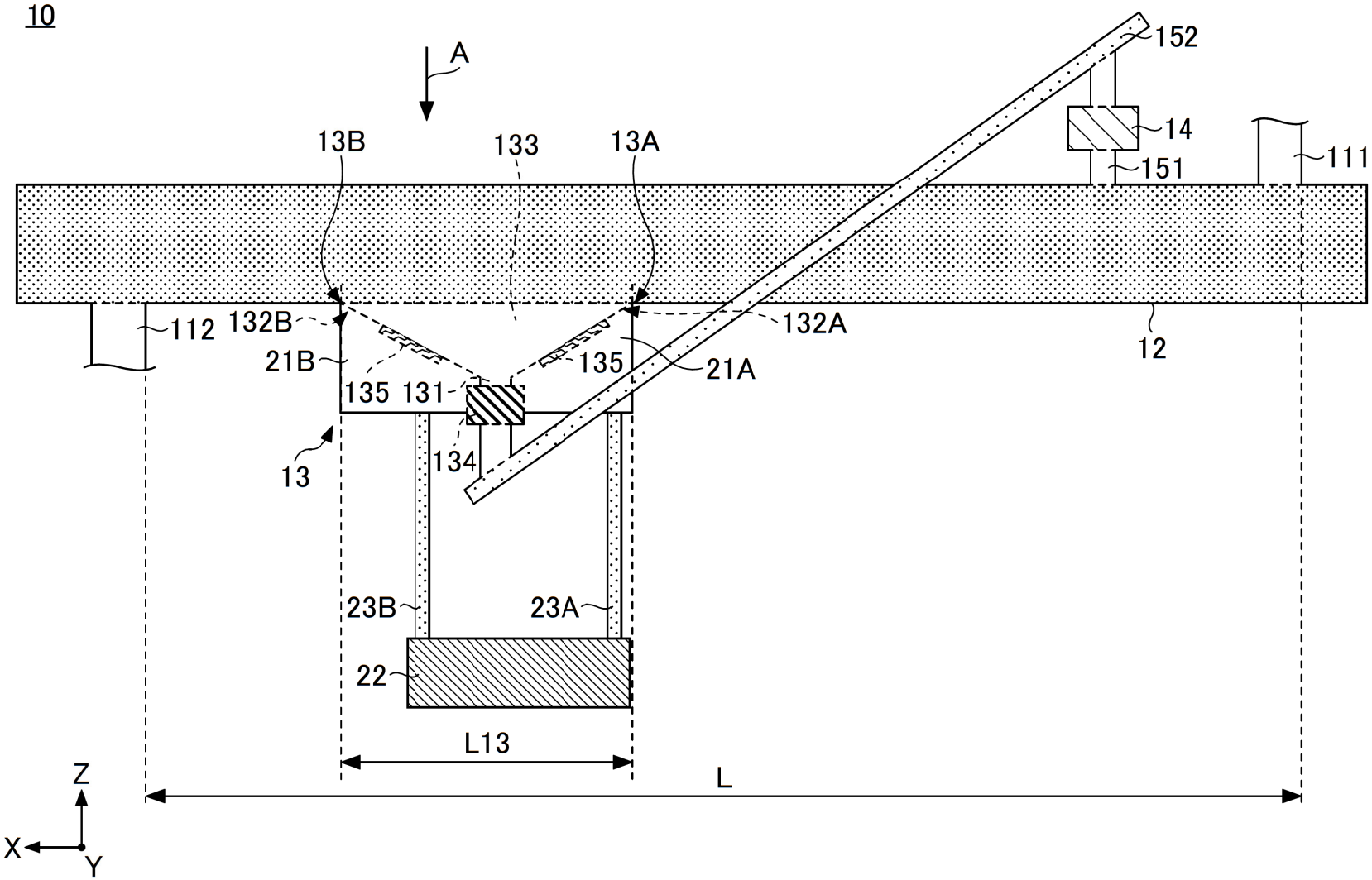
10
A
13B
133
13A
152
14
151
111
112
132B
132A
12
21B
135
135
131
21A
13
134
23B
23A
22
L13
L
Z
X
Y