Fig. 11

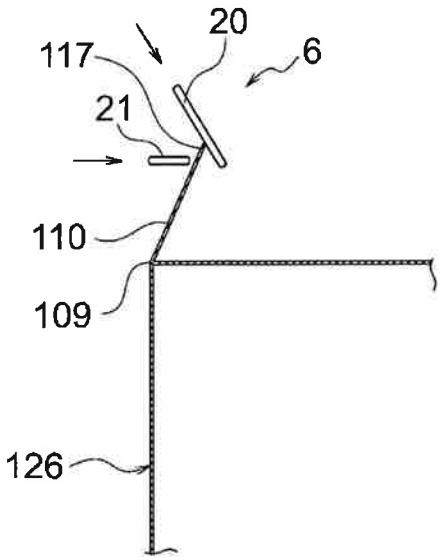

Fig. 12

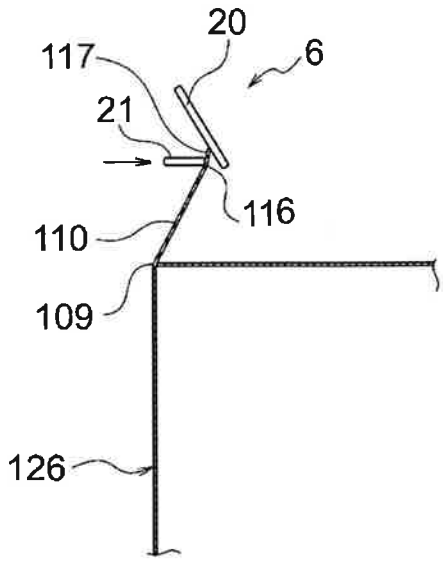

Fig. 13

