(12) DEMANDE INTERNATIONALE PUBLIÉE EN VERTU DU TRAITÉ DE COOPÉRATION EN MATIÈRE DE BREVETS (PCT)

(19) Organisation Mondiale de la Propriété Intellectuelle
Bureau international

(43) Date de la publication internationale
22 février 2018 (22.02.2018)

WIPO | PCT

(10) Numéro de publication internationale
WO 2018/033590 A1

(51) Classification internationale des brevets :
G06F 3/038 (2013.01) *A63F 13/20* (2014.01)
G06F 3/0338 (2013.01)

(21) Numéro de la demande internationale :
PCT/EP2017/070812

(22) Date de dépôt international :
17 août 2017 (17.08.2017)

(25) Langue de dépôt : français

(26) Langue de publication : français

(30) Données relatives à la priorité :
16185052.4 19 août 2016 (19.08.2016) EP

(71) Déposant : **BIGBEN INTERACTIVE** [FR/FR] ; 396-466 Rue de la Voyette, CRT2, 59273 Fretin (FR).

(72) Inventeurs : **FALC, Alain** ; Smokkelpotstraat (KOR) 73, 8500 Kortrijk (BE). **ALLAERT, Yannick** ; 4 Bis Chemin du Halage, 62410 Meurchin (FR). **NOTEBAERT, Alexandre** ; 3 Rue Jean Jacques Rousseau, 59200 Tourcoing (FR). **DUDOYER, Stephen** ; 11 Rue Storme, Appartement 23, 59810 Lesquin (FR).

(74) Mandataire : **NOVAGRAAF INTERNATIONAL SA** et al. ; Chemin de l'Echo, 3, 1213 Onex (CH).

(81) États désignés *(sauf indication contraire, pour tout titre de protection nationale disponible)* : AE, AG, AL, AM, AO, AT, AU, AZ, BA, BB, BG, BH, BN, BR, BW, BY, BZ, CA, CH, CL, CN, CO, CR, CU, CZ, DE, DJ, DK, DM, DO, DZ, EC, EE, EG, ES, FI, GB, GD, GE, GH, GM, GT, HN, HR, HU, ID, IL, IN, IR, IS, JO, JP, KE, KG, KH, KN, KP, KR, KW, KZ, LA, LC, LK, LR, LS, LU, LY, MA, MD, ME, MG, MK, MN, MW, MX, MY, MZ, NA, NG, NI, NO, NZ, OM, PA, PE, PG, PH, PL, PT, QA, RO, RS, RU, RW, SA, SC, SD, SE, SG, SK, SL, SM, ST, SV, SY, TH, TJ, TM, TN, TR, TT, TZ, UA, UG, US, UZ, VC, VN, ZA, ZM, ZW.

(84) États désignés *(sauf indication contraire, pour tout titre de protection régionale disponible)* : ARIPO (BW, GH, GM, KE, LR, LS, MW, MZ, NA, RW, SD, SL, ST, SZ, TZ, UG, ZM, ZW), eurasien (AM, AZ, BY, KG, KZ, RU, TJ, TM), européen (AL, AT, BE, BG, CH, CY, CZ, DE, DK, EE, ES, FI, FR, GB, GR, HR, HU, IE, IS, IT, LT, LU, LV, MC, MK, MT, NL, NO, PL, PT, RO, RS, SE, SI, SK, SM, TR), OAPI (BF, BJ, CF, CG, CI, CM, GA, GN, GQ, GW, KM, ML, MR, NE, SN, TD, TG).

Publiée:
— *avec rapport de recherche internationale (Art. 21(3))*

(54) Title: METHOD FOR CONTROLLING A DISPLAY ELEMENT BY A GAMES CONSOLE

(54) Titre : PROCEDE DE CONTRÔLE D'UN ELEMENT D'AFFICHAGE PAR UNE CONSOLE DE JEUX

Fig. 1

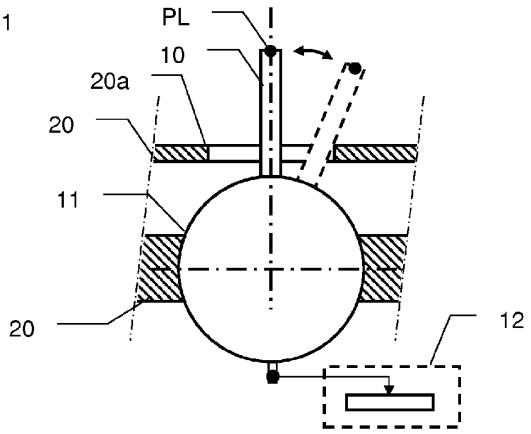

(57) Abstract: A method for controlling a position of a display element, the method comprising the steps consisting of: - measuring a position of a control lever, - projecting the position of the lever into a base plane, in order to determine a first set of coordinates, - determining a circle of positions, - determining a square circumscribing the circle of positions, - projecting, onto the circumscribed square, at least one coordinate of the first set of coordinates, - calculating a second set of coordinates in a Cartesian frame of reference, on the basis of the projection of said at least one coordinate of the first set of coordinates onto the circumscribed square.

(57) Abrégé : Procédé de contrôle d'une position d'un élément d'affichage, le procédé comprenant les étapes consistant à : - mesurer une position d'un levier de commande, - projeter dans un plan de base la position du levier, pour déterminer un premier jeu de coordonnées, - déterminer un cercle de positions, - déterminer un carré circonscrit au cercle de positions, - projeter sur le carré circonscrit au moins une coordonnée du premier jeu de coordonnées, - calculer un deuxième jeu de coordonnées dans un repère cartésien, sur la base de la projection de ladite au moins une coordonnée du premier jeu de coordonnées sur le carré circonscrit.

WO 2018/033590 A1