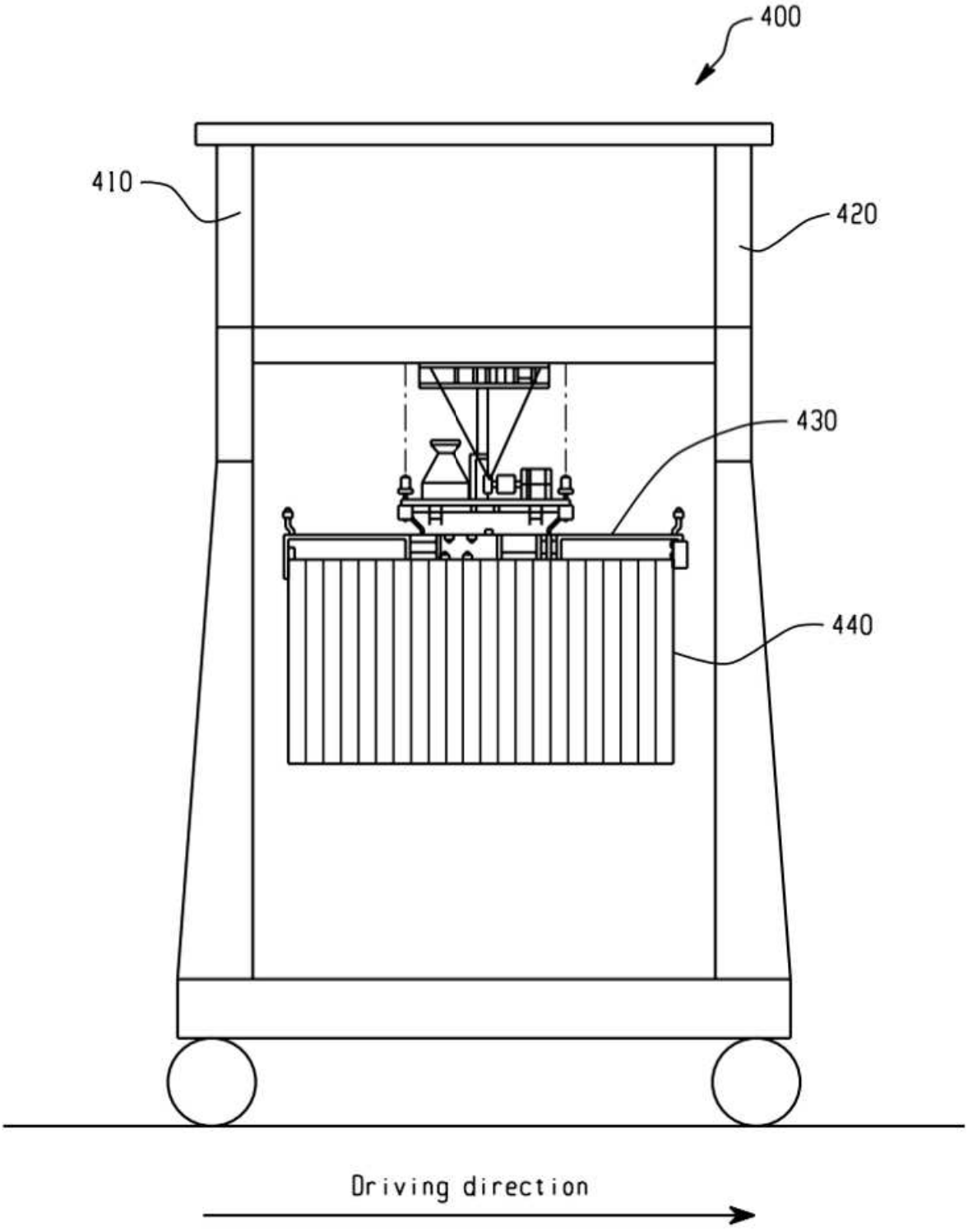

Fig. 4

