FIG.1A

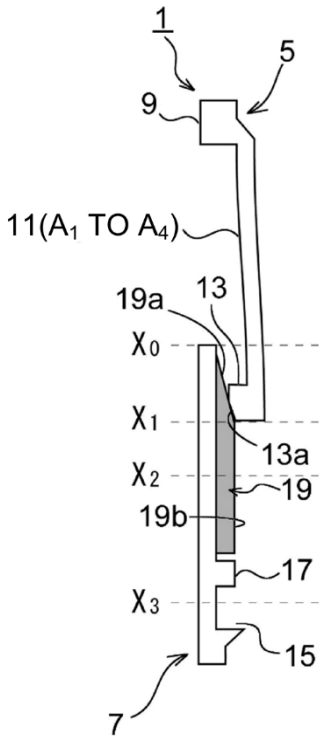
1
5
9
11(A1 TO A4)
19a
13
X0
X1
13a
X2
19
19b
17
X3
15
7

FIG. 1B

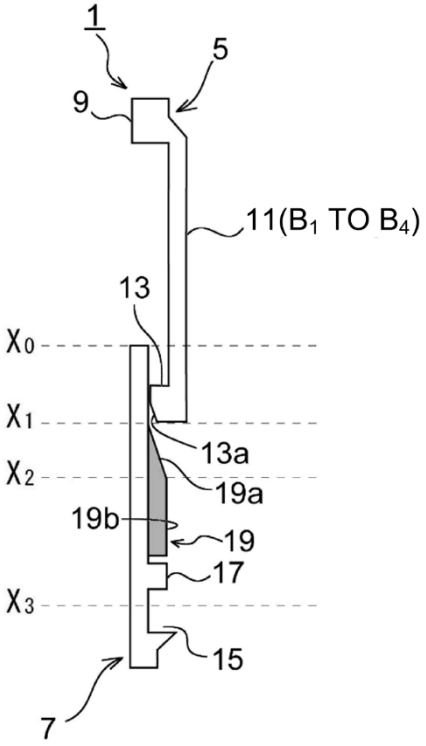
1
5
9
11(B1 TO B4)
13
X0
X1
13a
X2
19a
19b
19
17
X3
15
7

FIG. 1C

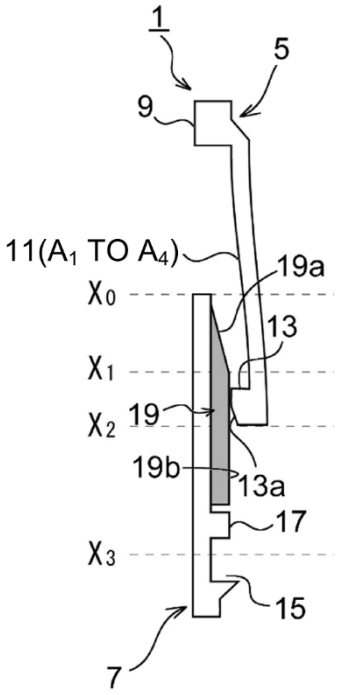
1
5
9
11(A1 TO A4)
19a
X0
13
X1
X2
19
19b
13a
17
X3
15
7

FIG. 1D

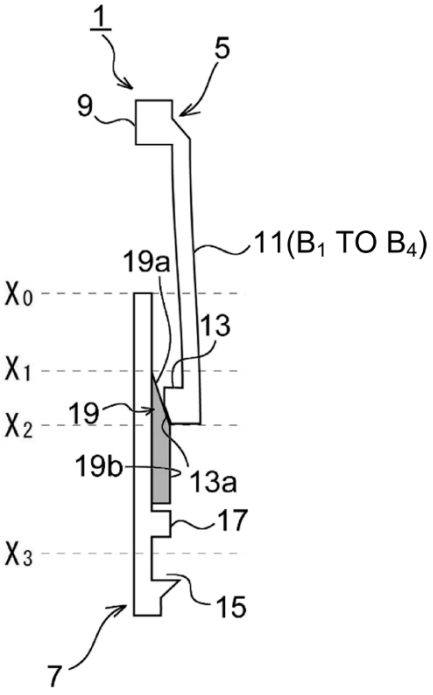
1
5
9
11(B1 TO B4)
19a
X0
13
X1
X2
19
19b
13a
17
X3
15
7

FIG. 2

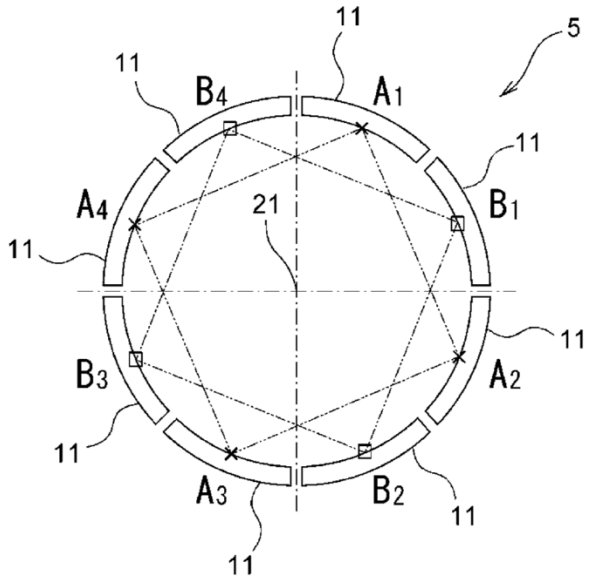

FIG. 3A

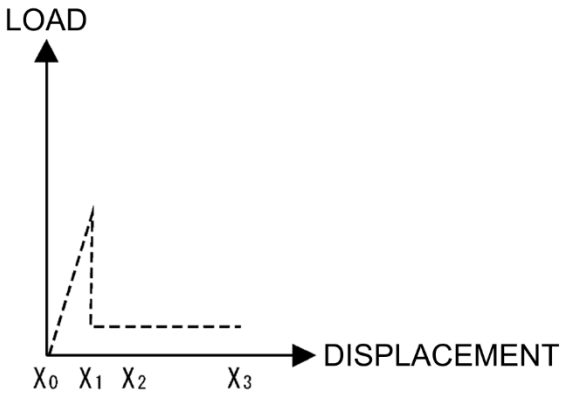

FIG. 3B

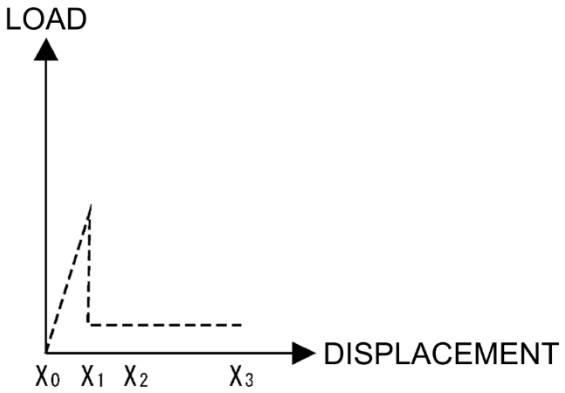

FIG. 3C

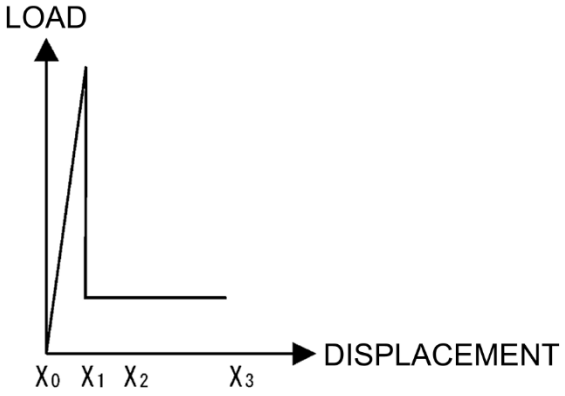

FIG. 4A

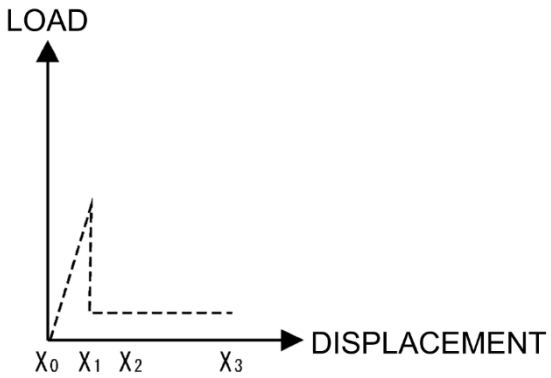

FIG. 4B

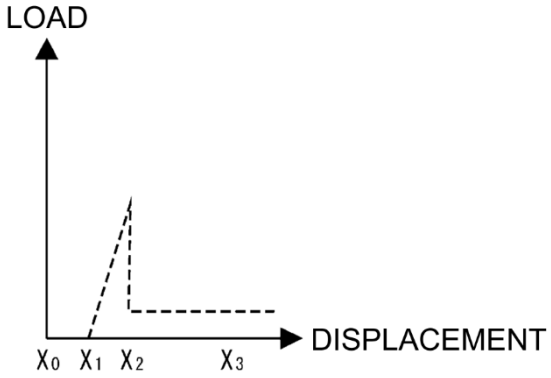

FIG. 4C

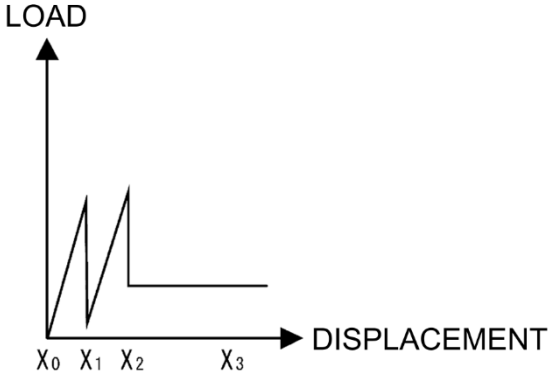

FIG. 5

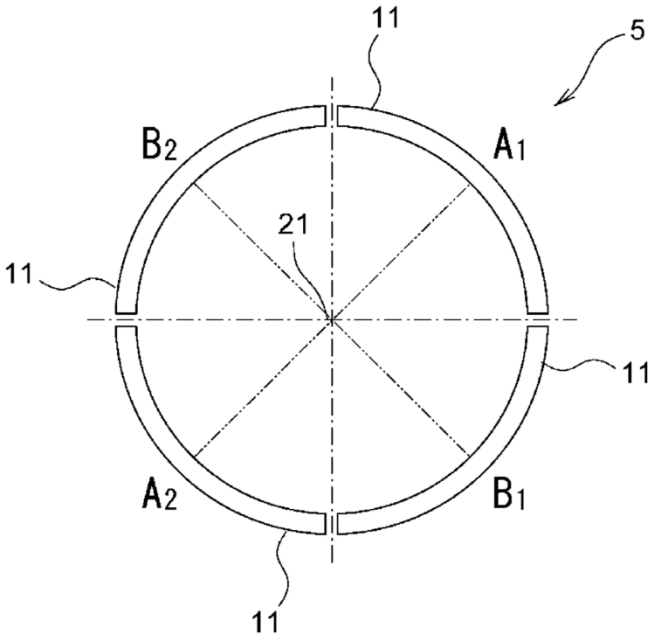
11
5
B2
A1
21
11
11
A2
B1
11

FIG. 6

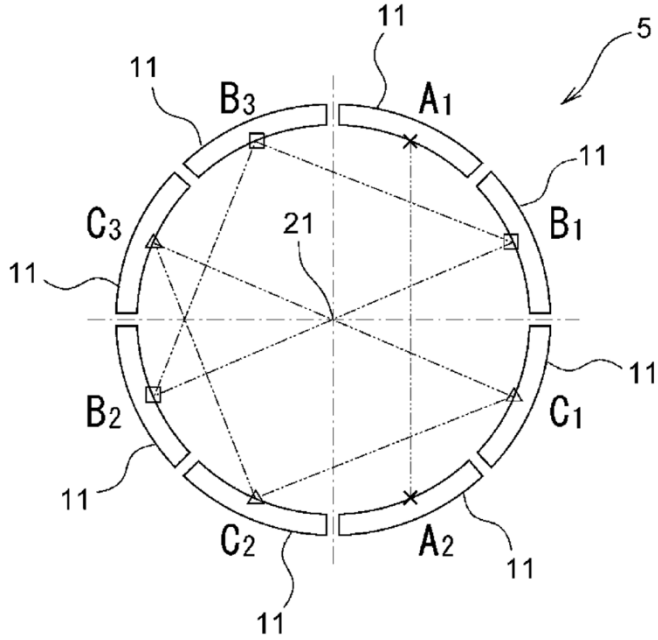
11
5
11
B3
A1
11
C3
21
B1
11
11
B2
C1
11
11
C2
A2
11
11

FIG. 7

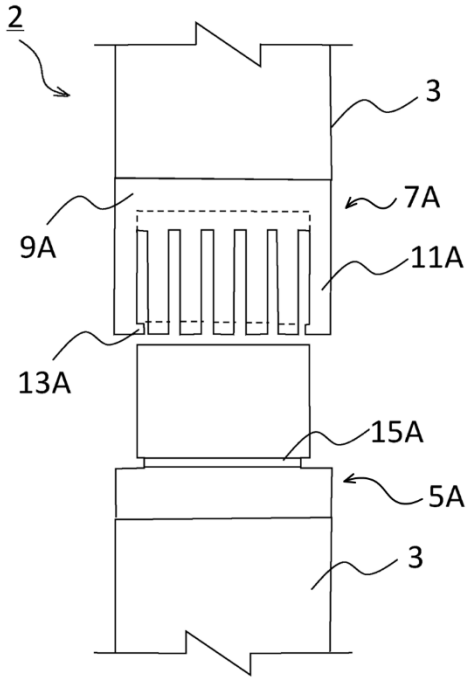

FIG. 8

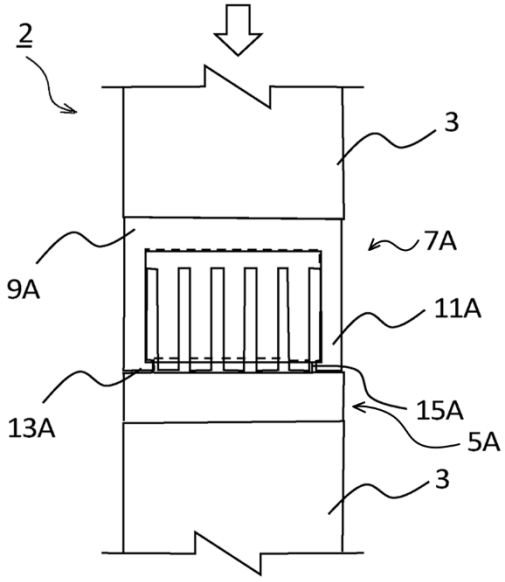

FIG. 9A

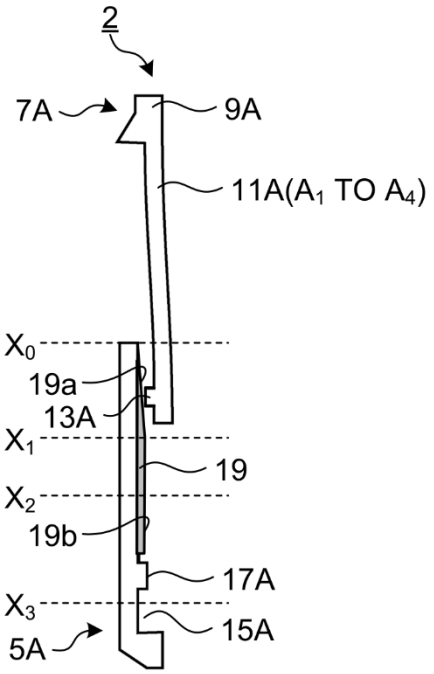
2
7A
9A
11A(A1 TO A4)
X0
19a
13A
X1
19
X2
19b
17A
X3
15A
5A

FIG. 9B

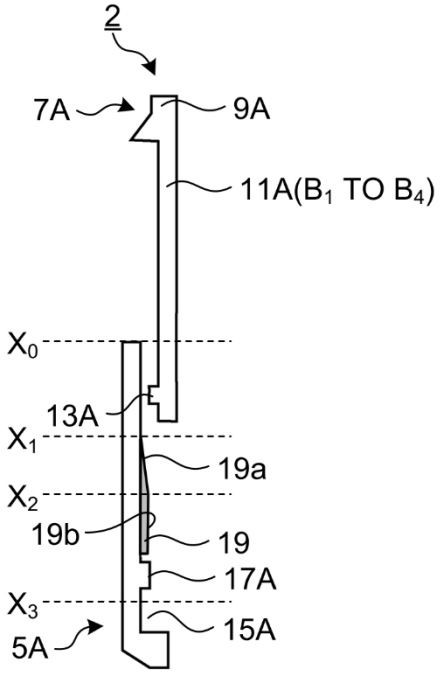
2
7A
9A
11A(B1 TO B4)
X0
13A
X1
19a
X2
19b
19
17A
X3
15A
5A

FIG. 9C

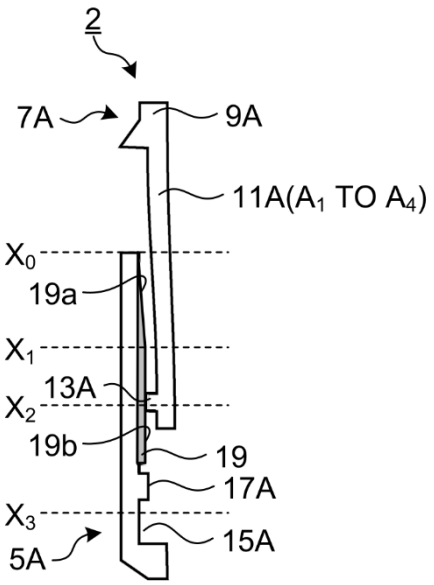
2
7A
9A
11A(A1 TO A4)
X0
19a
X1
13A
X2
19b
19
17A
X3
15A
5A

FIG. 9D

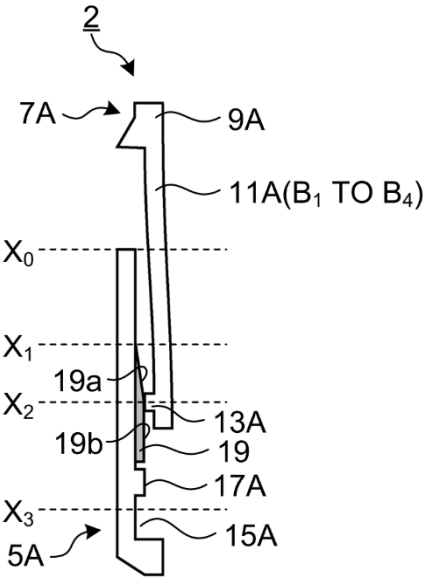
2
7A
9A
11A(B1 TO B4)
X0
X1
19a
X2
13A
19b
19
17A
X3
15A
5A

FIG. 10A

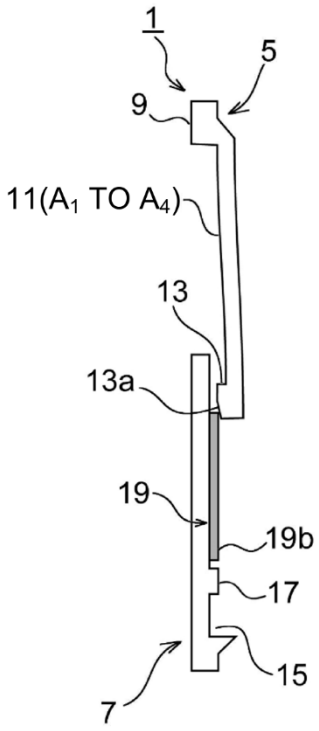

FIG. 10B

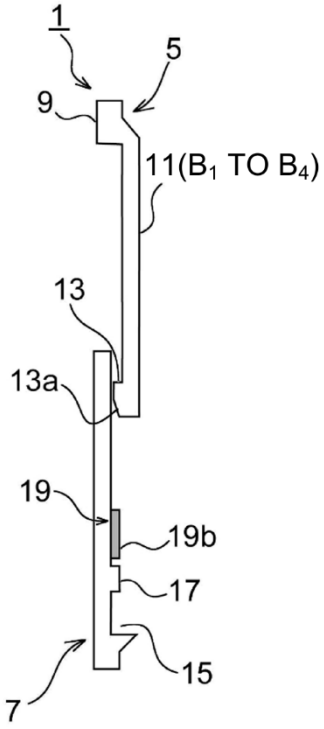

FIG. 10C

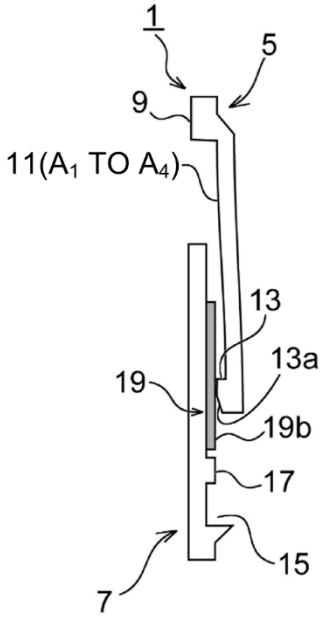

FIG. 10D

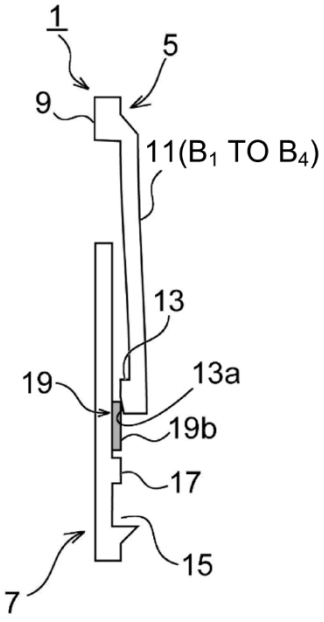

FIG. 11

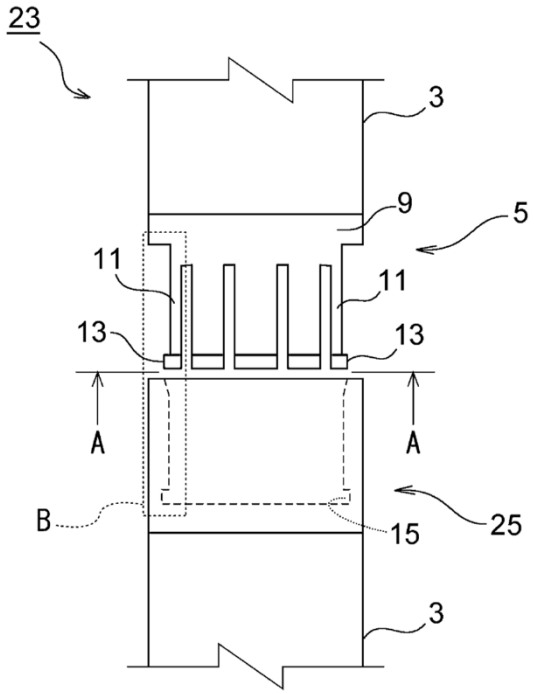

FIG. 12

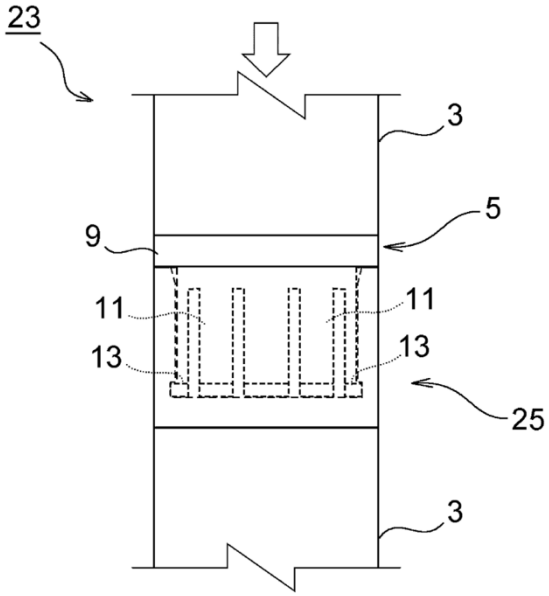

FIG. 13

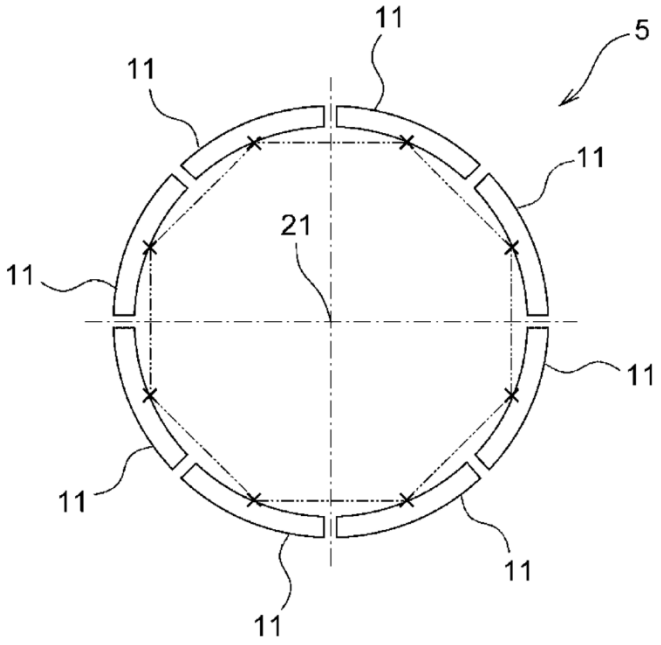

FIG. 14A

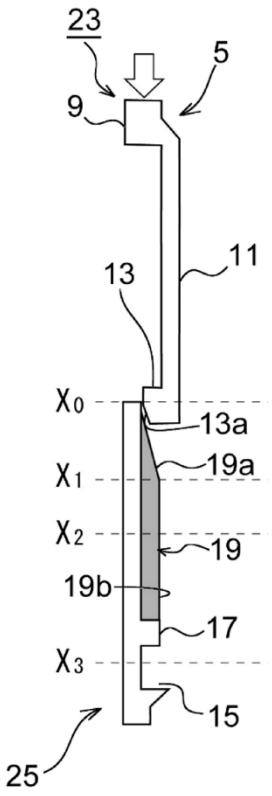

FIG. 14B

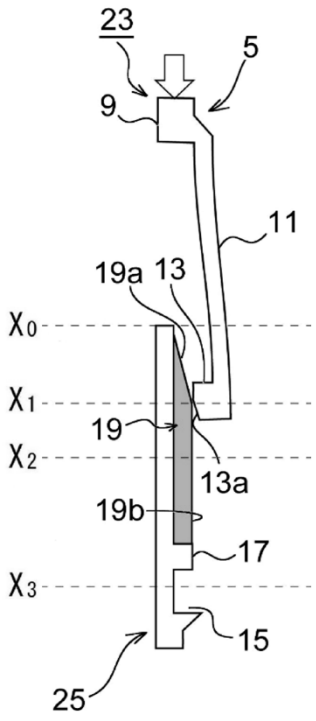

FIG. 14C

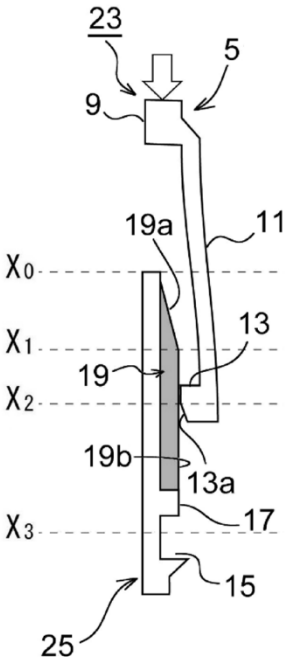

FIG. 14D

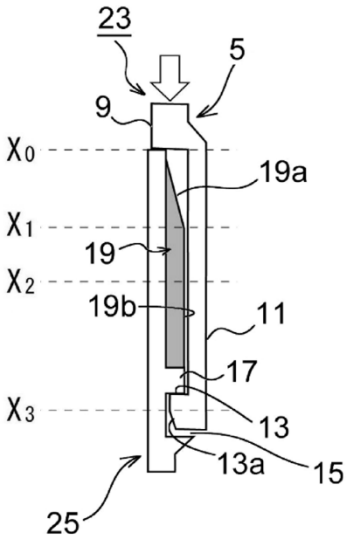

FIG. 15

