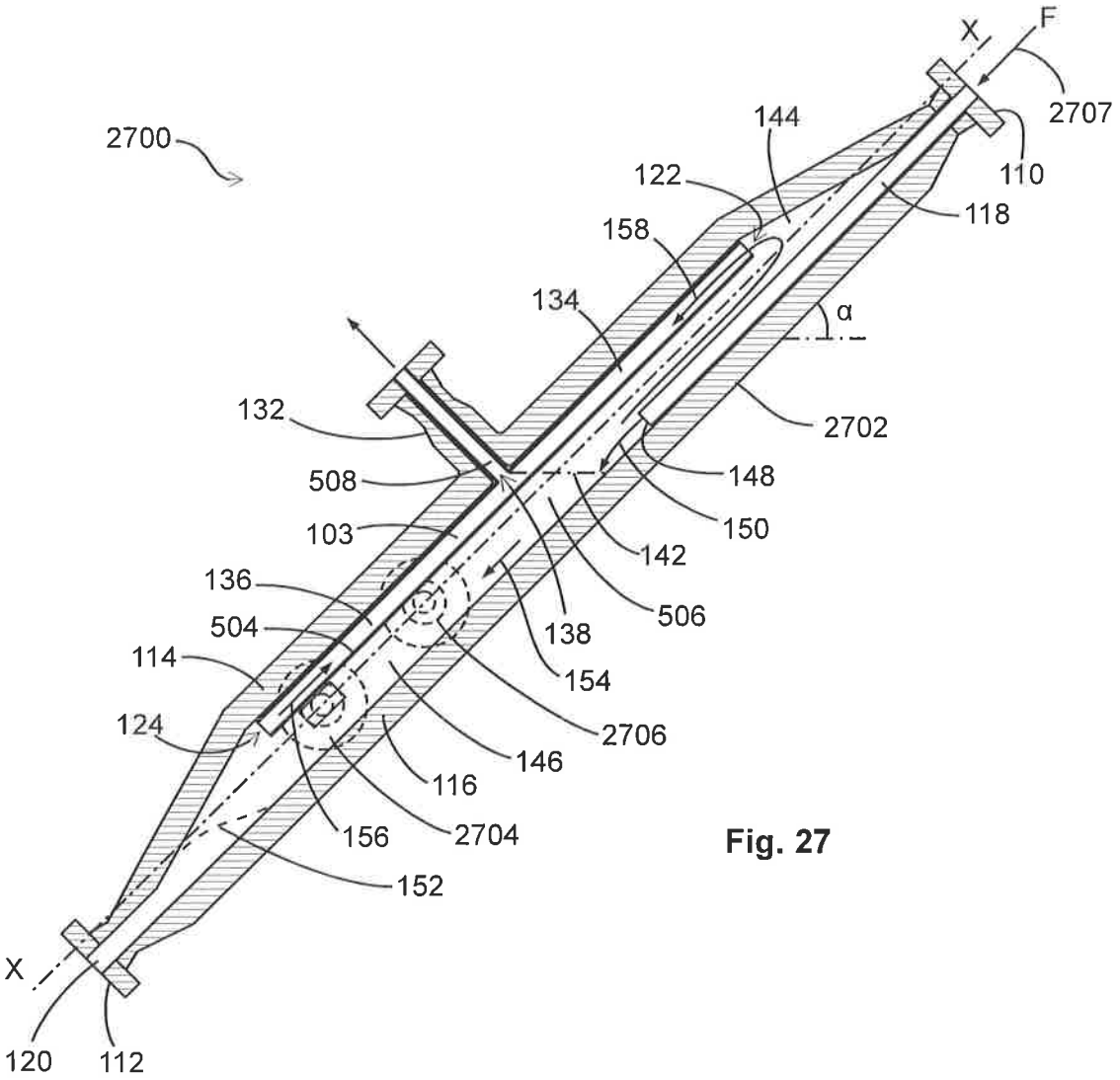
2700
X
F
2707
144
110
122
118
158
134
α
132
2702
508
148
103
150
142
136
506
504
138
114
154
124
2706
146
116
156
2704
152
X
120
112

Fig. 27

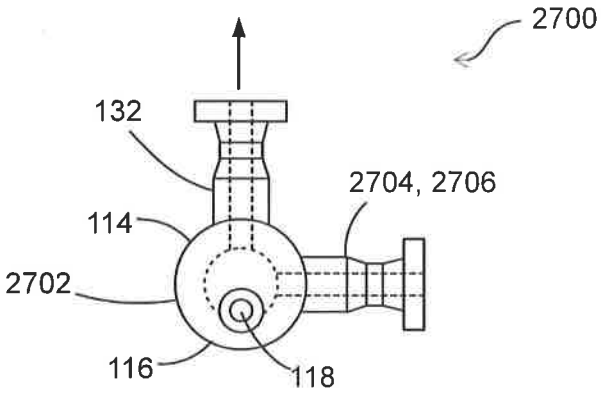
2700
132
2704, 2706
114
2702
116
118

Fig. 28