(12) DEMANDE INTERNATIONALE PUBLIÉE EN VERTU DU TRAITÉ DE COOPÉRATION EN MATIÈRE DE BREVETS (PCT)

(19) Organisation Mondiale de la Propriété Intellectuelle
Bureau international

(43) Date de la publication internationale
20 septembre 2018 (20.09.2018)

WIPO | PCT

(10) Numéro de publication internationale
WO 2018/167599 A1

(51) Classification internationale des brevets :
G04B 19/04 (2006.01) *A44C 17/02* (2006.01)
G04B 47/04 (2006.01)

(21) Numéro de la demande internationale :
PCT/IB2018/051398

(22) Date de dépôt international :
05 mars 2018 (05.03.2018)

(25) Langue de dépôt : français

(26) Langue de publication : français

(30) Données relatives à la priorité :
17161386.2 16 mars 2017 (16.03.2017) EP

(71) Déposant : **PATEK PHILIPPE SA GENEVE** [CH/CH] ; Rue du Rhône 41, 1204 Genève (CH).

(72) Inventeur : **LE GALL, Eric** ; Chemin de Chantemerle 24, 1260 Nyon (CH).

(74) Mandataire : **MICHELI & CIE SA** ; 122, rue de Genève, CP 61, 1226 Thônex (CH).

(81) États désignés *(sauf indication contraire, pour tout titre de protection nationale disponible)* : AE, AG, AL, AM, AO, AT, AU, AZ, BA, BB, BG, BH, BN, BR, BW, BY, BZ, CA, CH, CL, CN, CO, CR, CU, CZ, DE, DJ, DK, DM, DO, DZ, EC, EE, EG, ES, FI, GB, GD, GE, GH, GM, GT, HN, HR, HU, ID, IL, IN, IR, IS, JO, JP, KE, KG, KH, KN, KP, KR, KW, KZ, LA, LC, LK, LR, LS, LU, LY, MA, MD, ME, MG, MK, MN, MW, MX, MY, MZ, NA, NG, NI, NO, NZ, OM, PA, PE, PG, PH, PL, PT, QA, RO, RS, RU, RW, SA, SC, SD, SE, SG, SK, SL, SM, ST, SV, SY, TH, TJ, TM, TN, TR, TT, TZ, UA, UG, US, UZ, VC, VN, ZA, ZM, ZW.

(84) États désignés *(sauf indication contraire, pour tout titre de protection régionale disponible)* : ARIPO (BW, GH, GM, KE, LR, LS, MW, MZ, NA, RW, SD, SL, ST, SZ, TZ, UG, ZM, ZW), eurasien (AM, AZ, BY, KG, KZ, RU, TJ, TM), européen (AL, AT, BE, BG, CH, CY, CZ, DE, DK, EE, ES,

WO 2018/167599 A1

(54) Title: TIMEPIECE COMPONENT

(54) Titre : COMPOSANT HORLOGER

Fig.1

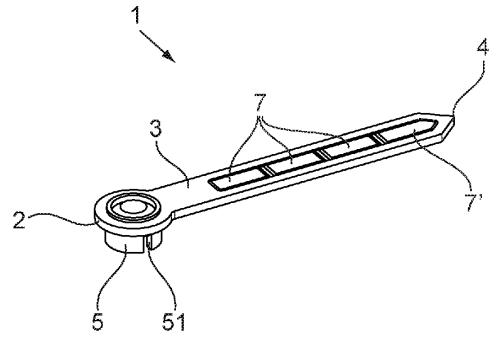

(57) Abstract: The present invention concerns a timepiece component (1) comprising at least one housing (6) intended to receive at least one precious or non-precious stone (7, 7') and comprising at least one first end (61), referred to as the setting end, and a rail (8). The rail (8) is located on the periphery of the housing (6), and is arranged to allow the stone or stones (7, 7') to be inserted into the rail (8) at the first end (61) of the housing (6), such that the stone or stones (7, 7') can slide in said rail (8) along the longitudinal axis of the housing (6), and to hold the stone or stones (7, 7') once inserted into the rail (8) in a direction perpendicular to the longitudinal axis of the housing (6).

(57) Abrégé : La présente invention a pour objet un composant horloger (1) comprenant au moins un logement (6) destiné à recevoir au moins une pierre précieuse ou non (7, 7') et comprenant au moins une première extrémité (61), dite extrémité de sertissage, et un rail (8). Le rail (8) se trouve sur la périphérie du logement (6), et est agencé pour permettre l'insertion de la ou des pierres (7, 7') dans le rail (8) à la première extrémité (61) du logement (6), pour que la ou les pierres (7, 7') puissent glisser dans ledit rail (8) selon l'axe longitudinal du logement (6) et pour retenir la ou les pierres (7, 7') un fois insérée dans le rail (8) dans une direction perpendiculaire à l'axe longitudinal du logement (6).

[Suite sur la page suivante]

FI, FR, GB, GR, HR, HU, IE, IS, IT, LT, LU, LV, MC, MK, MT, NL, NO, PL, PT, RO, RS, SE, SI, SK, SM, TR), OAPI (BF, BJ, CF, CG, CI, CM, GA, GN, GQ, GW, KM, ML, MR, NE, SN, TD, TG).

Publiée:

— *avec rapport de recherche internationale (Art. 21(3))*