FIG. 3

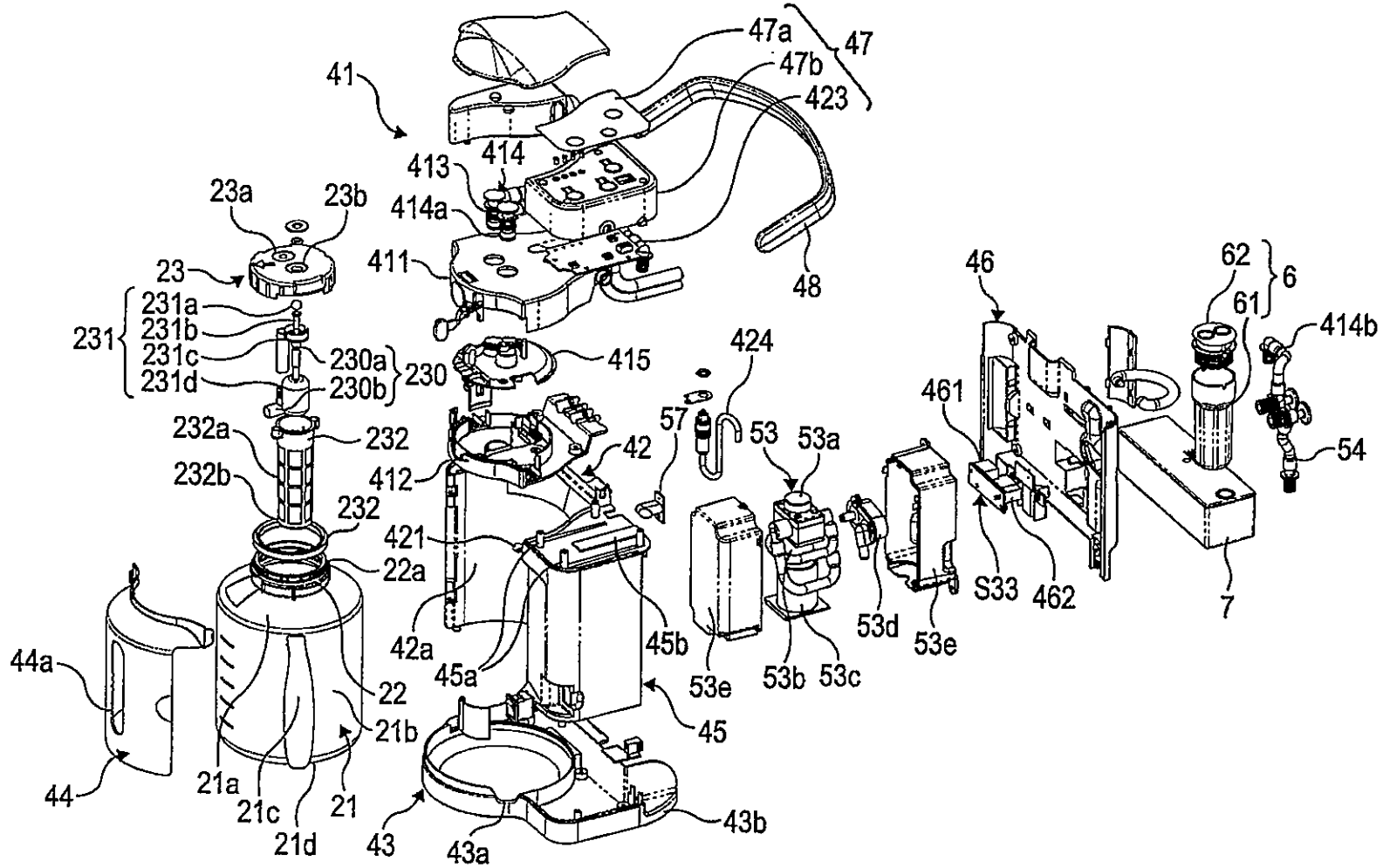
41
47a
47
47b
423
413
414
414a
411
48
23a
23b
23
231
231a
231b
231c
231d
230a
230b
230
415
424
57
53
53a
46
461
62
6
61
414b
54
232a
232
232b
232
412
42
421
22a
42a
45a
45b
53e
53b
53c
53d
53e
S33
462
7
44a
22
21b
45
44
21a
21c
21d
21
43
43a
43b

FIG. 3

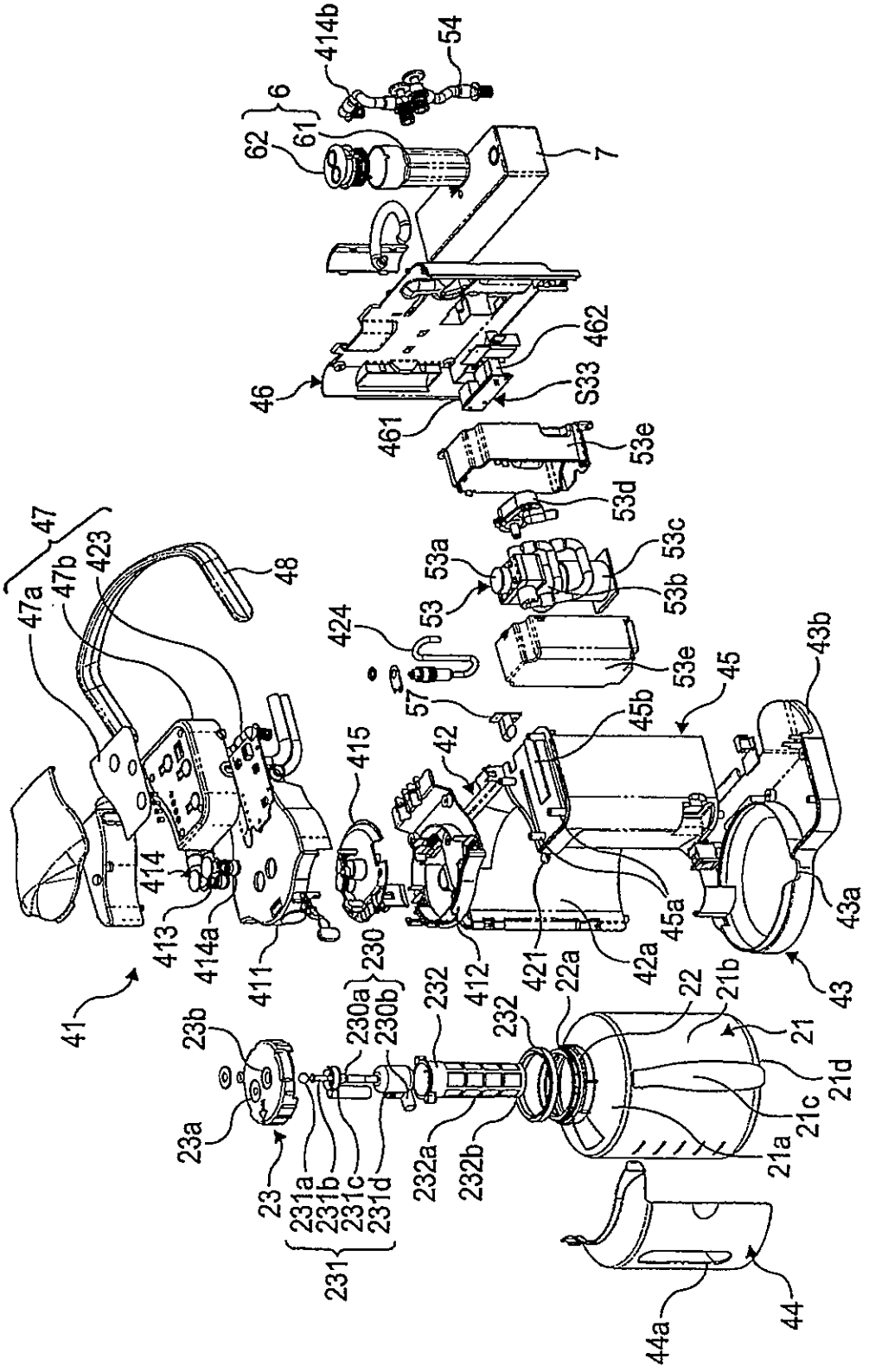
414b
54
6
62
61
7
462
46
S33
461
53e
53d
53a
53c
53b
53
424
53e
57
45
45b
43b
47
47a
47b
423
48
415
42
414
413
414a
411
412
421
42a
45a
43a
43
41
230
230a
230b
232
22a
22
21b
21
21d
21c
21a
23b
23a
23
231a
231b
231c
231d
231
232a
232b
44a
44