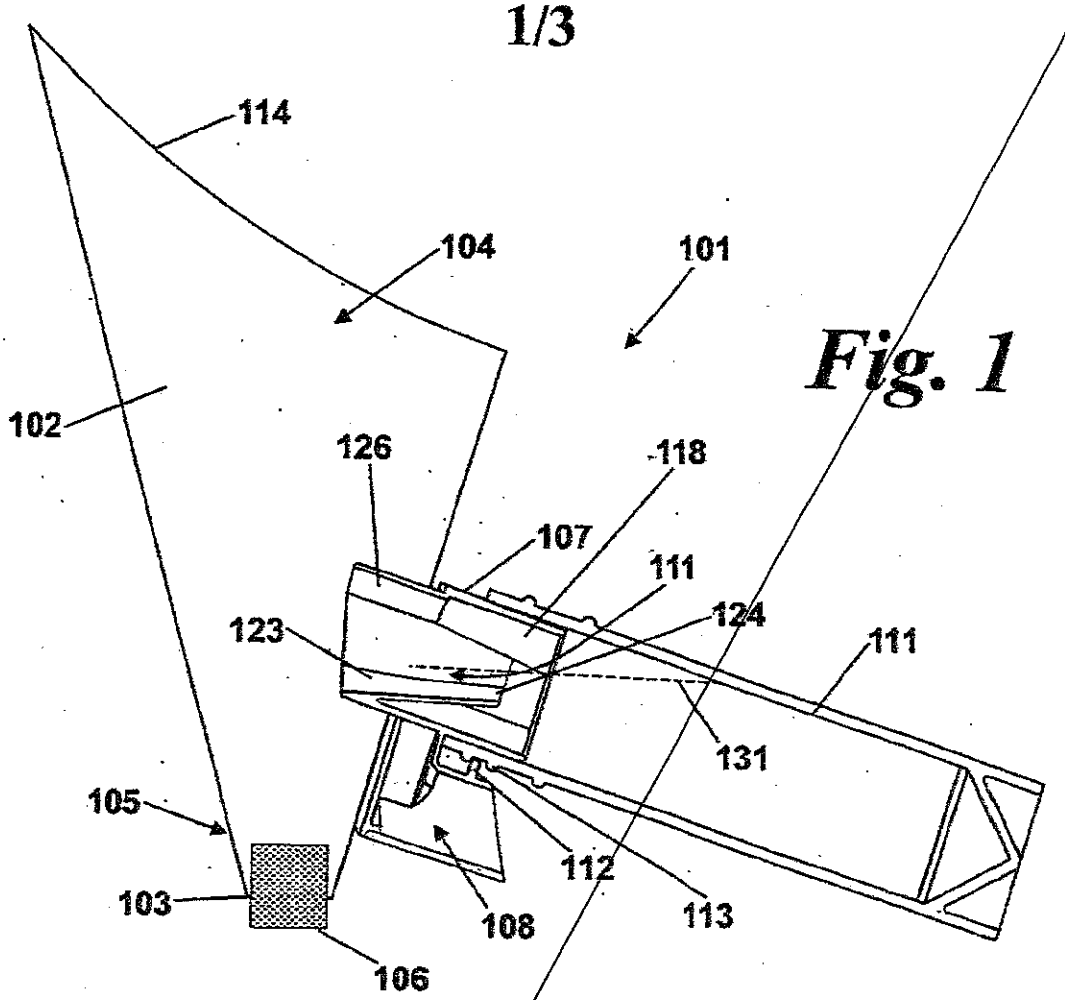
114
104
101
102
126
118
107
111
123
124
111
131
105
112
103
108
113
106

Fig. 1

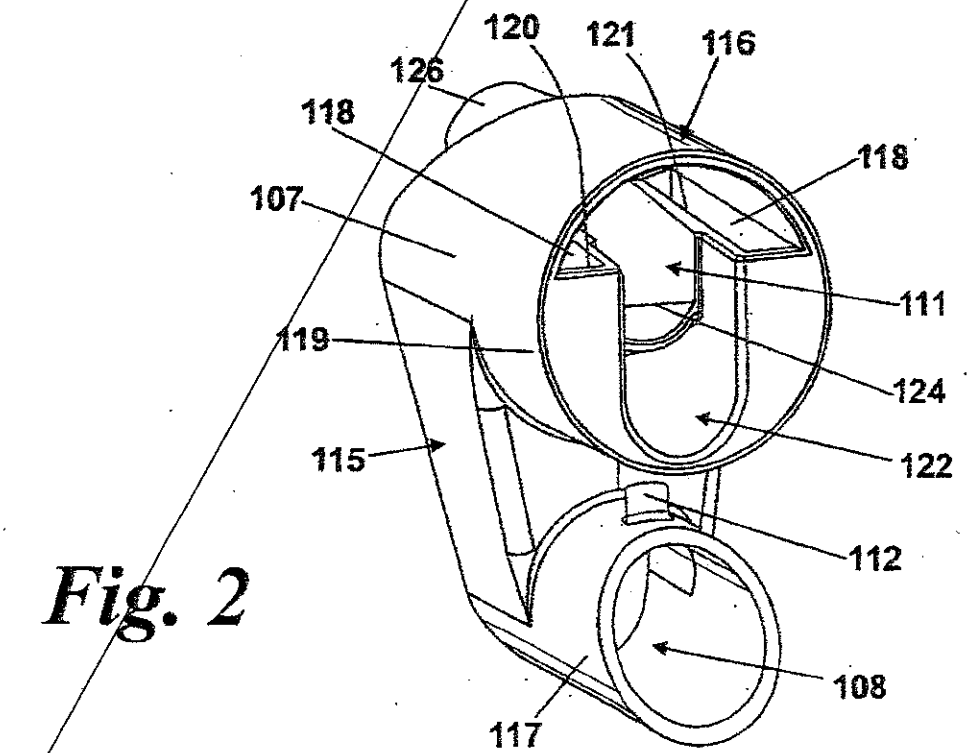
120
121
116
126
118
118
107
111
119
124
115
122
112
108
117

Fig. 2

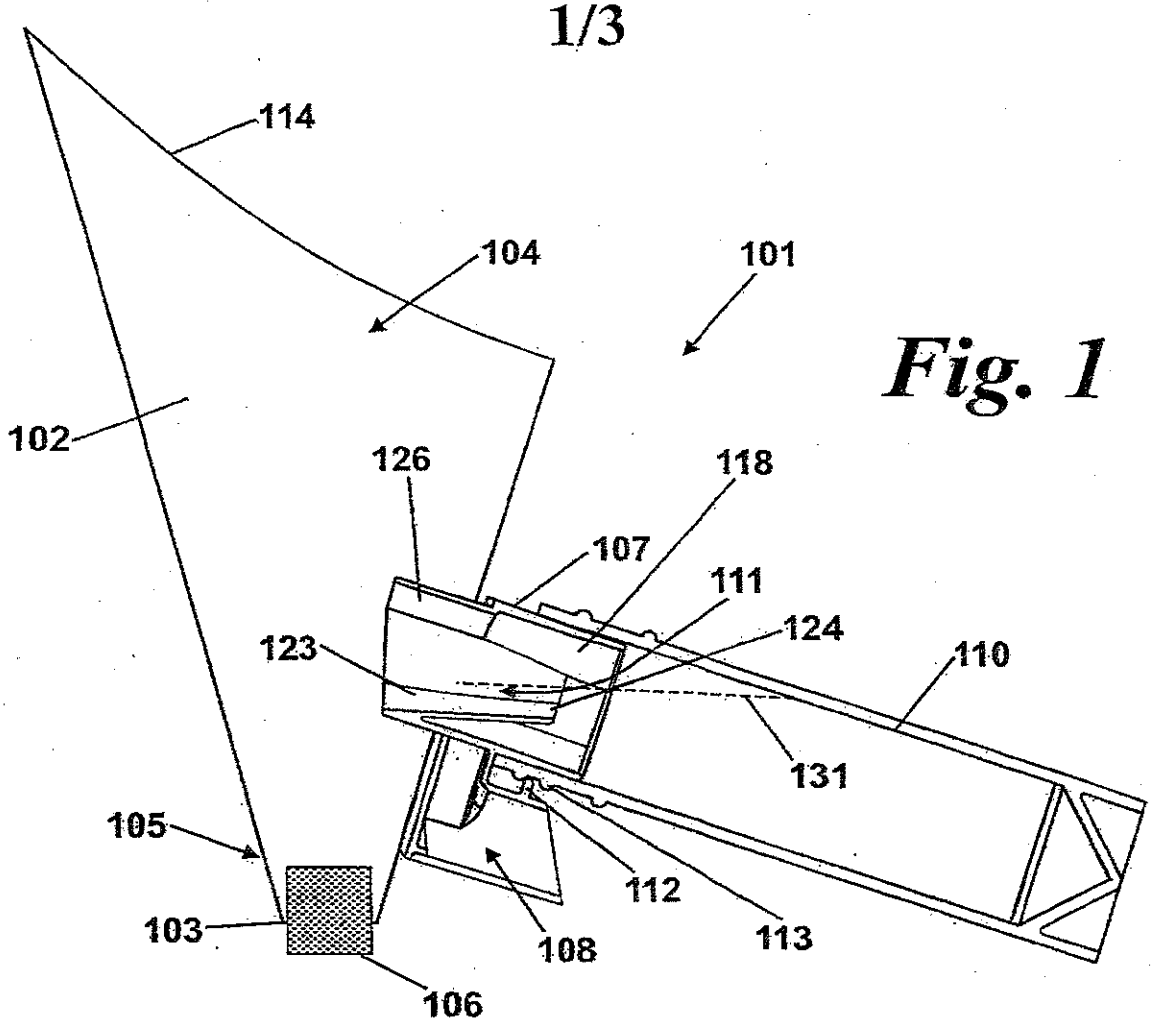
114
104
101
102
126
118
107
111
124
123
110
131
105
112
113
103
108
106

Fig. 1

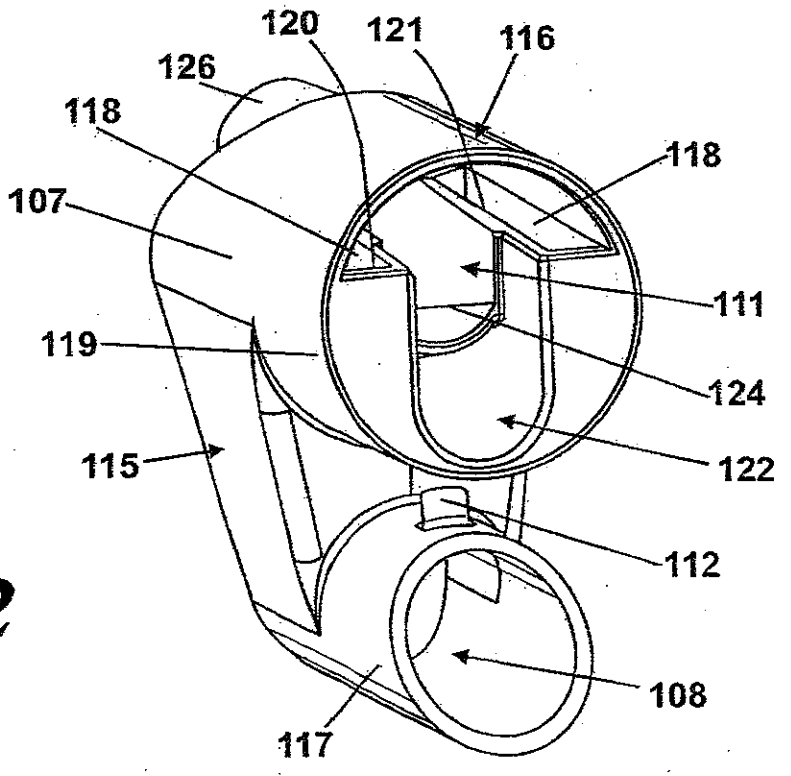
120
121
116
126
118
118
107
111
119
124
115
122
112
108
117

Fig. 2