[FIG 1]

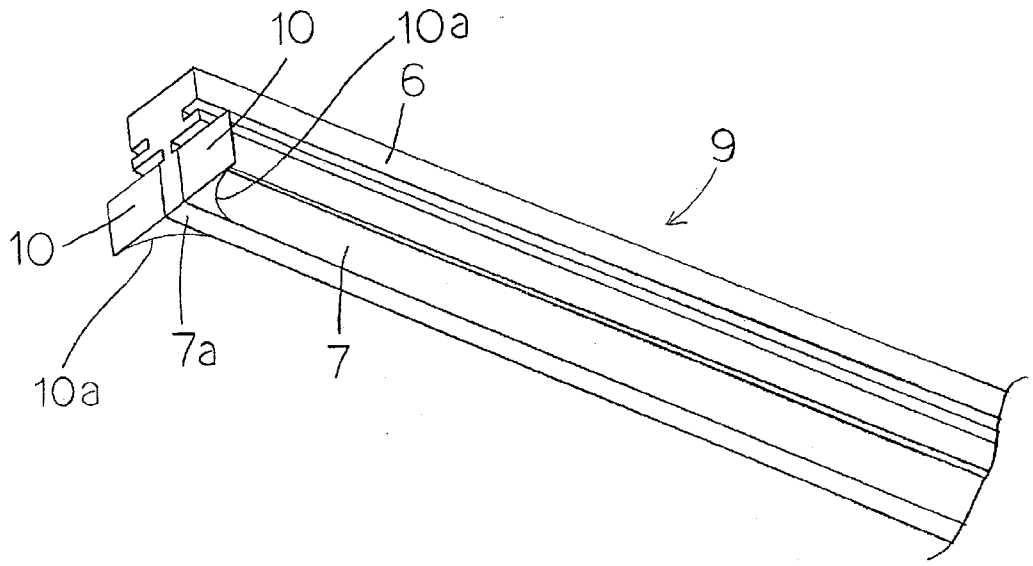


[FIG 2]

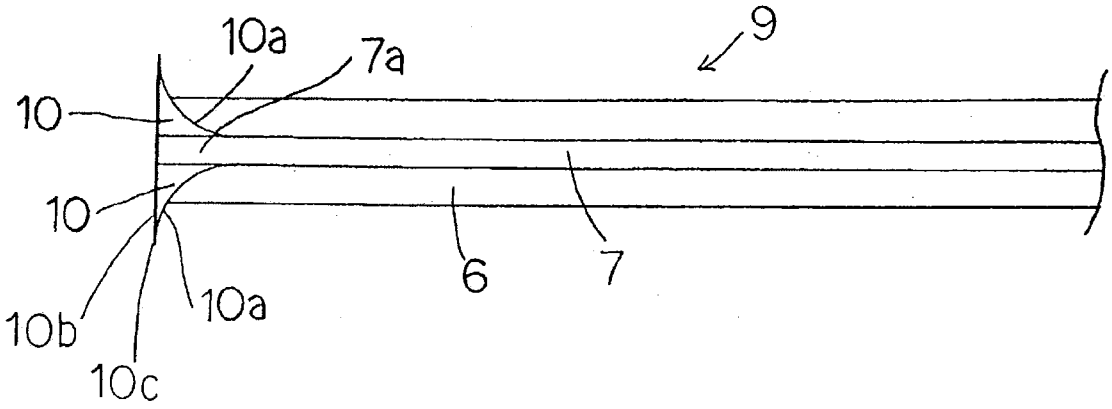

[FIG 3]

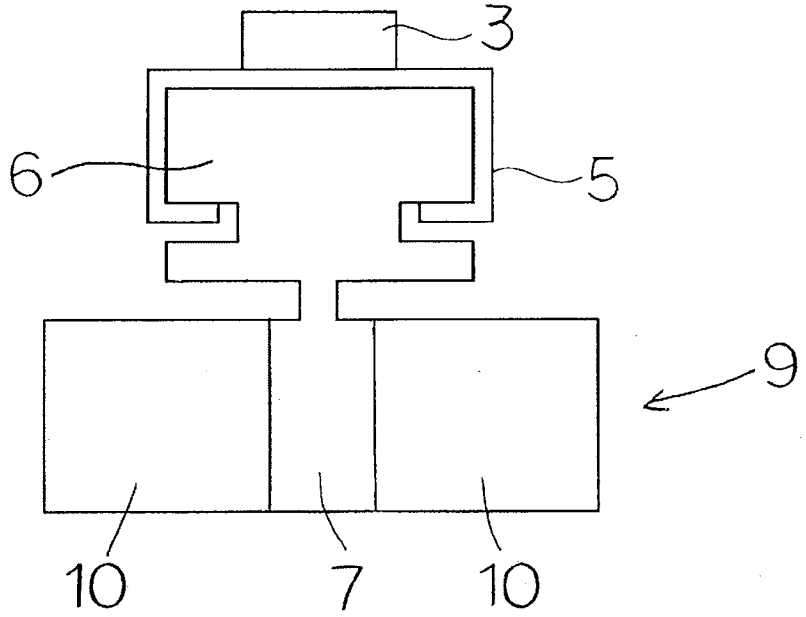


[FIG 4]

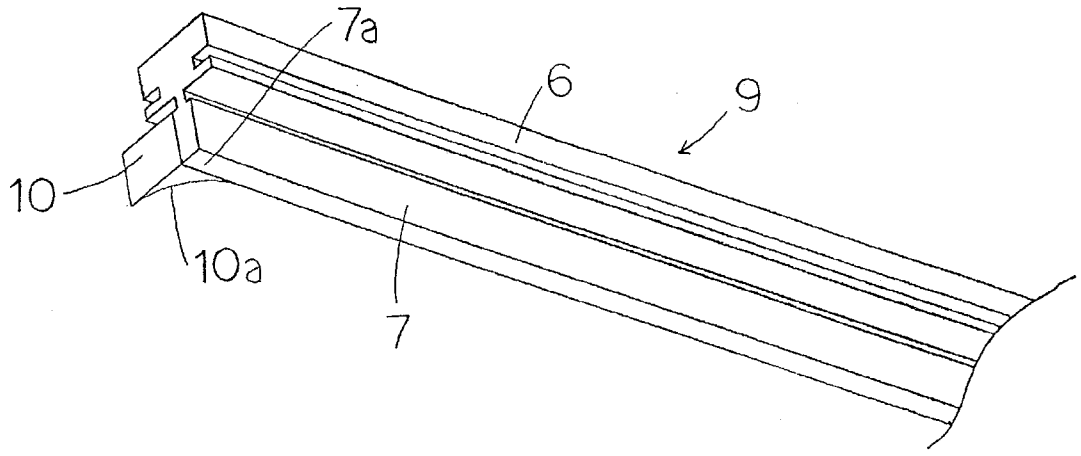

[FIG 5]

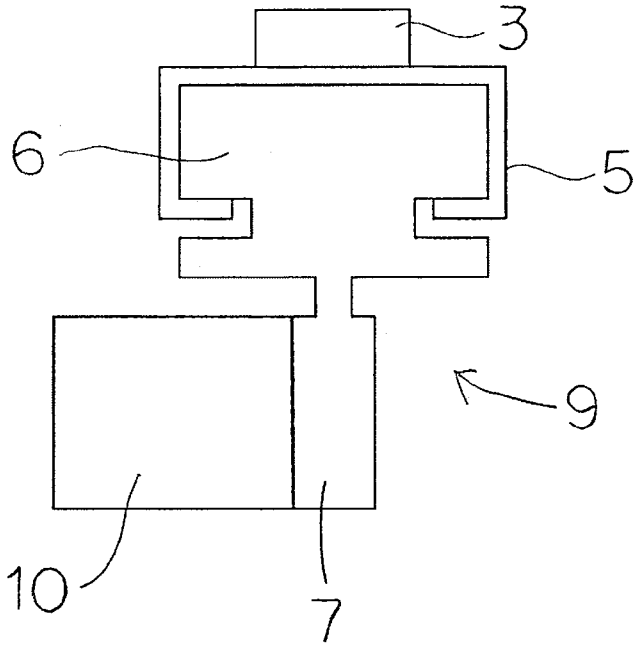


[FIG 6]

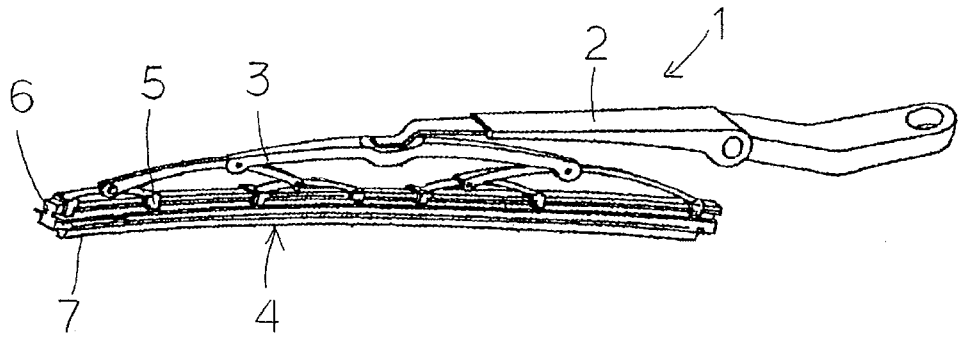

[FIG 7]

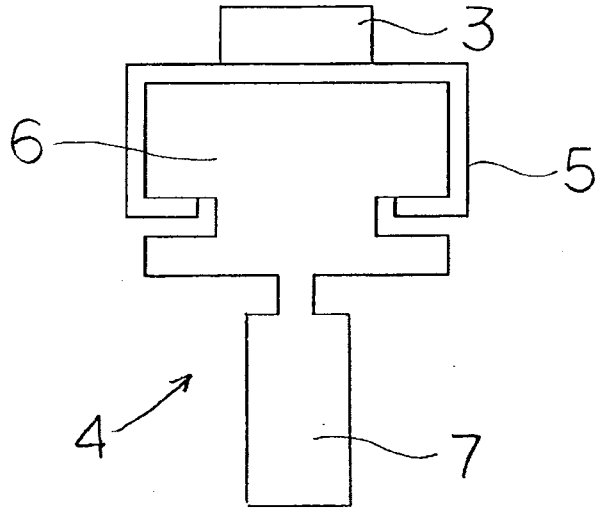


[FIG 8]

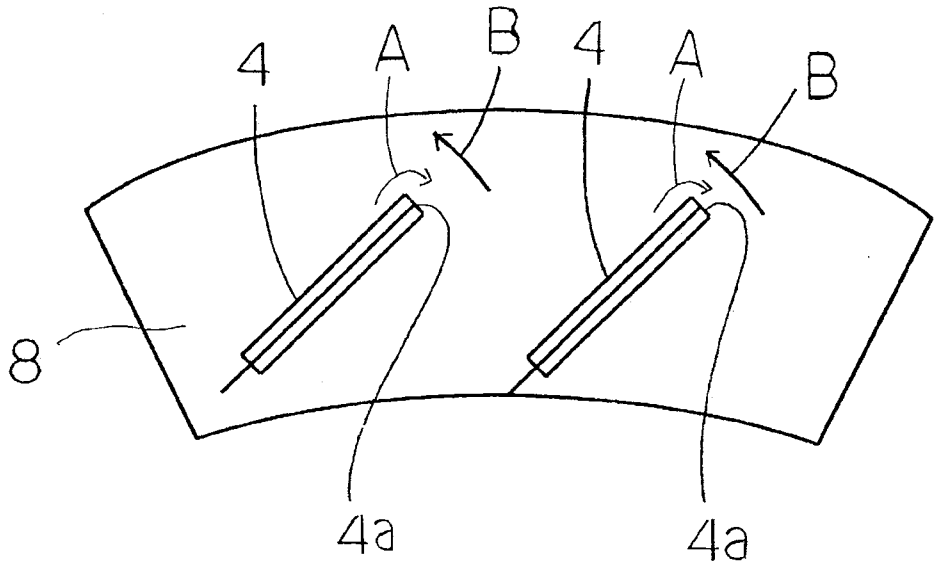

[FIG 9]

