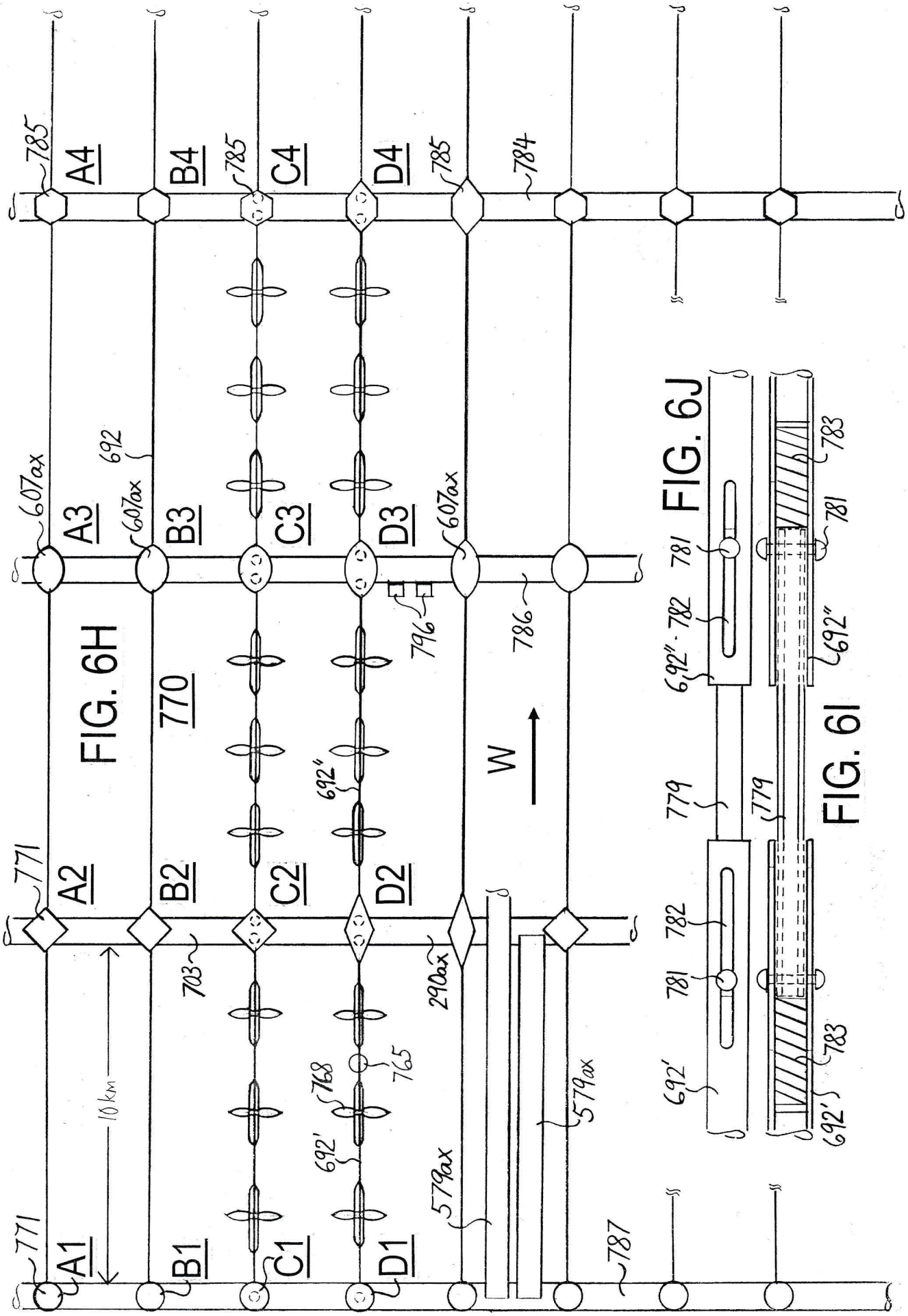

FIG. 6H

FIG. 6I

FIG. 6J

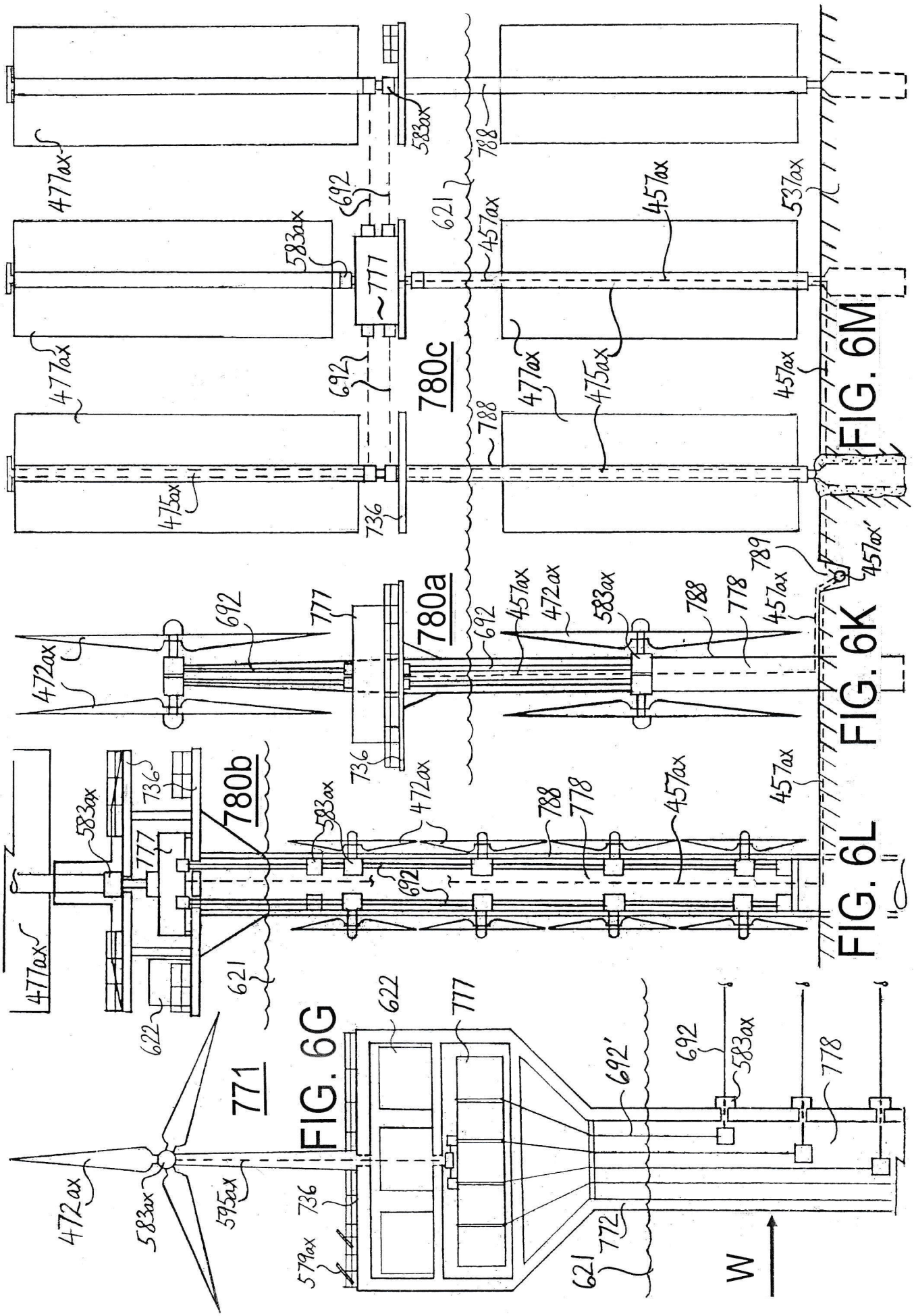

FIG. 6G

FIG. 6L

FIG. 6K

FIG. 6M

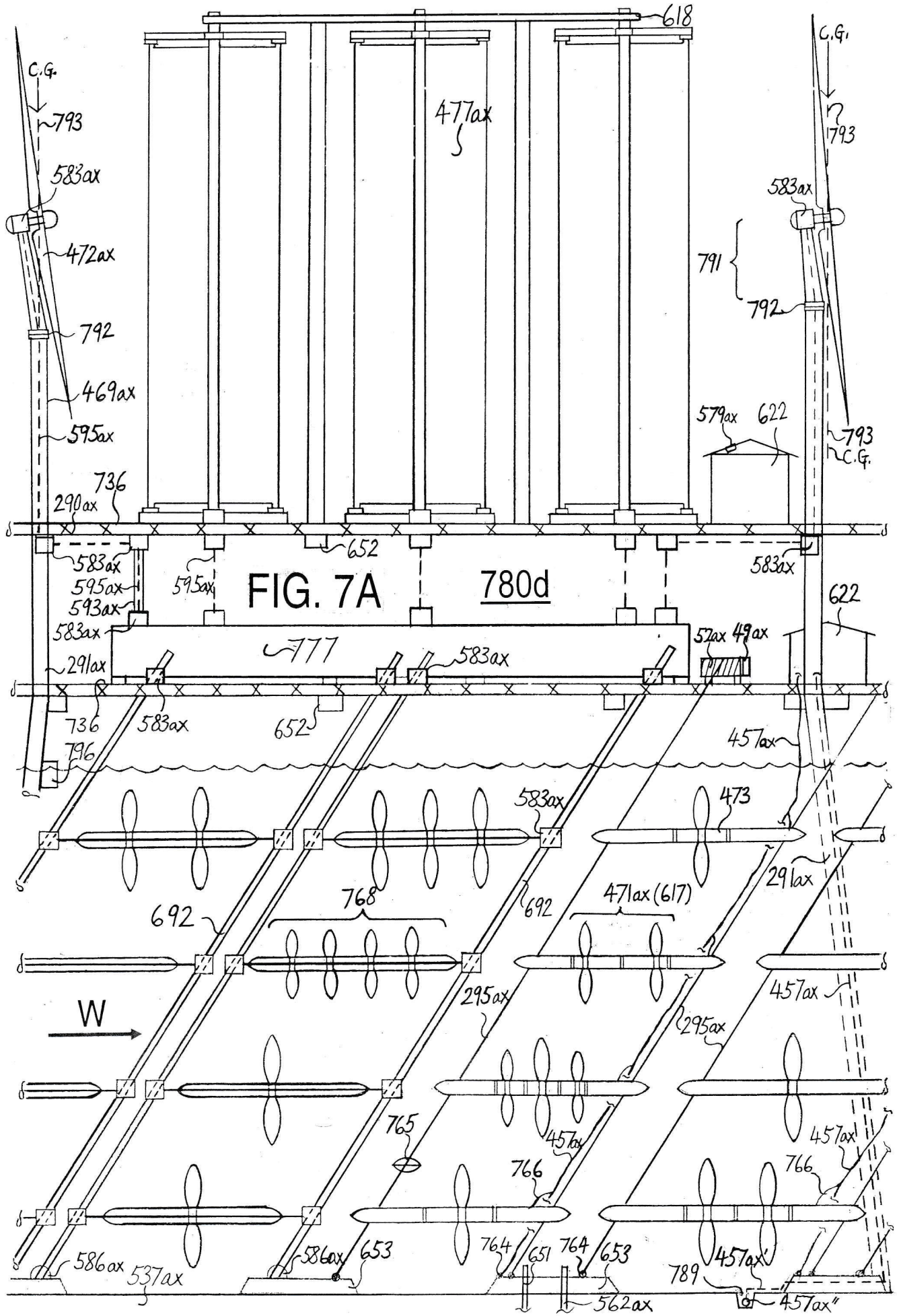
618
C.G.
793
583ax
472ax
792
469ax
595ax
736
290ax
477ax
791
579ax
622
652
595ax
593ax
583ax
780d
777
291ax
52ax
49ax
796
457ax
473
692
768
471ax (617)
295ax
W
765
766
586ax
537ax
653
764
651
562ax
789
457ax'
457ax"

FIG. 7A

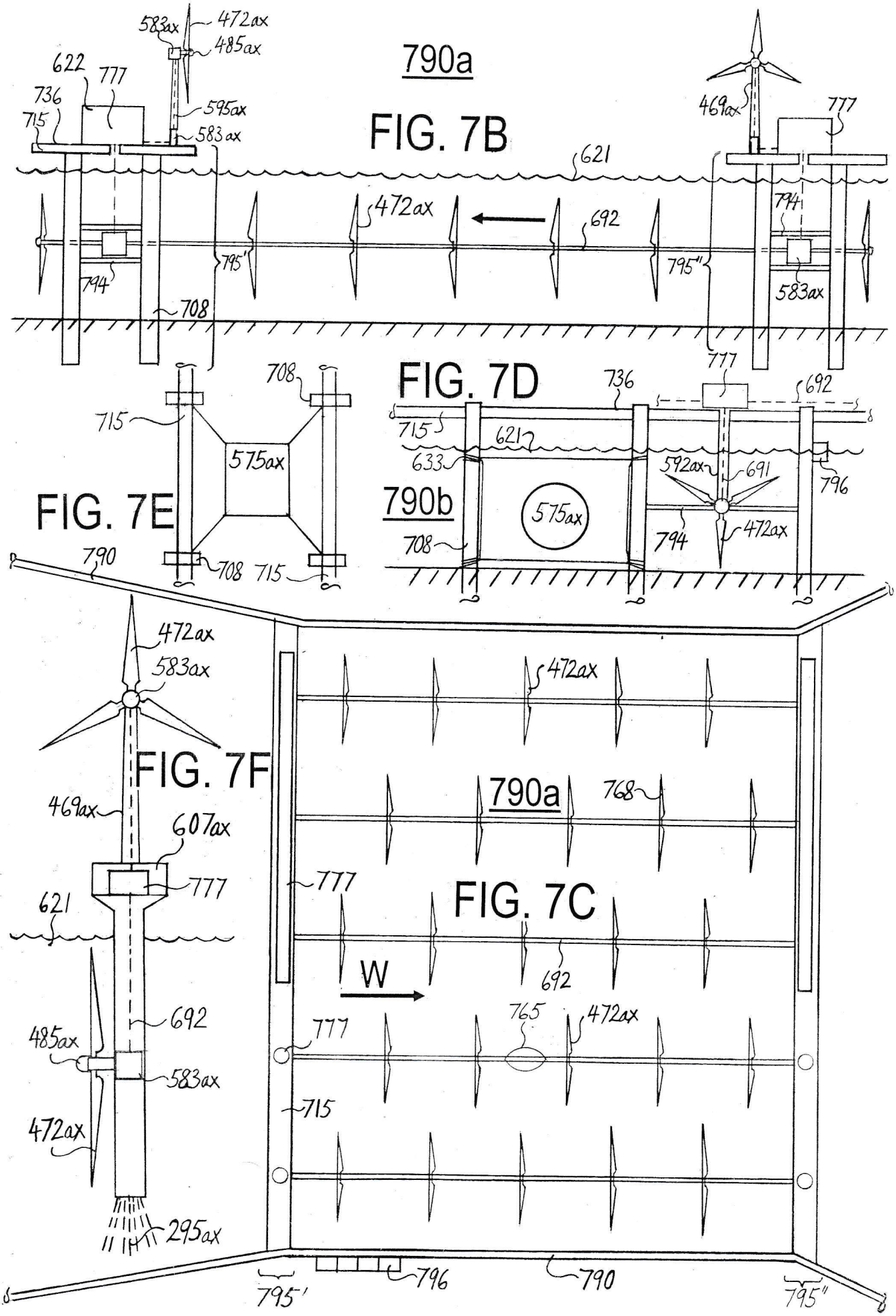

FIG. 7B

FIG. 7D

FIG. 7E

FIG. 7F

FIG. 7C

FIG. 7G

790c

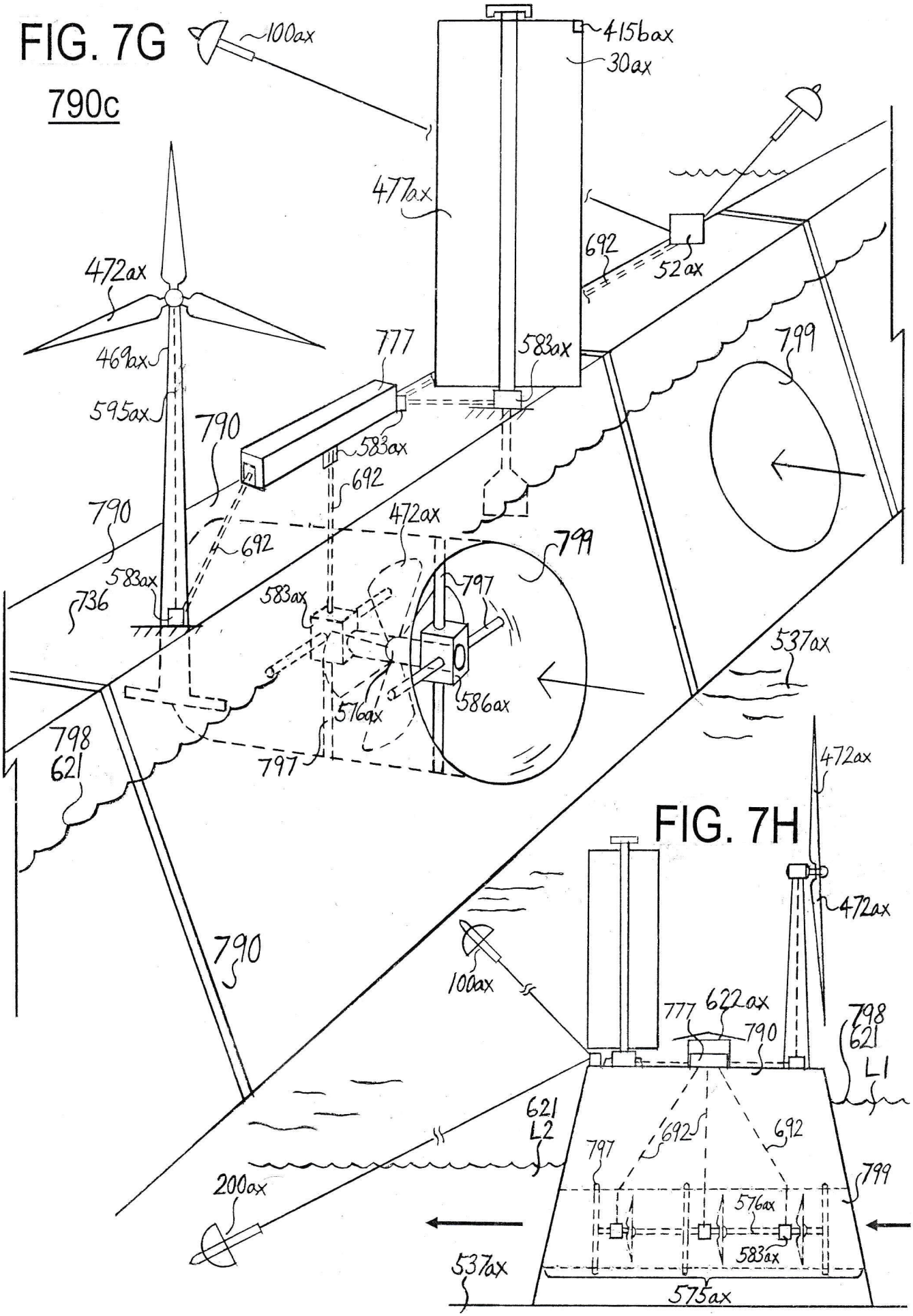

FIG. 7H

FIG. 8A

800a

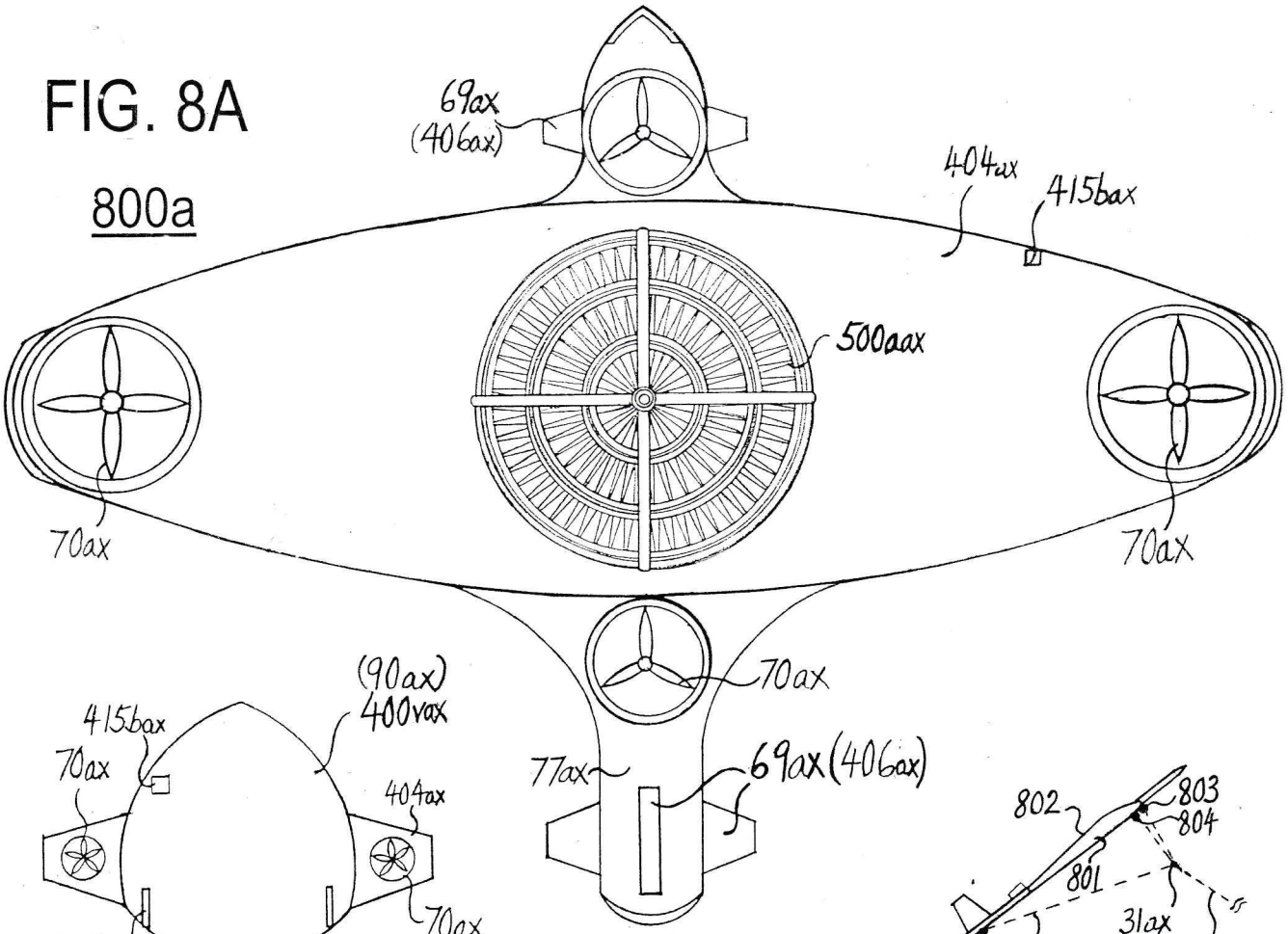

FIG. 8D

FIG. 8B

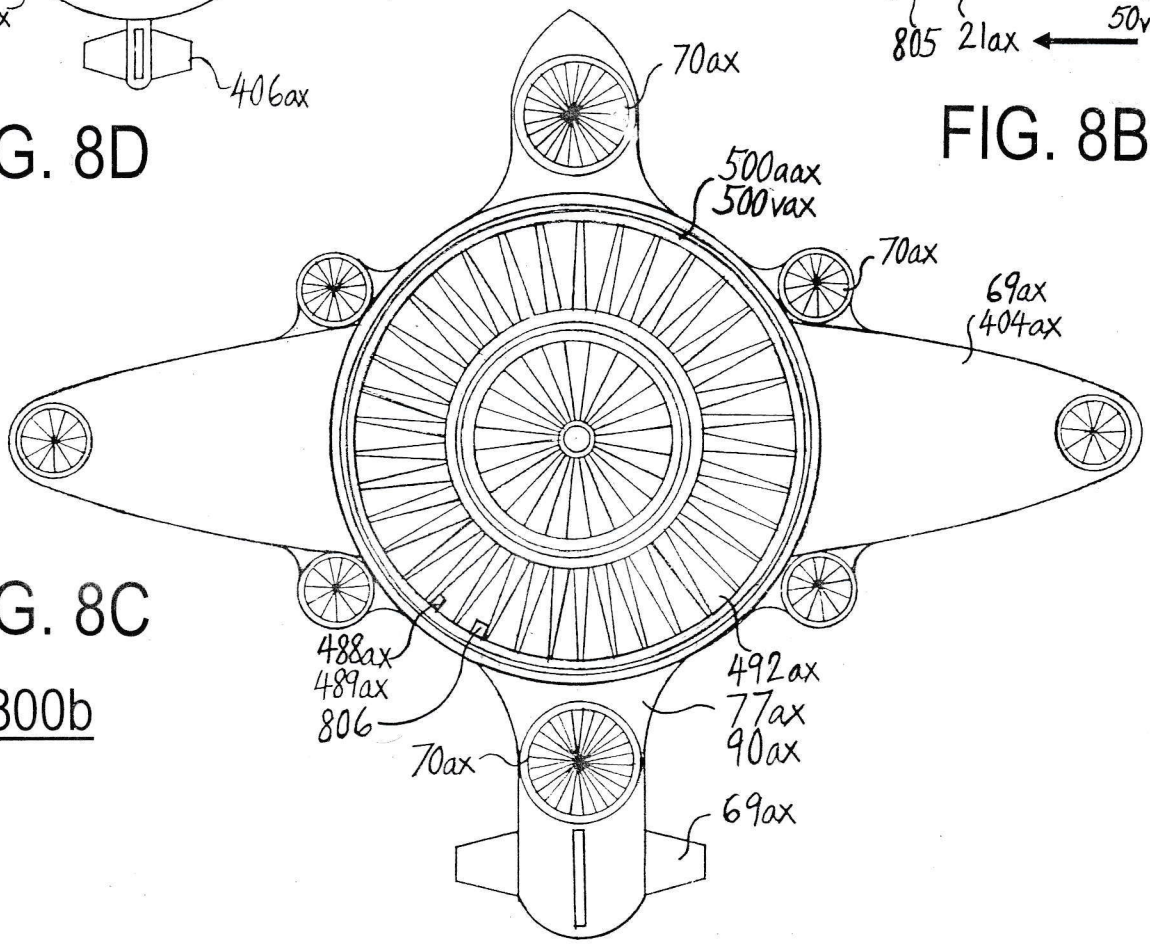

FIG. 8C

800b

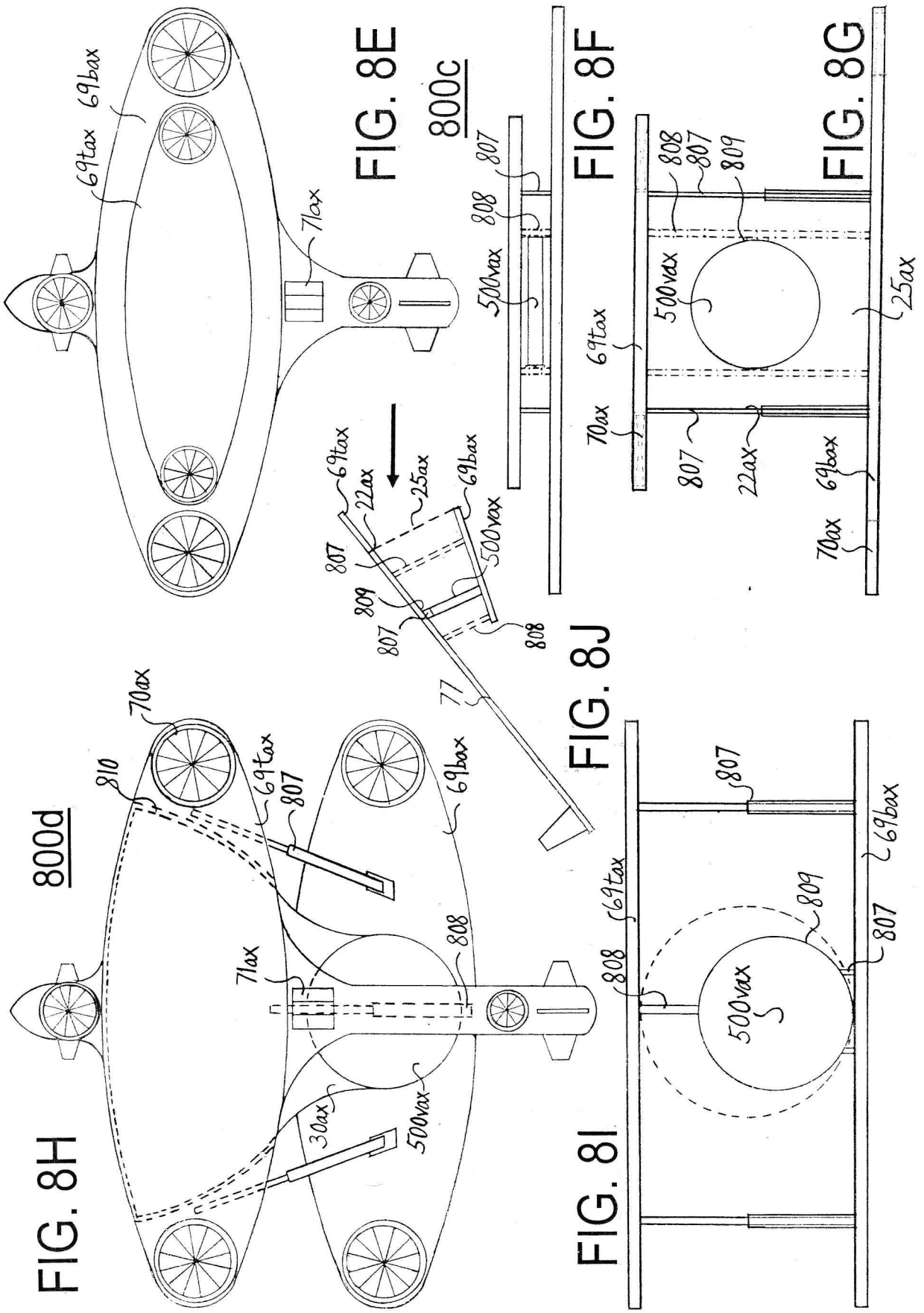
69bax
69tax
71ax
FIG. 8E
800c
807
808
500vax
FIG. 8F
808
807
809
500vax
69tax
70ax
807
22ax
69bax
70ax
25ax
FIG. 8G
69tax
22ax
25ax
69bax
807
809
807
808
500vax
77
FIG. 8J
800d
70ax
810
69tax
807
69bax
71ax
808
30ax
500vax
FIG. 8H
807
69bax
808
69tax
809
807
500vax
FIG. 8I

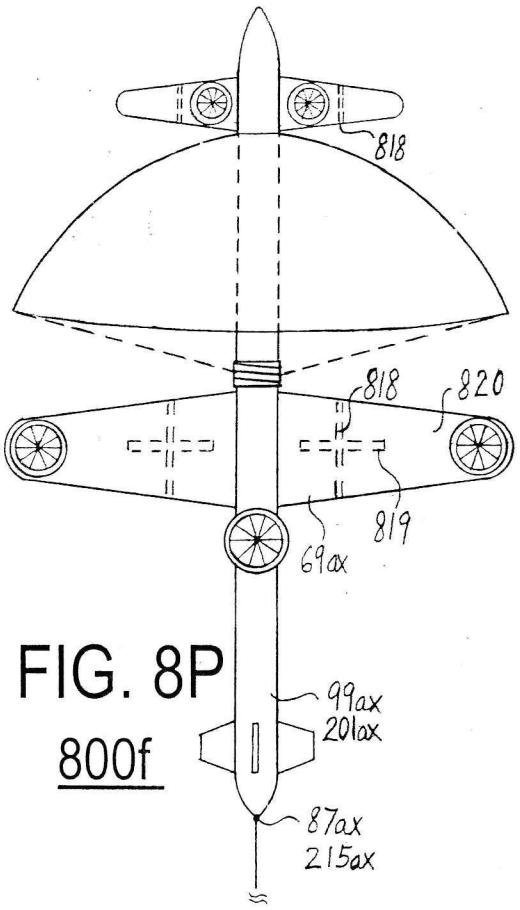

FIG. 8P

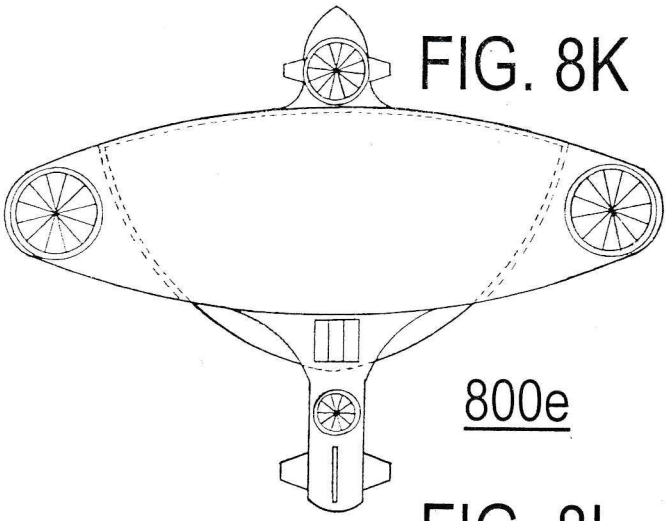

FIG. 8K

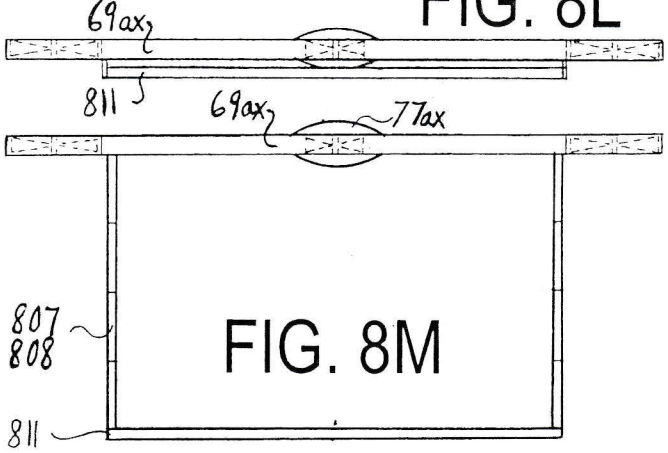

FIG. 8L

FIG. 8M

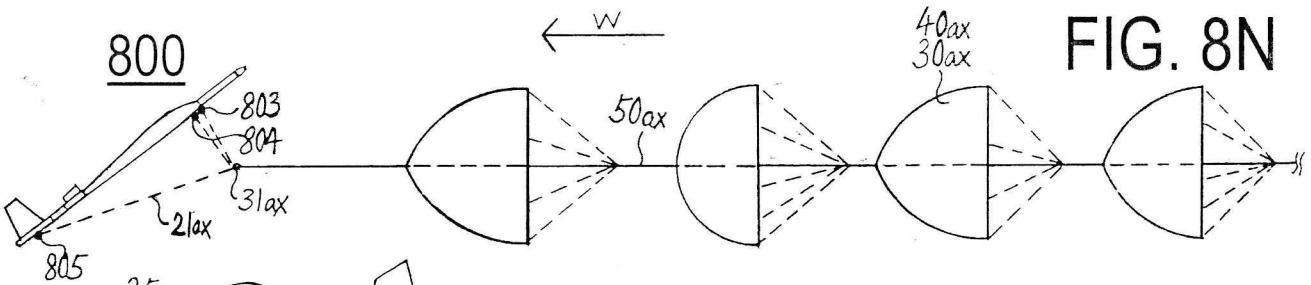

FIG. 8N

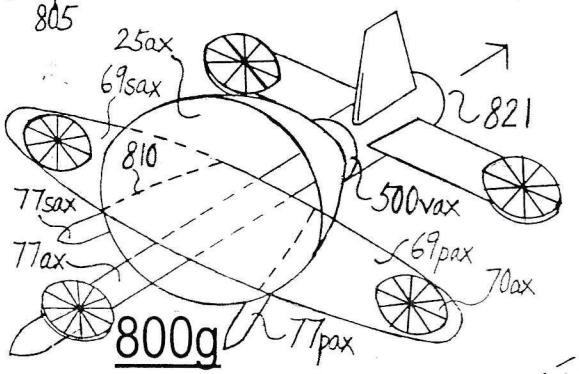

FIG. 8Q

FIG. 8O

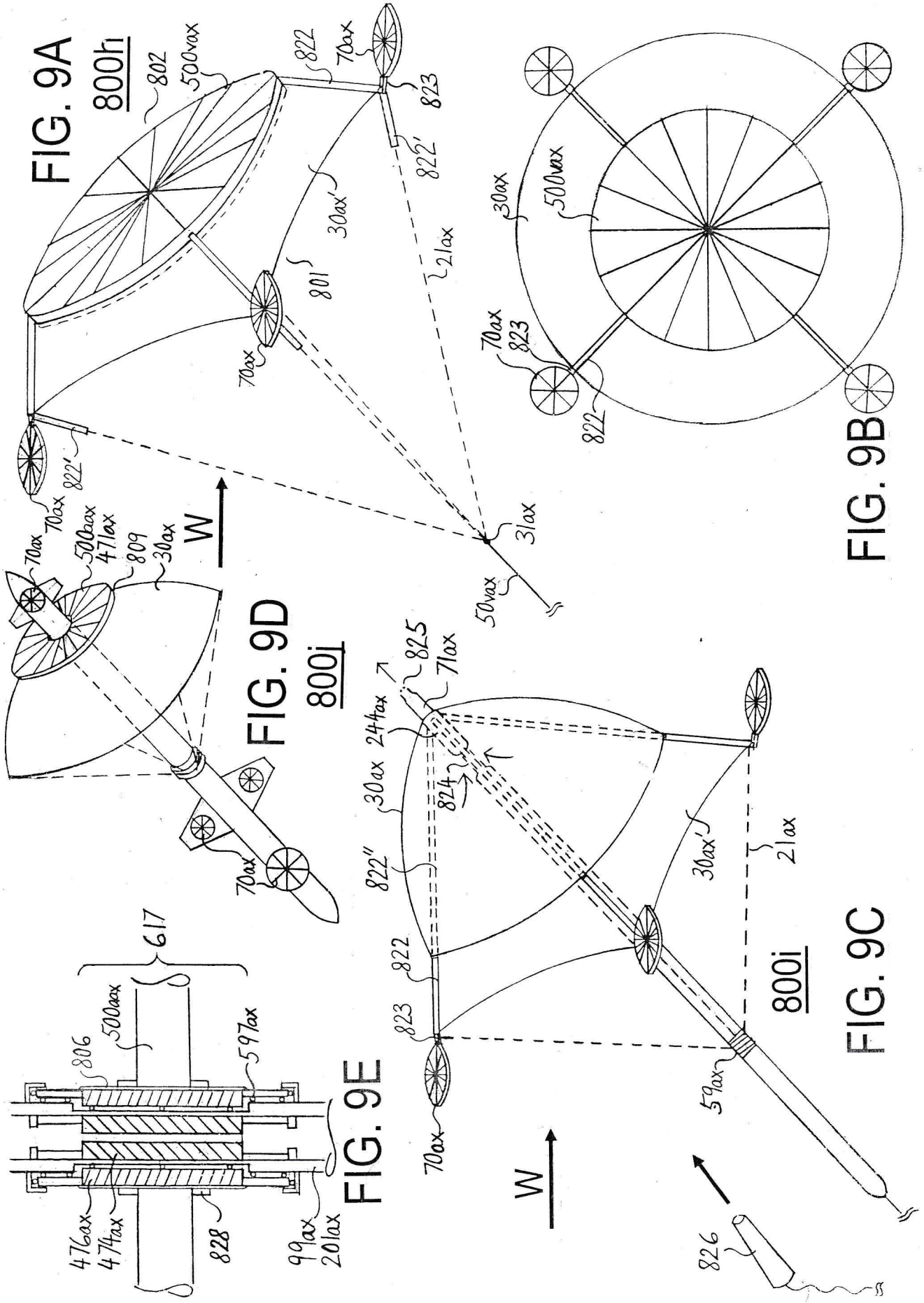

FIG. 9A

FIG. 9B

FIG. 9C

FIG. 9D

FIG. 9E

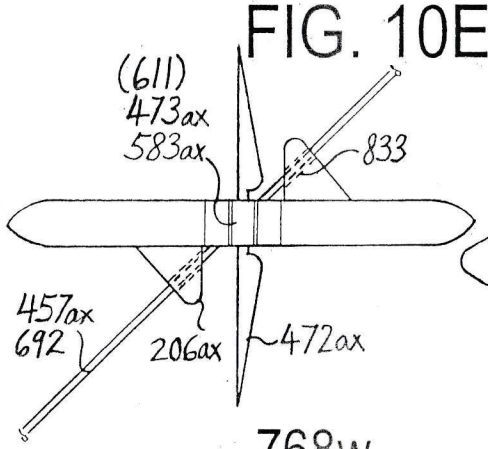

FIG. 10E

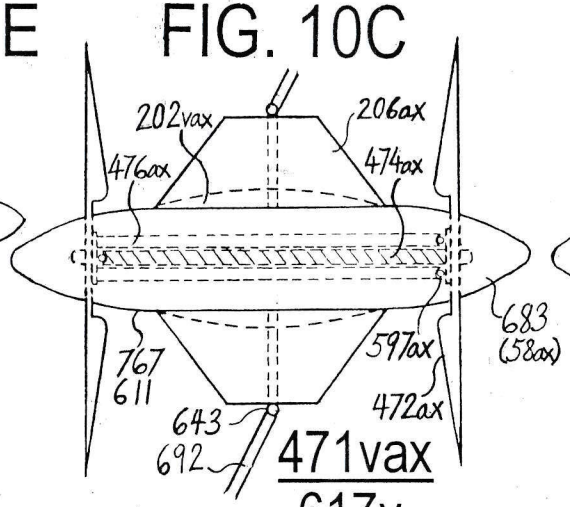

FIG. 10C

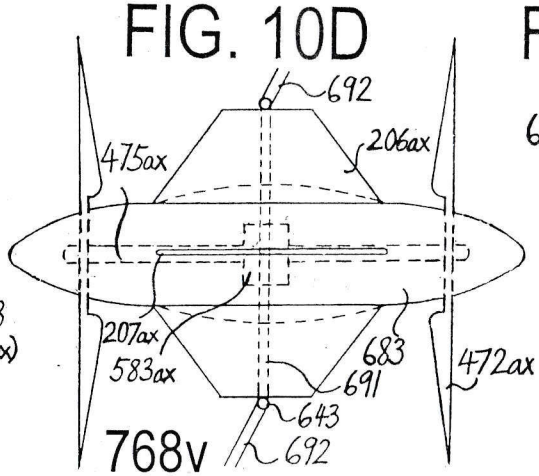

FIG. 10D

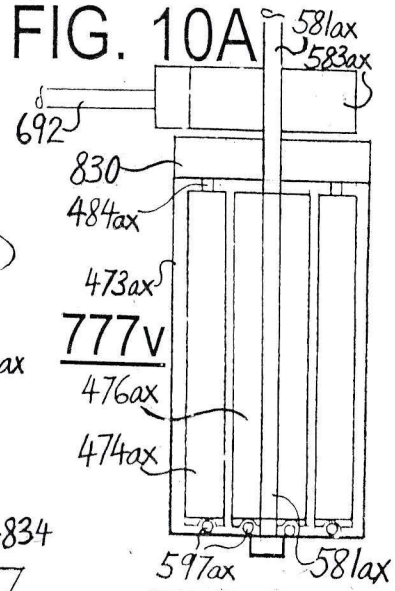

FIG. 10A

FIG. 10B

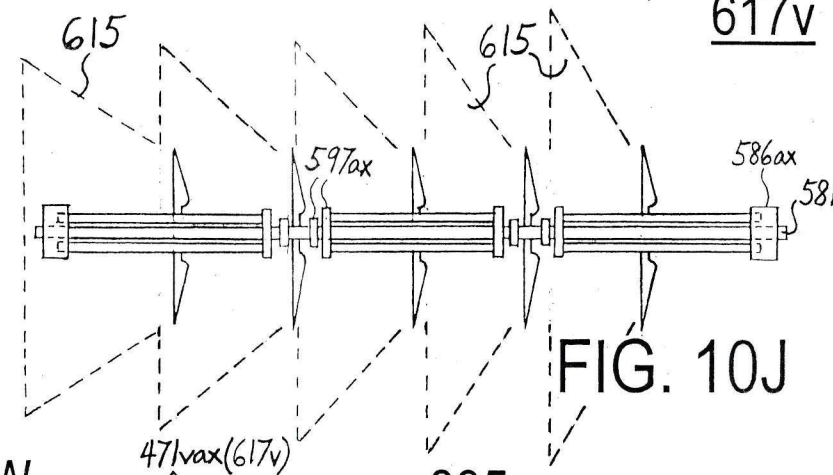

FIG. 10J

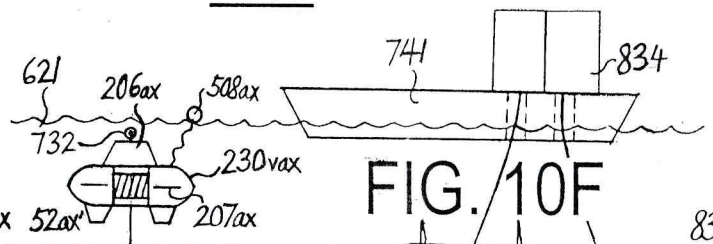

FIG. 10F



FIG. 10G

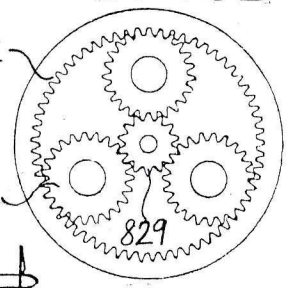

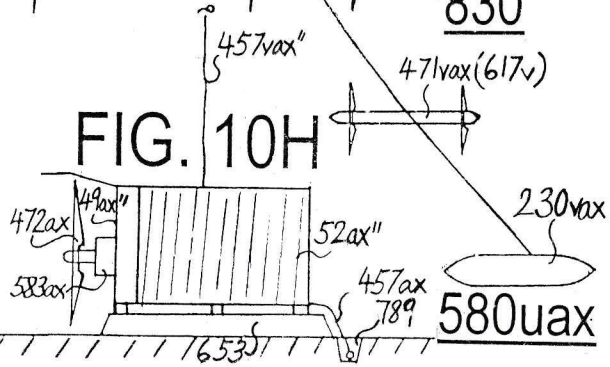

FIG. 10H

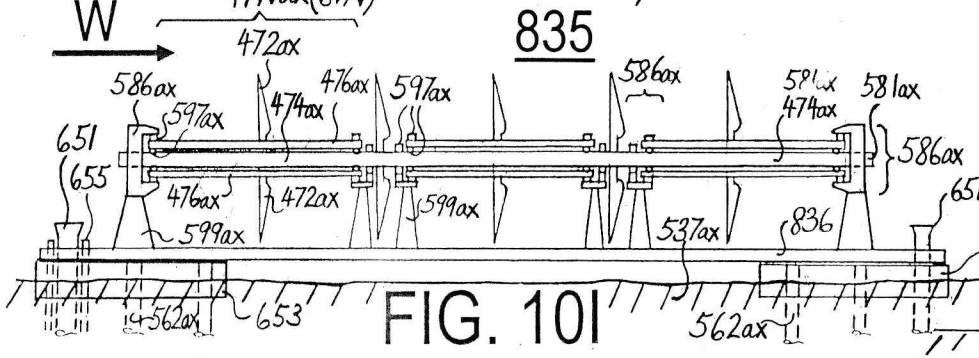

FIG. 10I

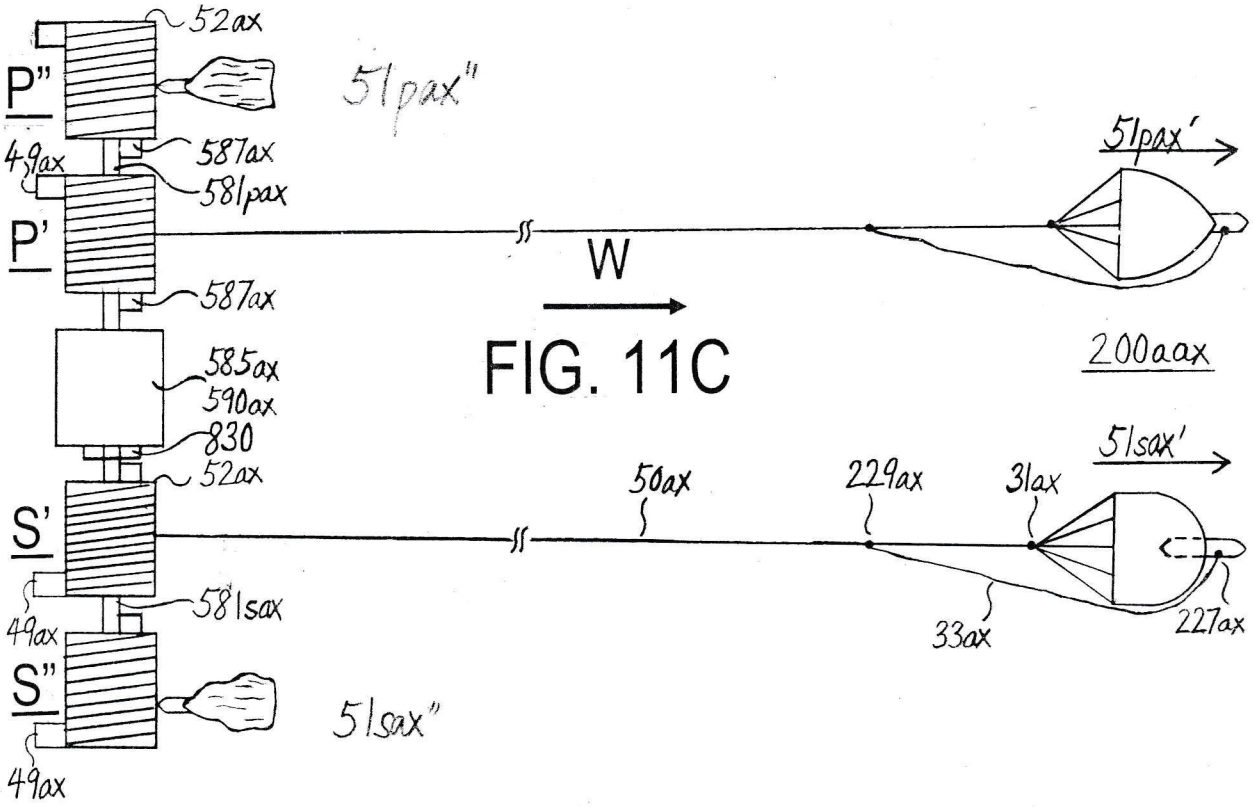

FIG. 11C

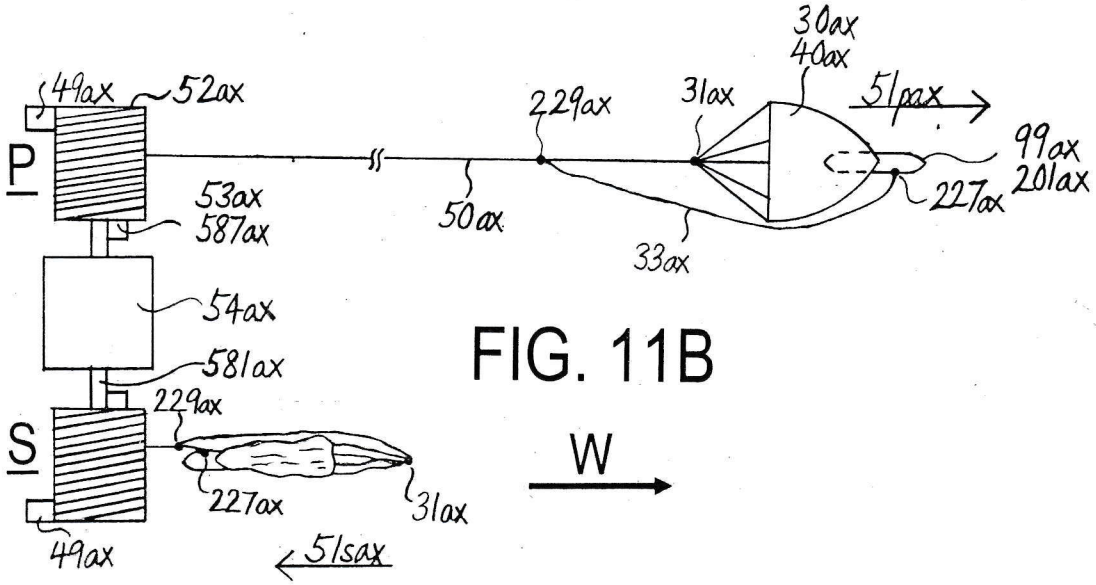

FIG. 11B

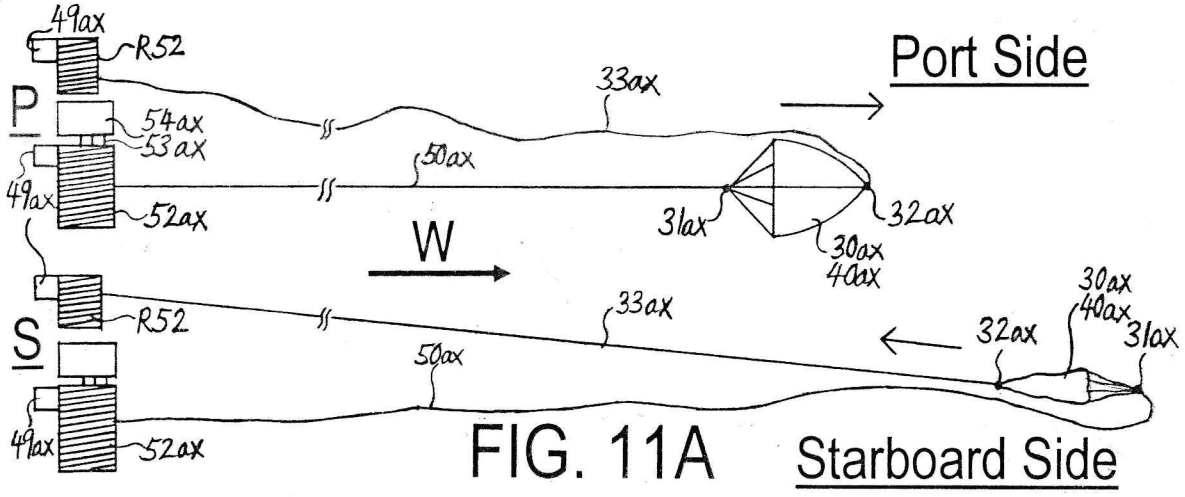

FIG. 11A Starboard Side

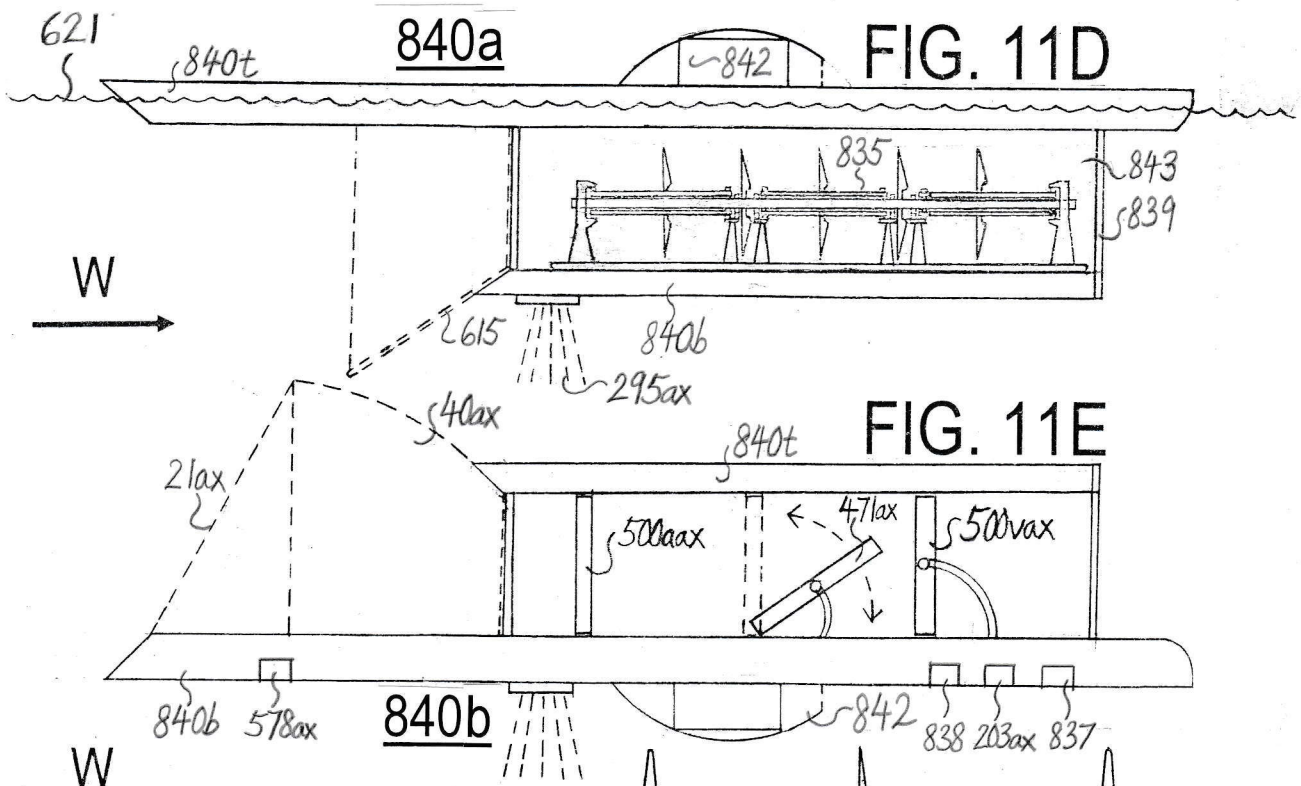

FIG. 11D

FIG. 11E

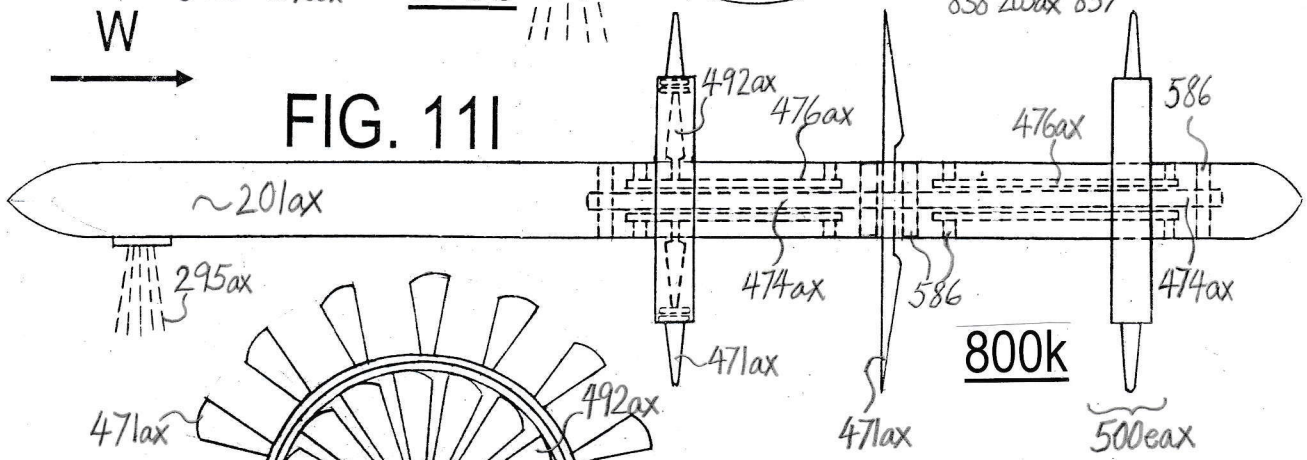

FIG. 11I

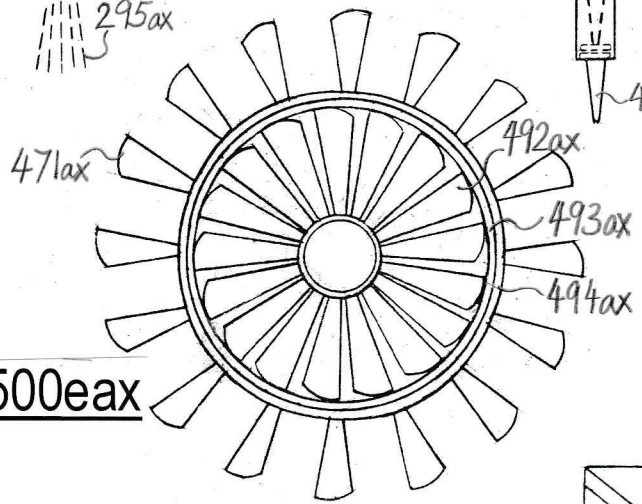

FIG. 11F

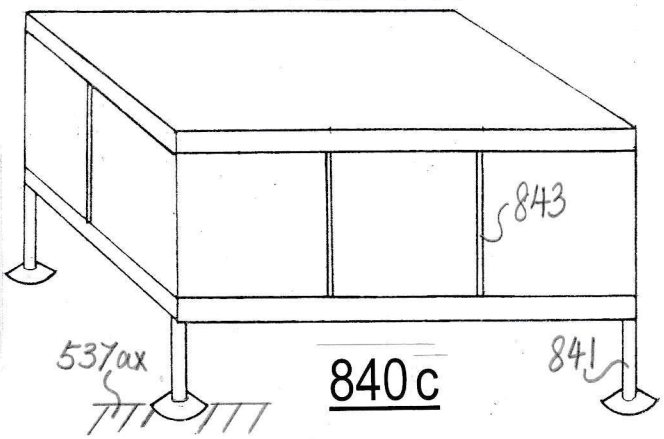

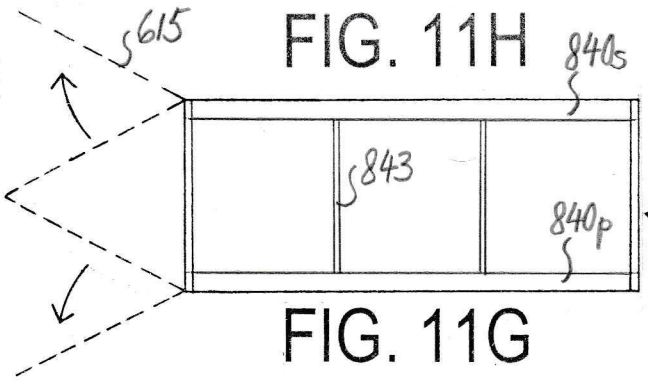

FIG. 11H

FIG. 11G