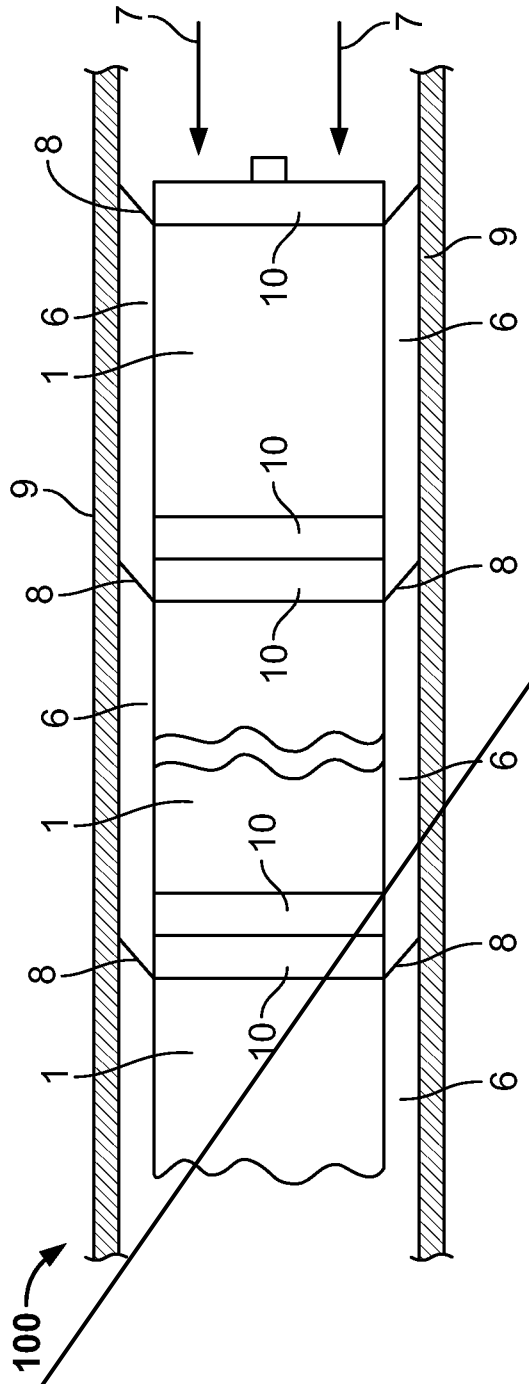

FIG. 1

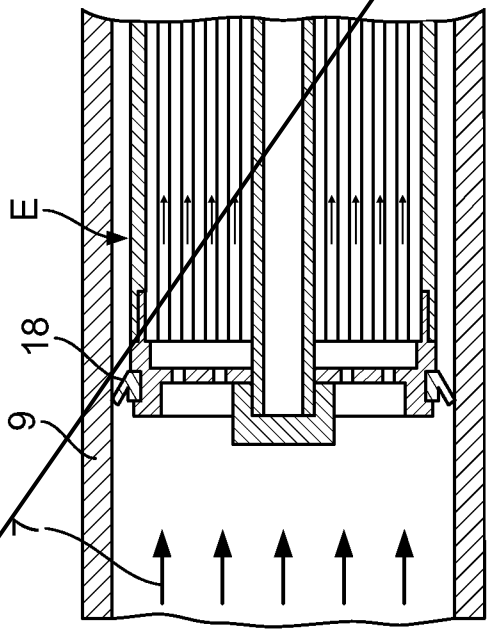

FIG. 2B
(Prior Art)

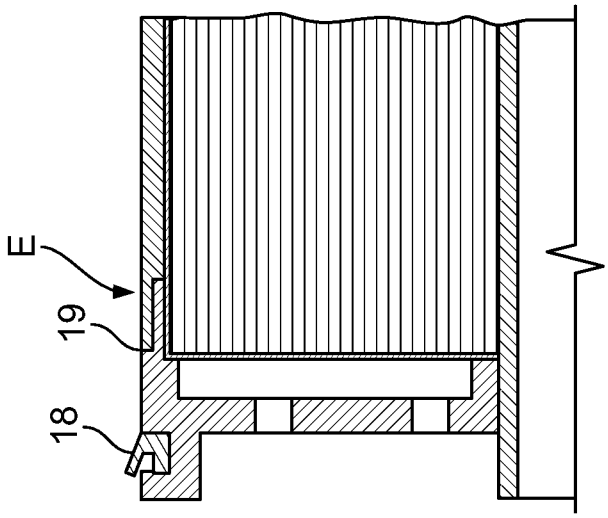

FIG. 2A
(Prior Art)

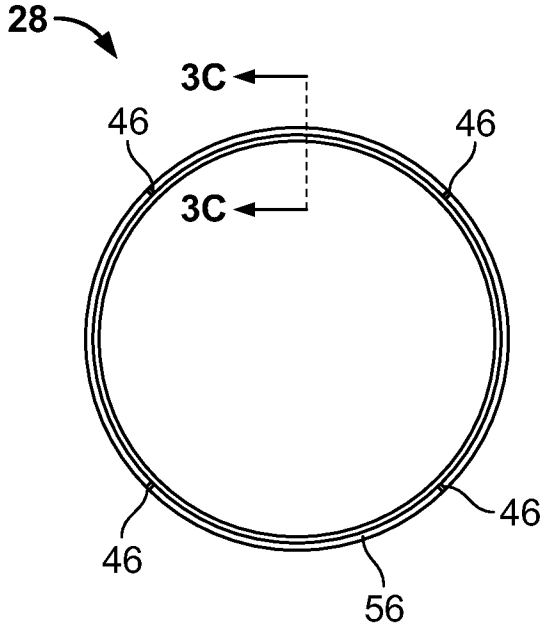

FIG. 3A

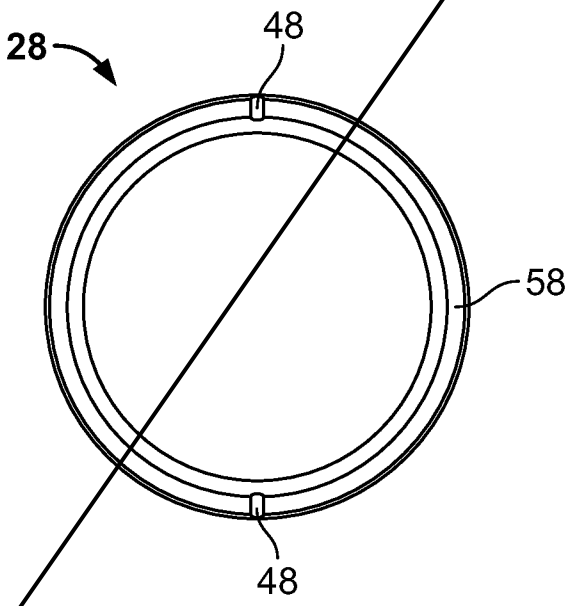

FIG. 3B

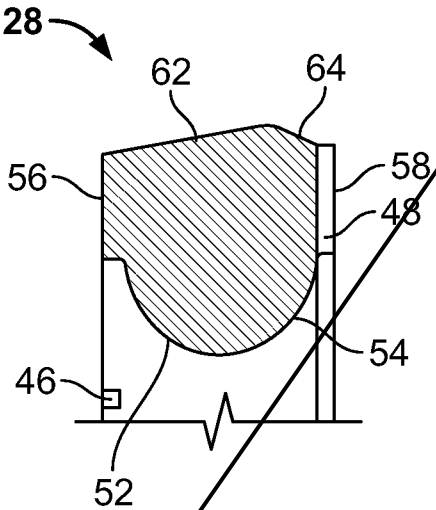

FIG. 3C

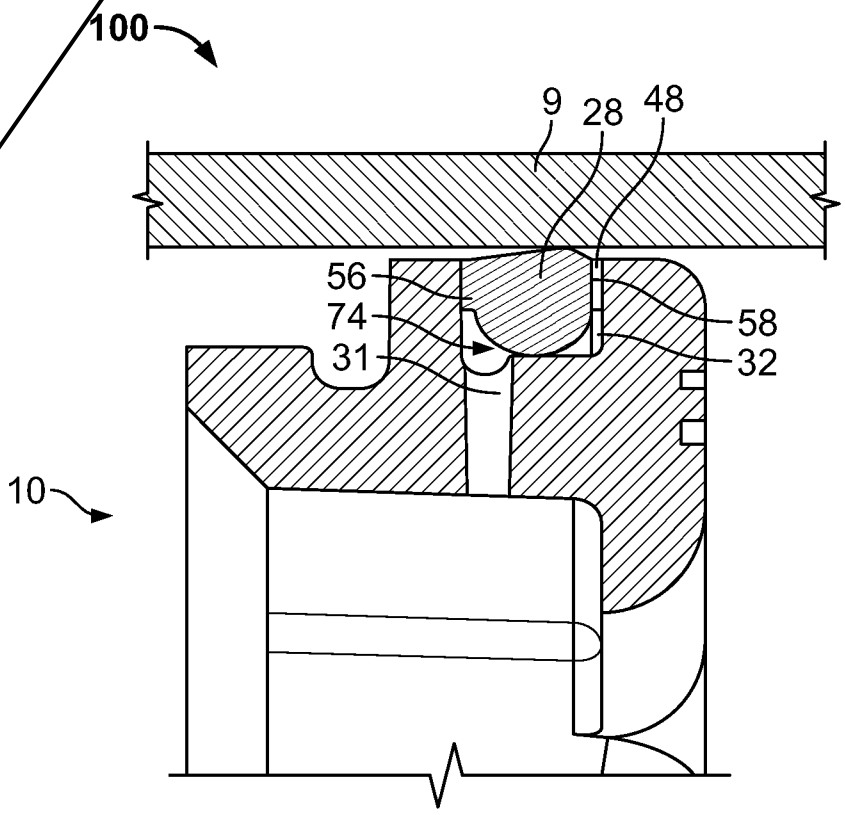

FIG. 4

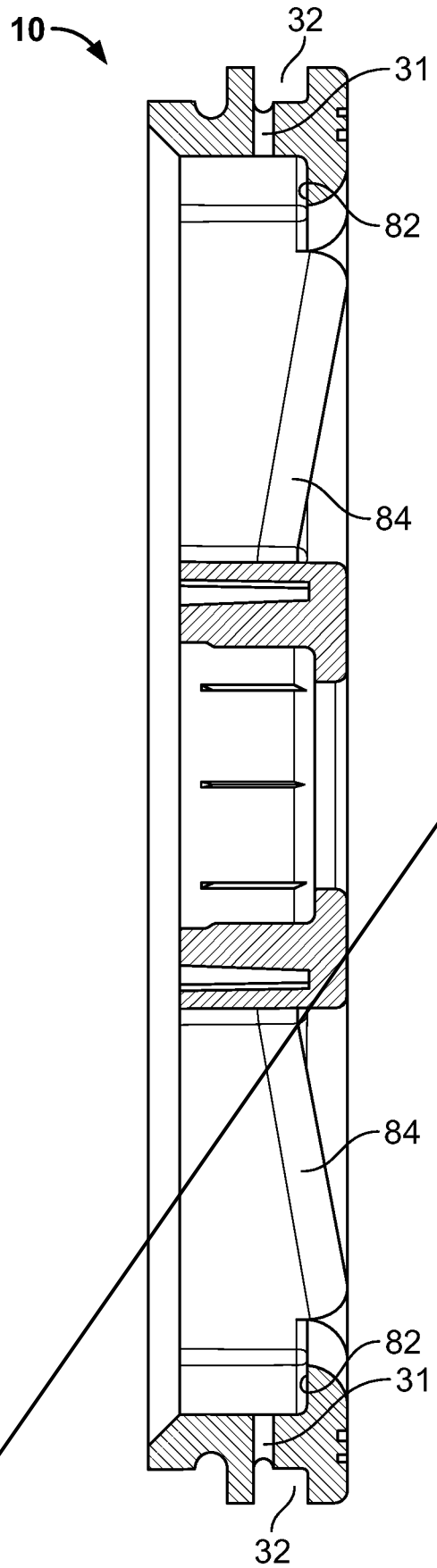

FIG. 5

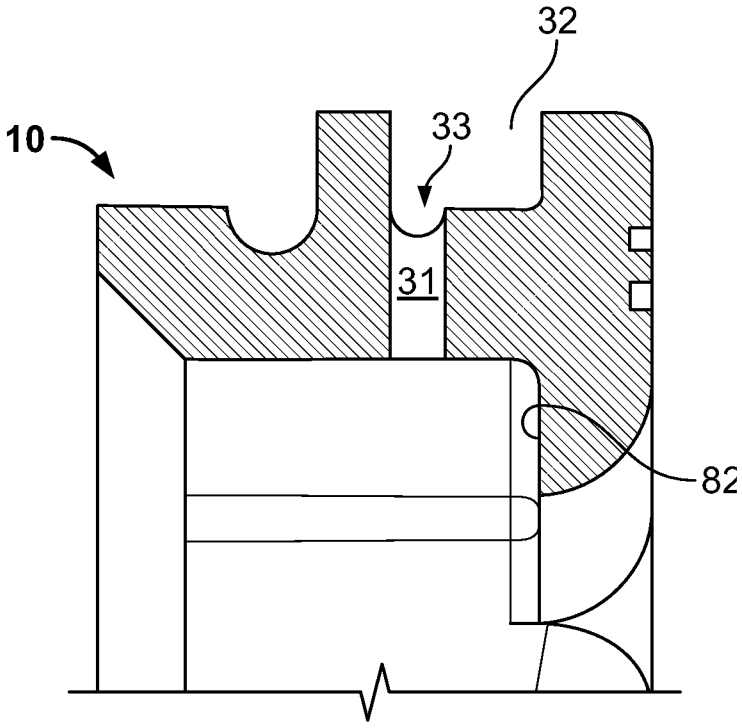

FIG. 6

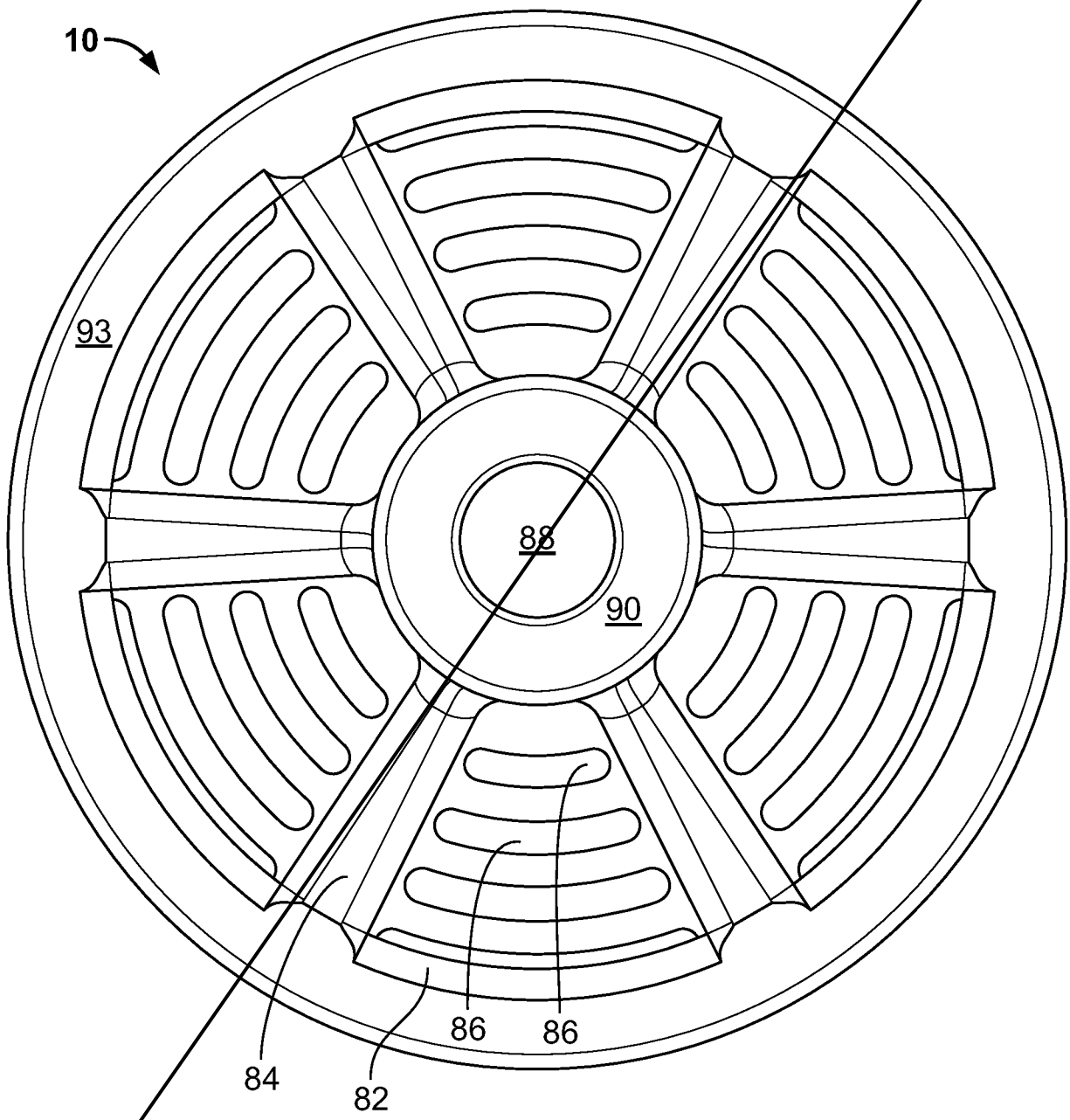

FIG. 7

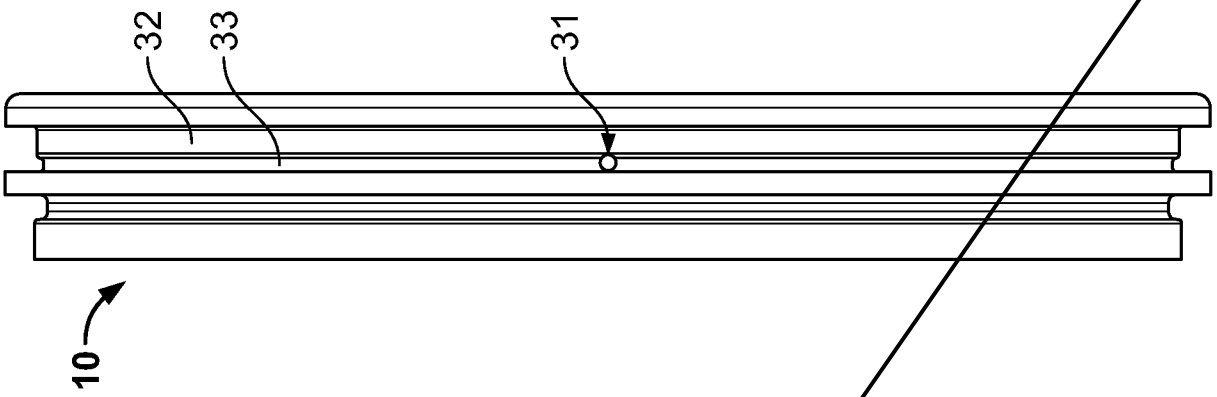

FIG. 8B

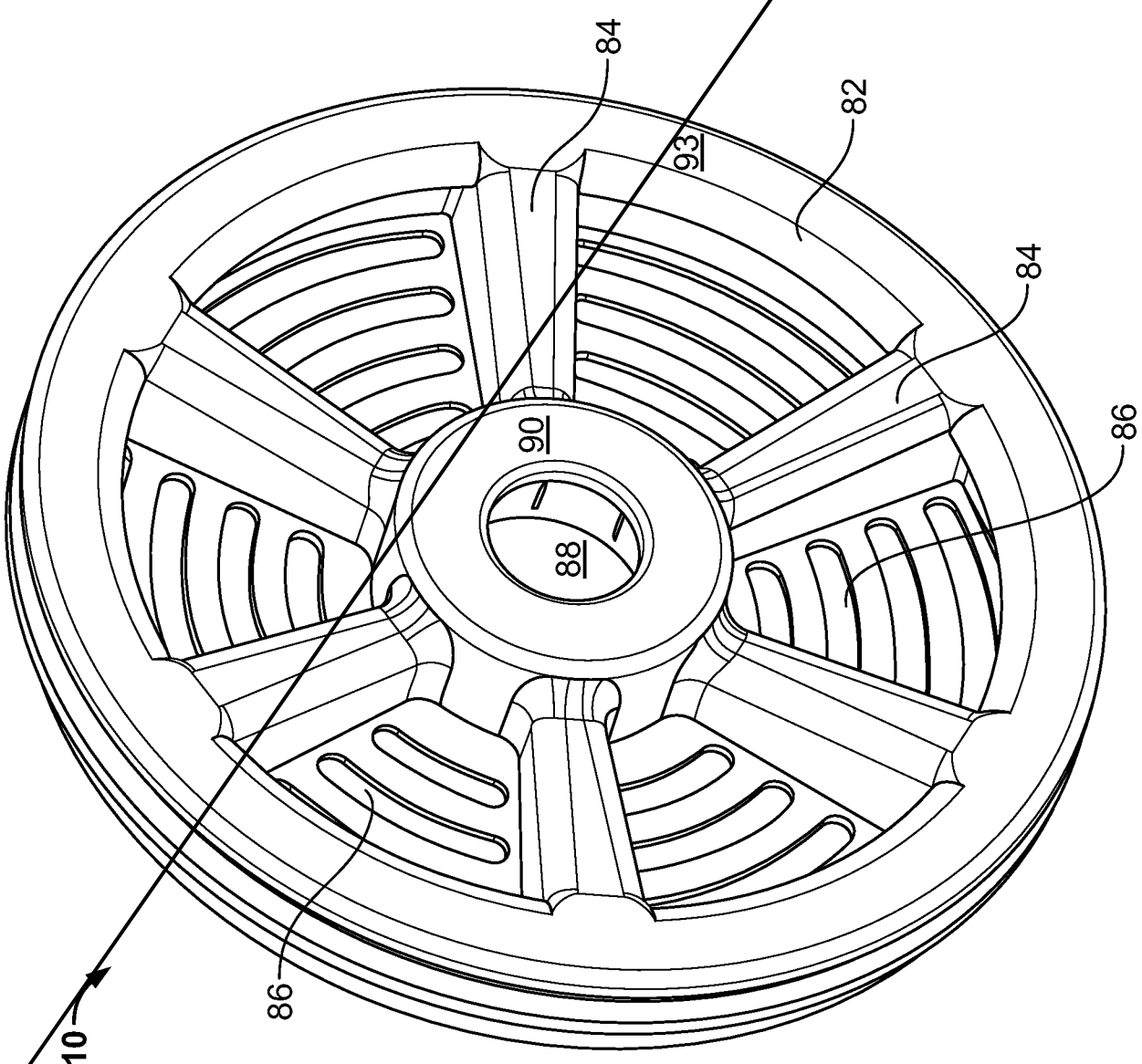

FIG. 8A

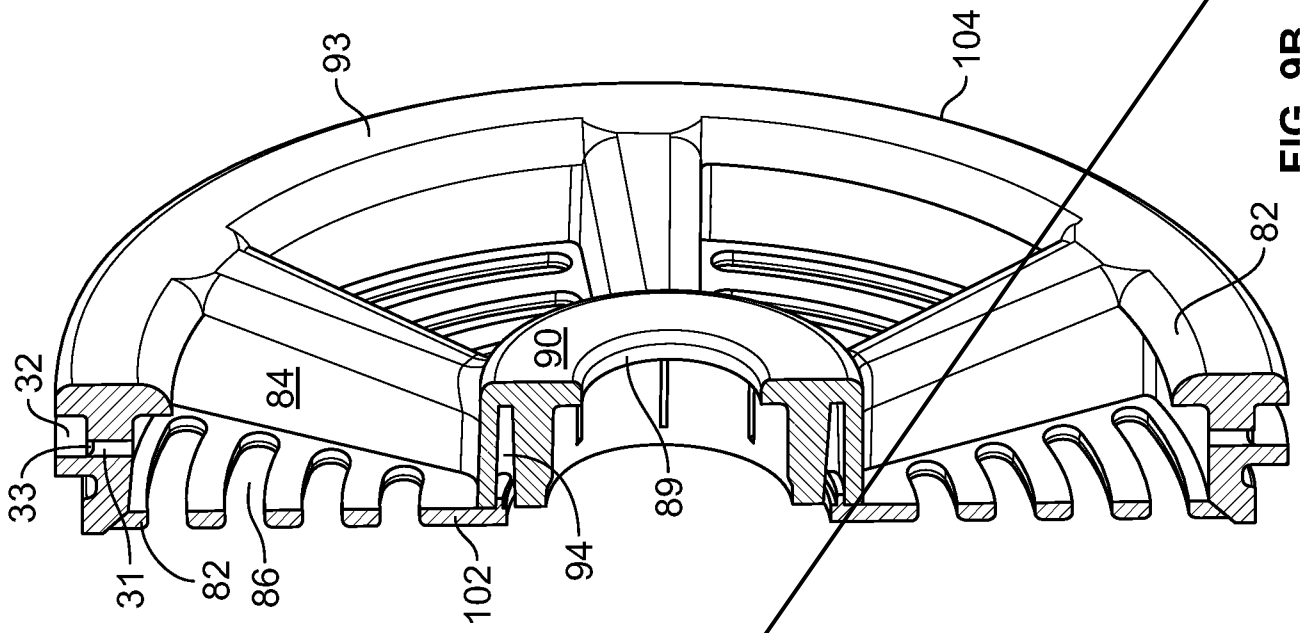

FIG 8B

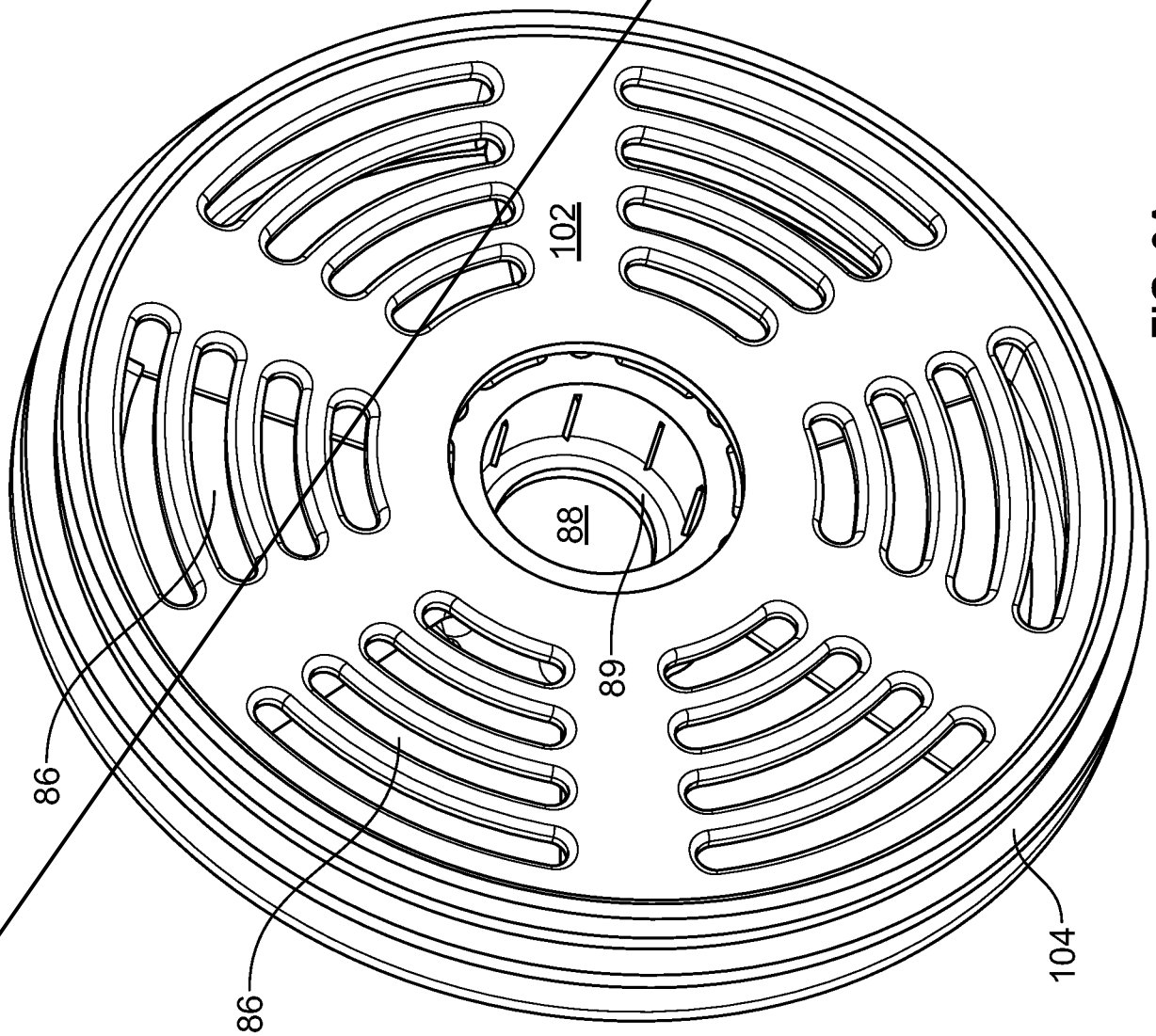

FIG 8A

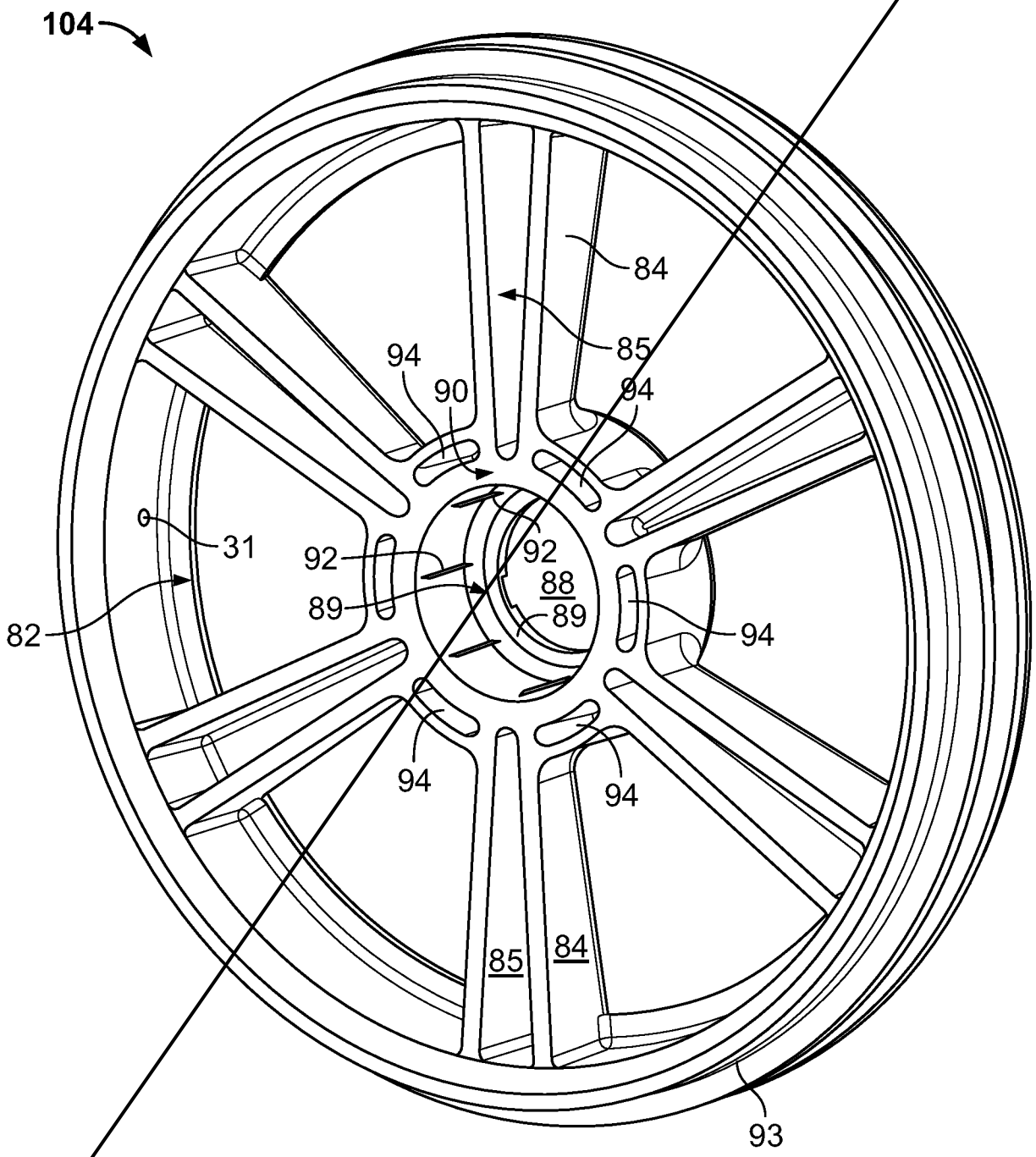

FIG. 10

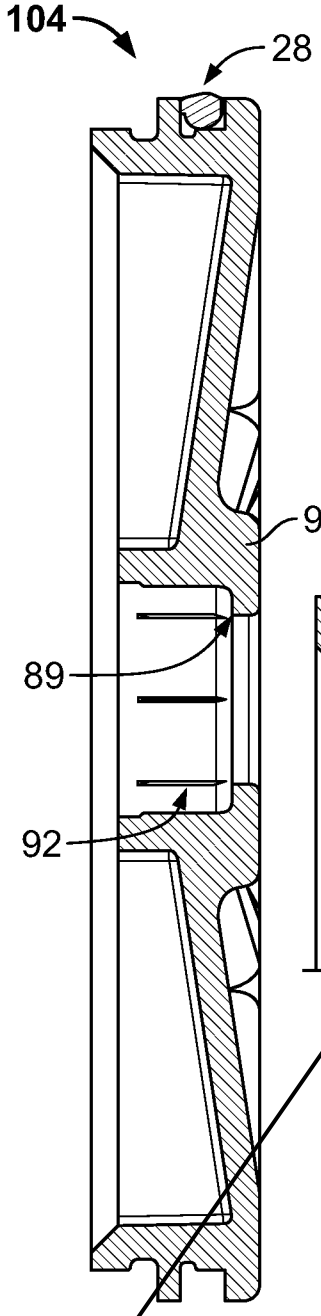

FIG. 11A

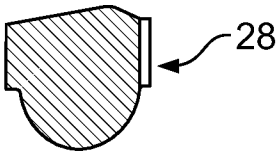

FIG. 11B

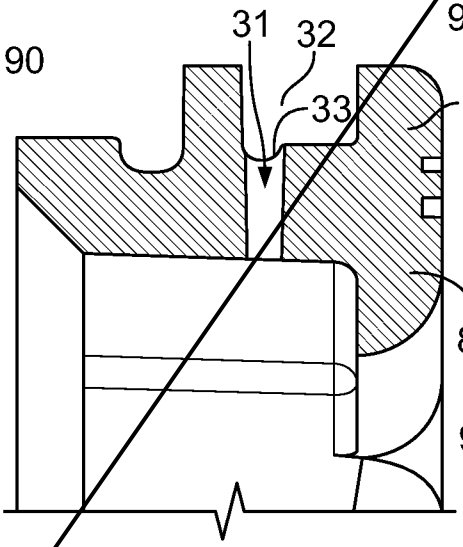

FIG. 11C

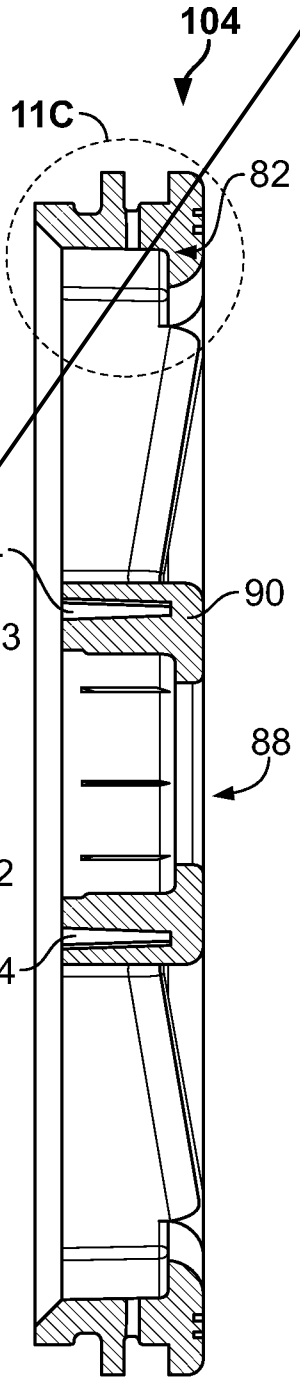

FIG. 11D

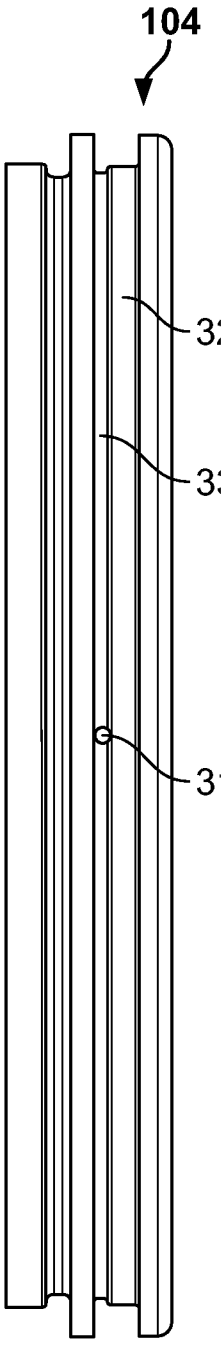

FIG. 11E

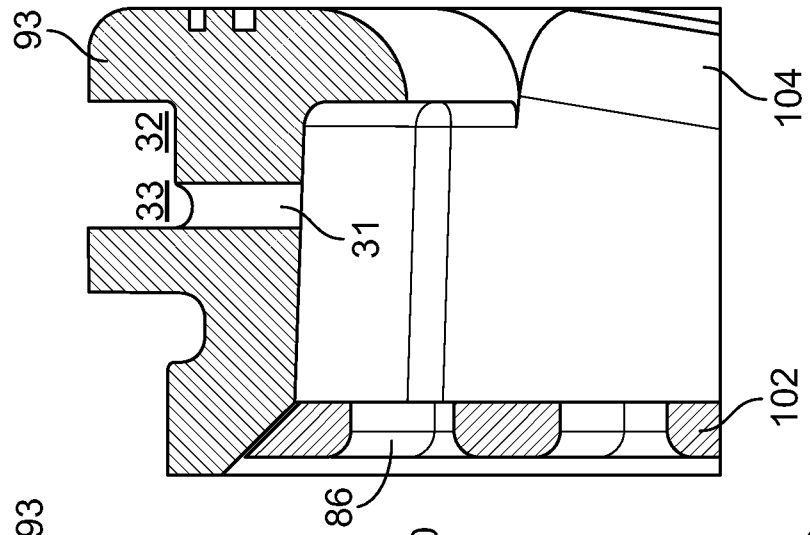

FIG. 12D

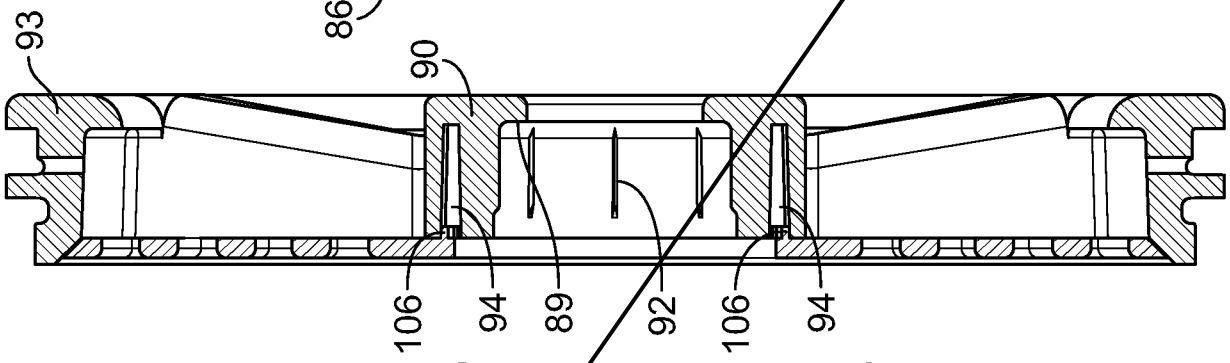

FIG. 12C

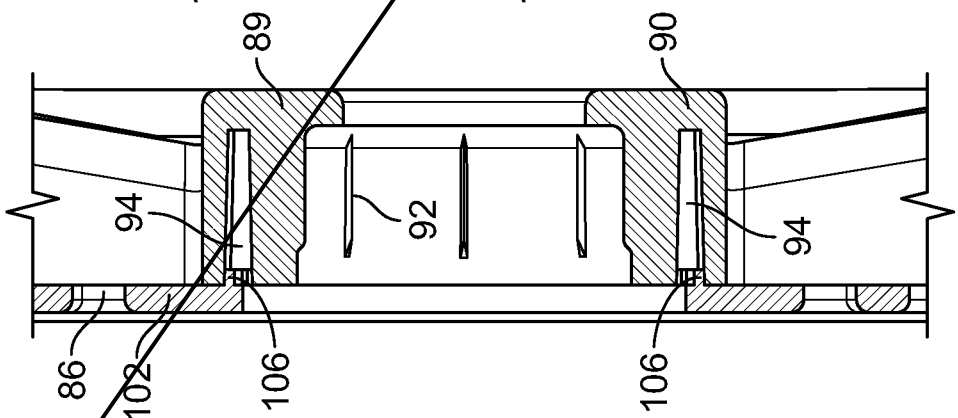

FIG. 12B

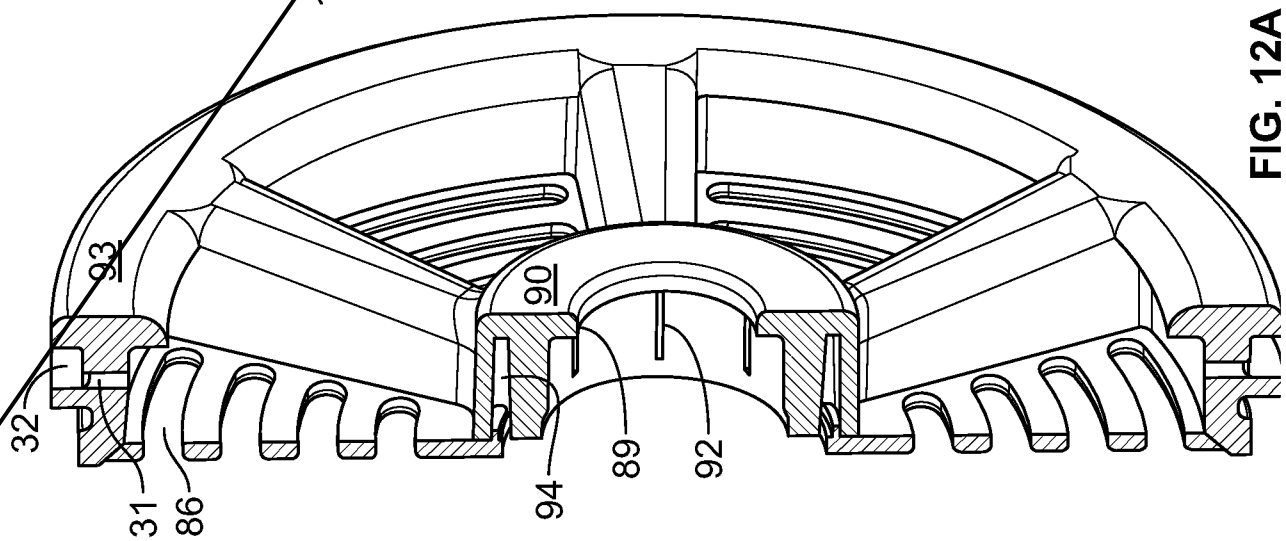

FIG. 12A

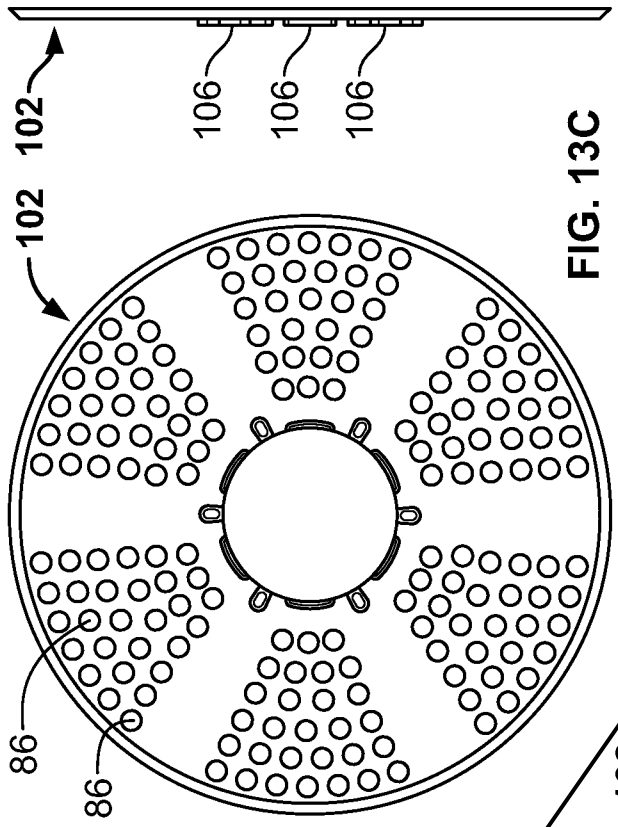

FIG. 13C

FIG. 13E

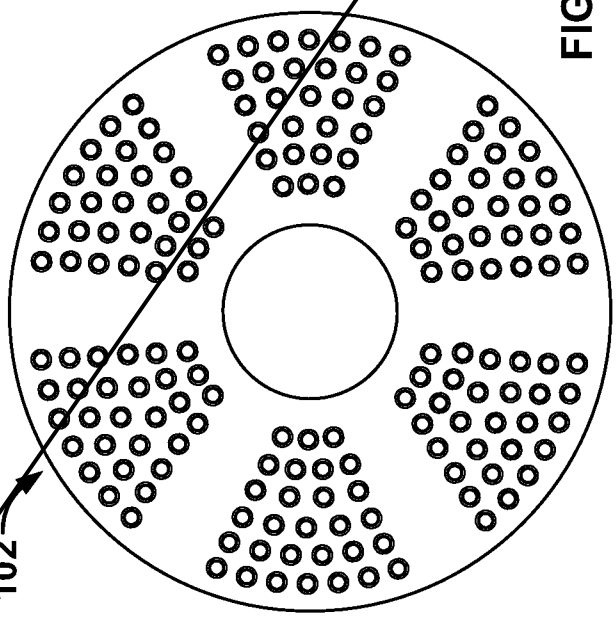

FIG. 13D

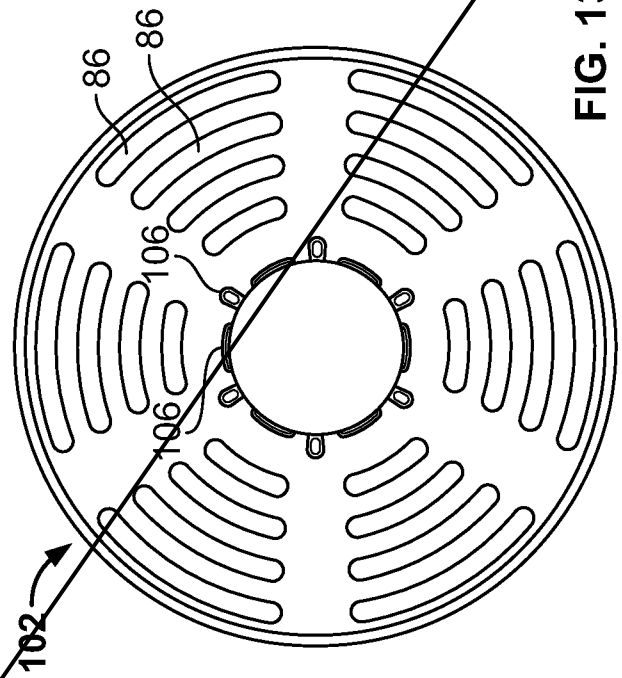

FIG. 13A

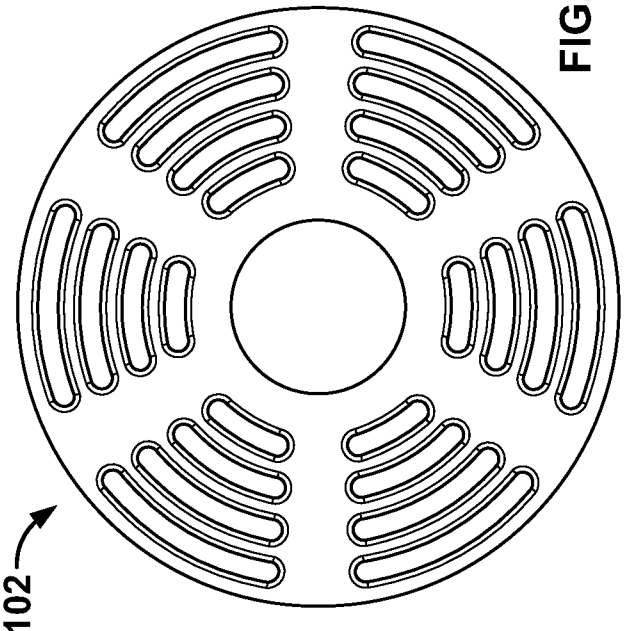

FIG. 13B

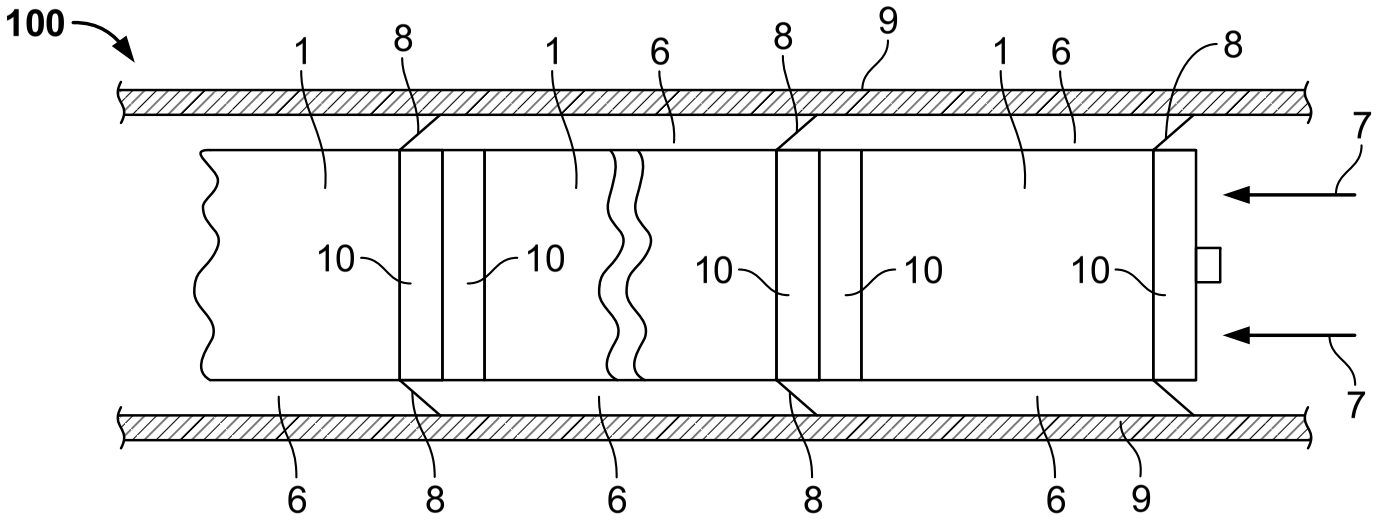

FIG. 1

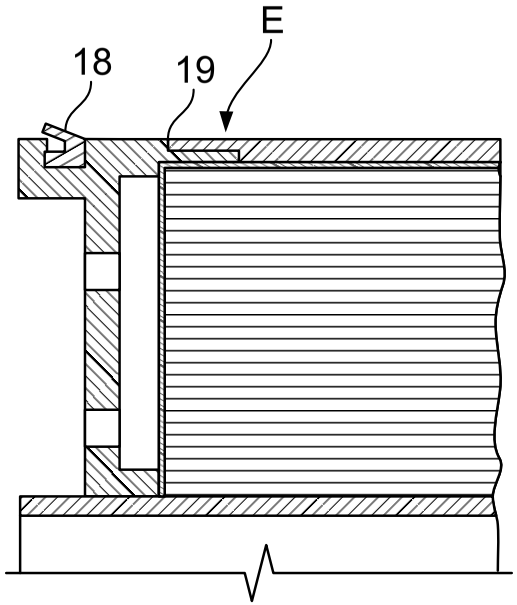

FIG. 2A
(Prior Art)

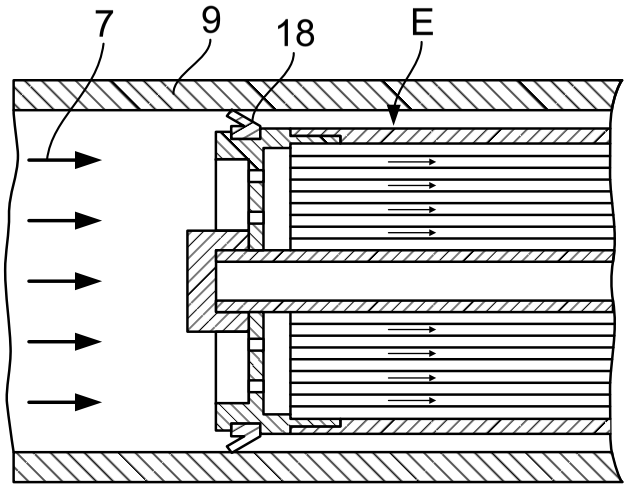

FIG. 2B
(Prior Art)

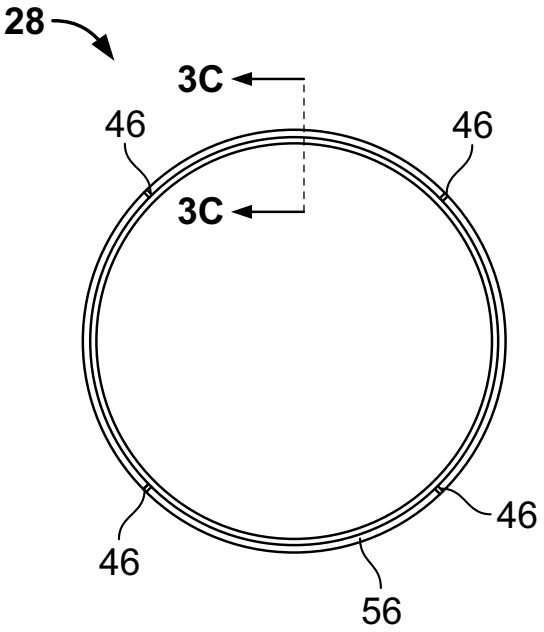

FIG. 3A

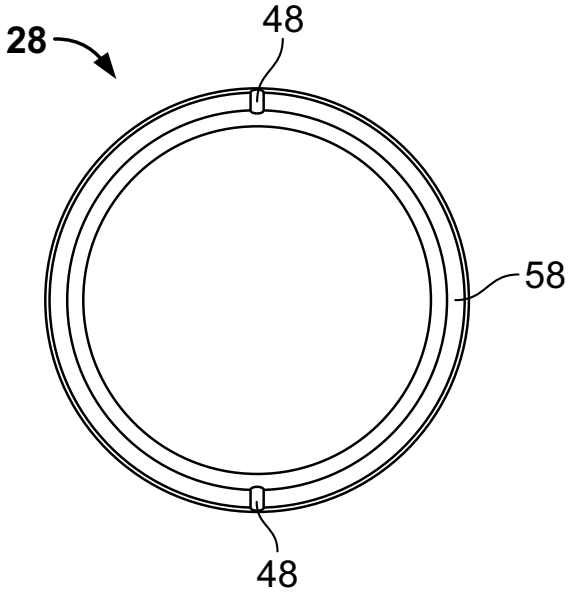

FIG. 3B

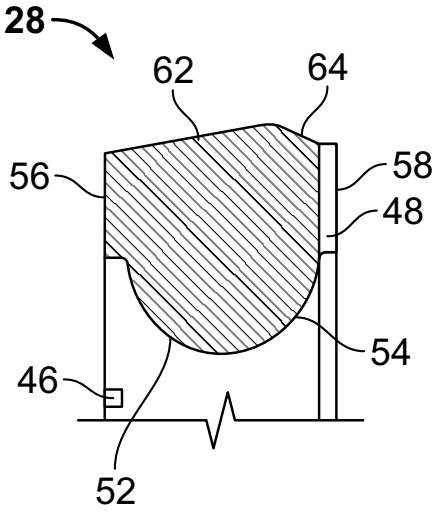

FIG. 3C

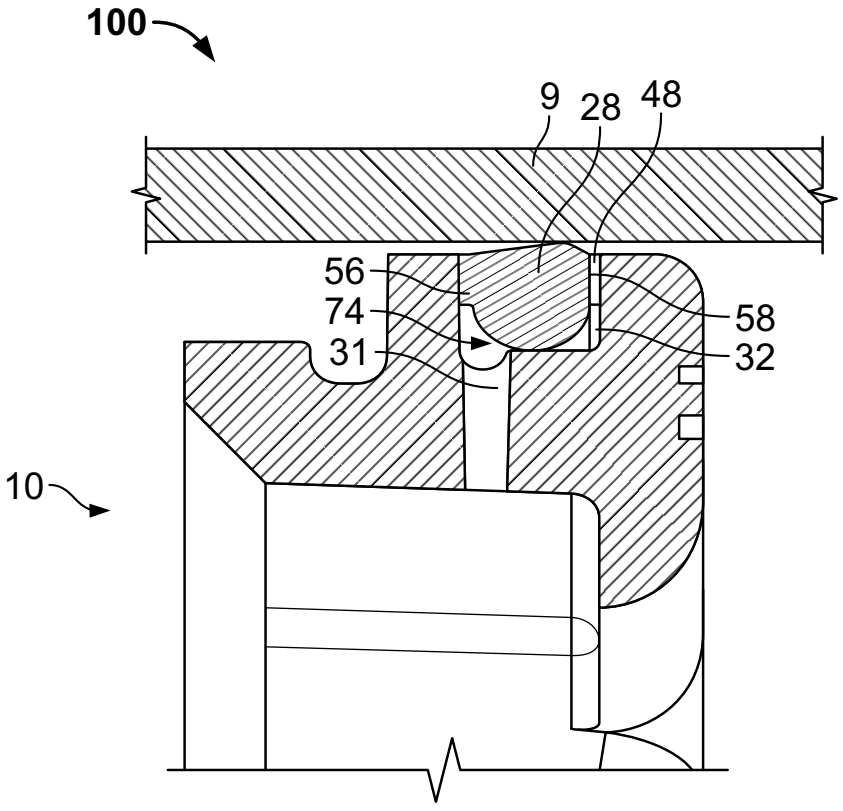

FIG. 4

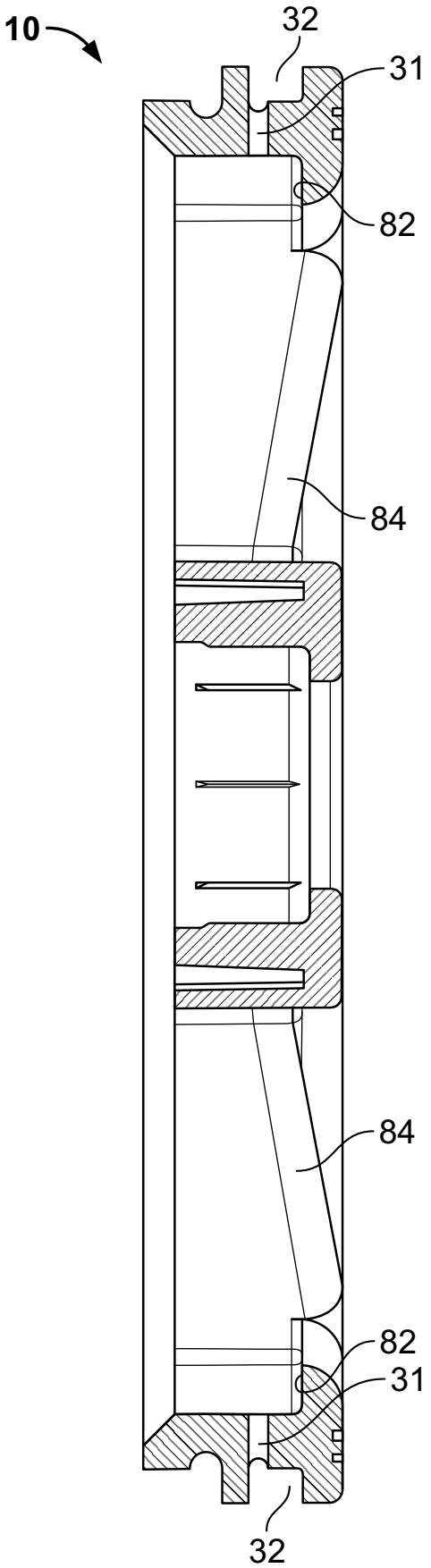

FIG. 5

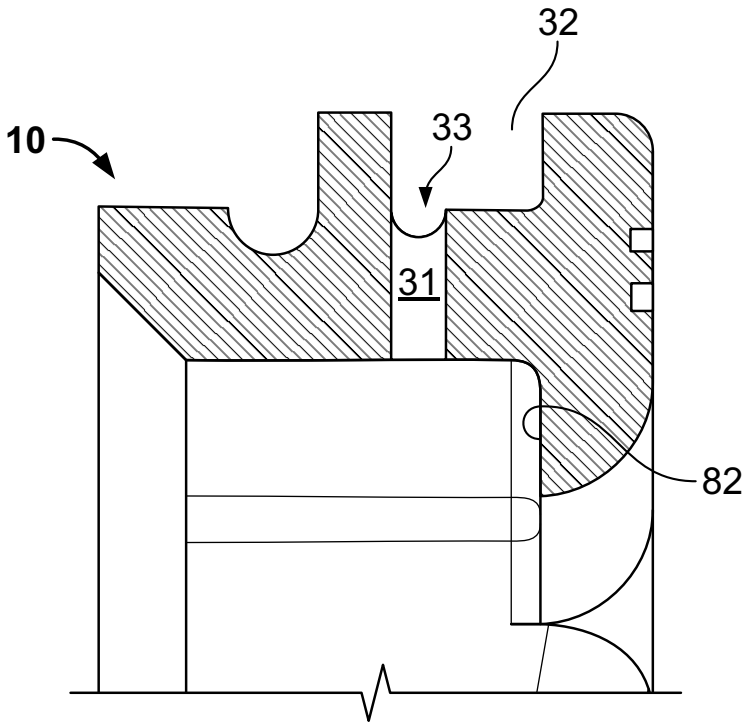

FIG. 6

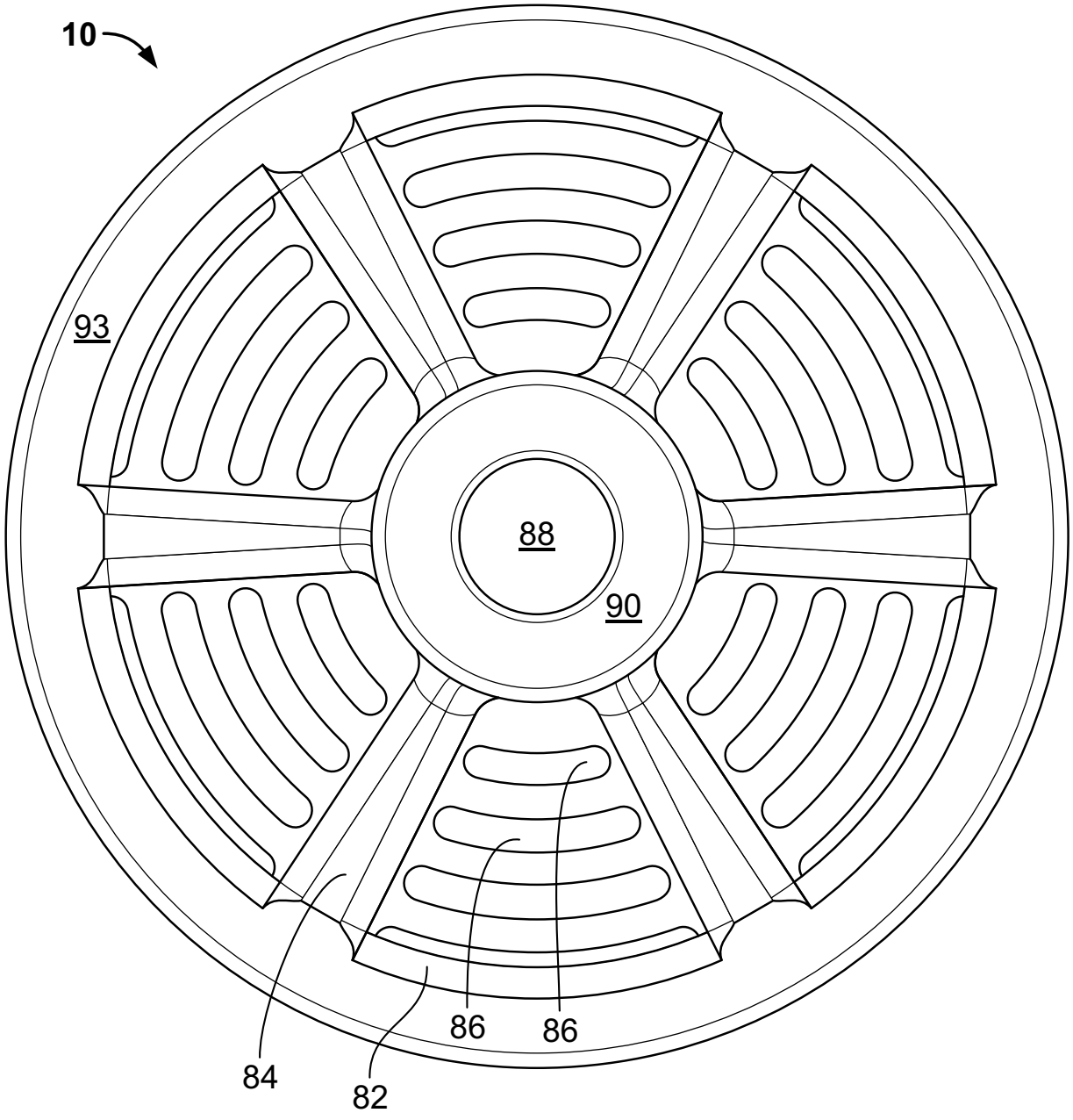

FIG. 7

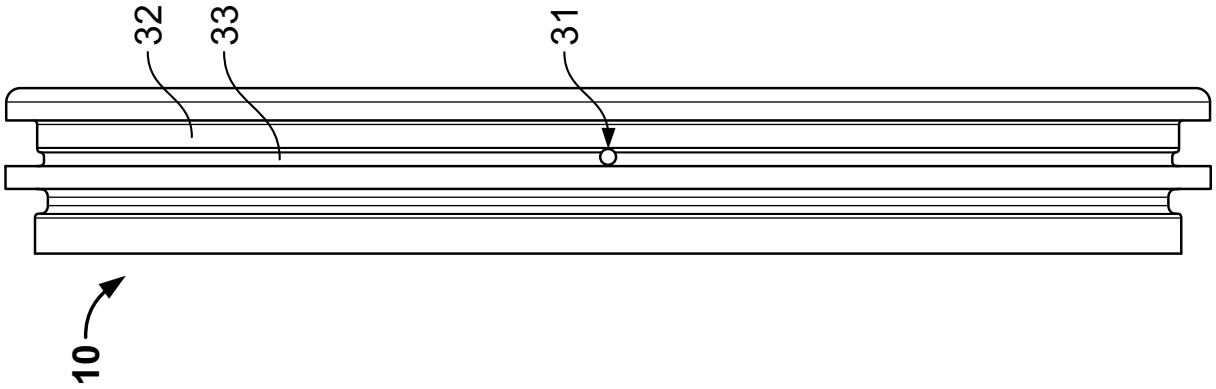

FIG. 8B

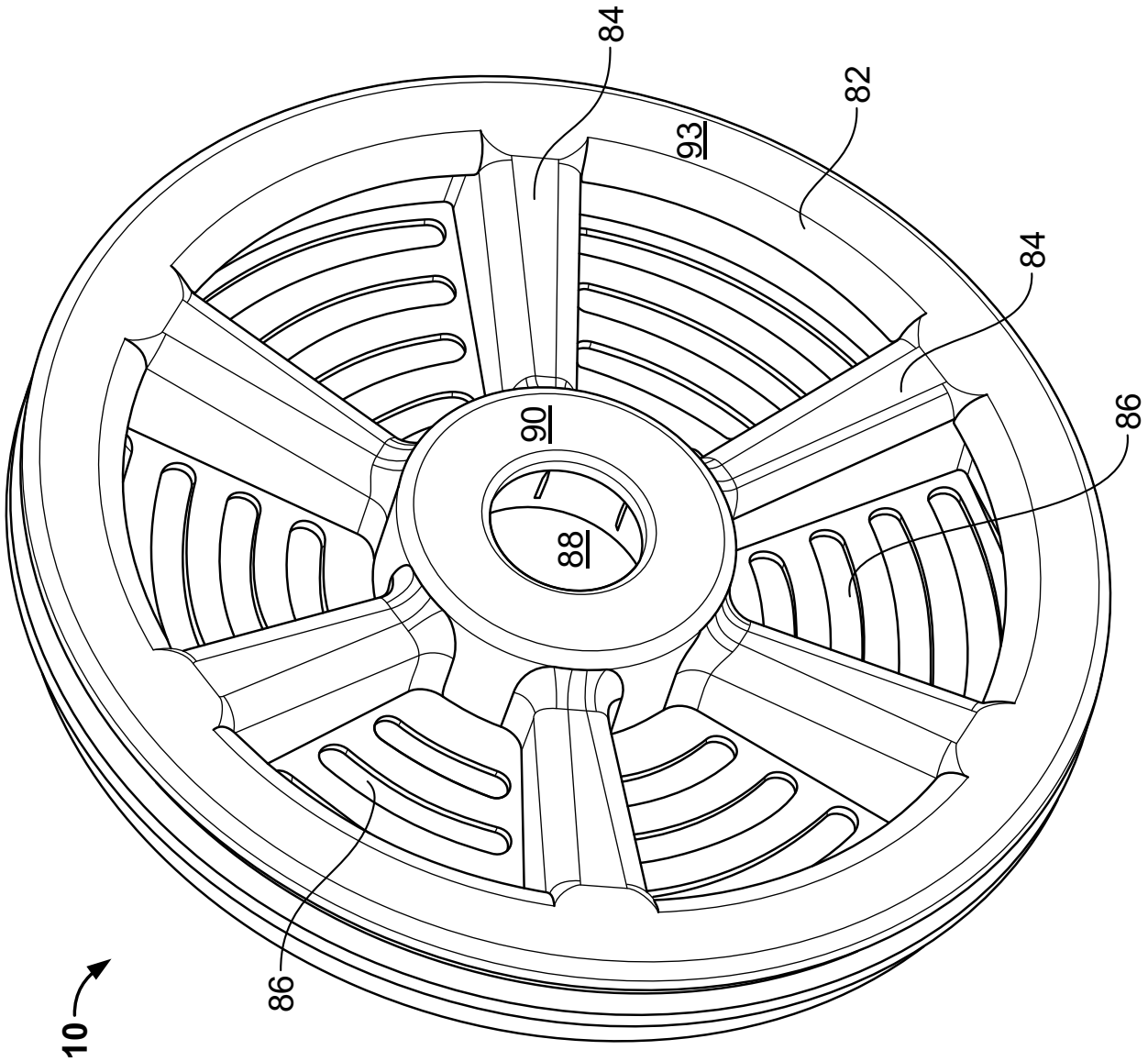

FIG. 8A

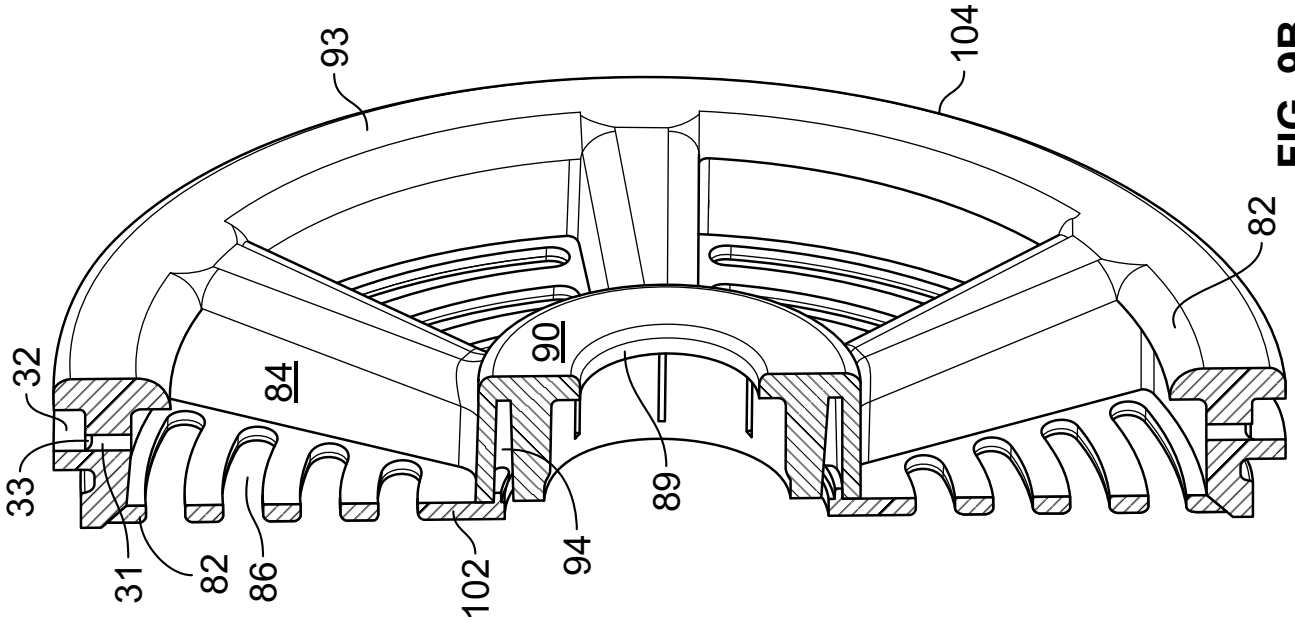

FIG. 9B

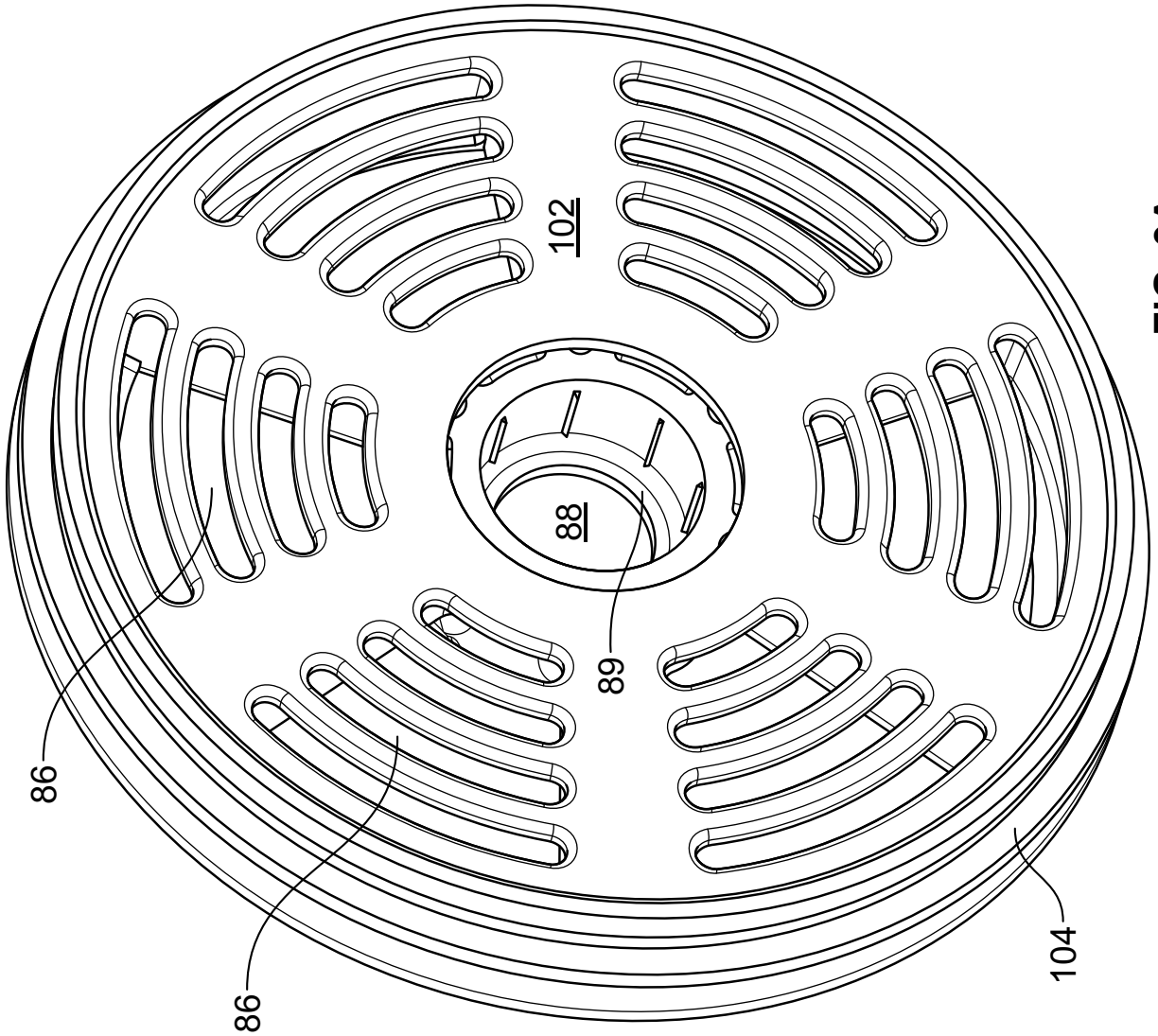

FIG. 9A

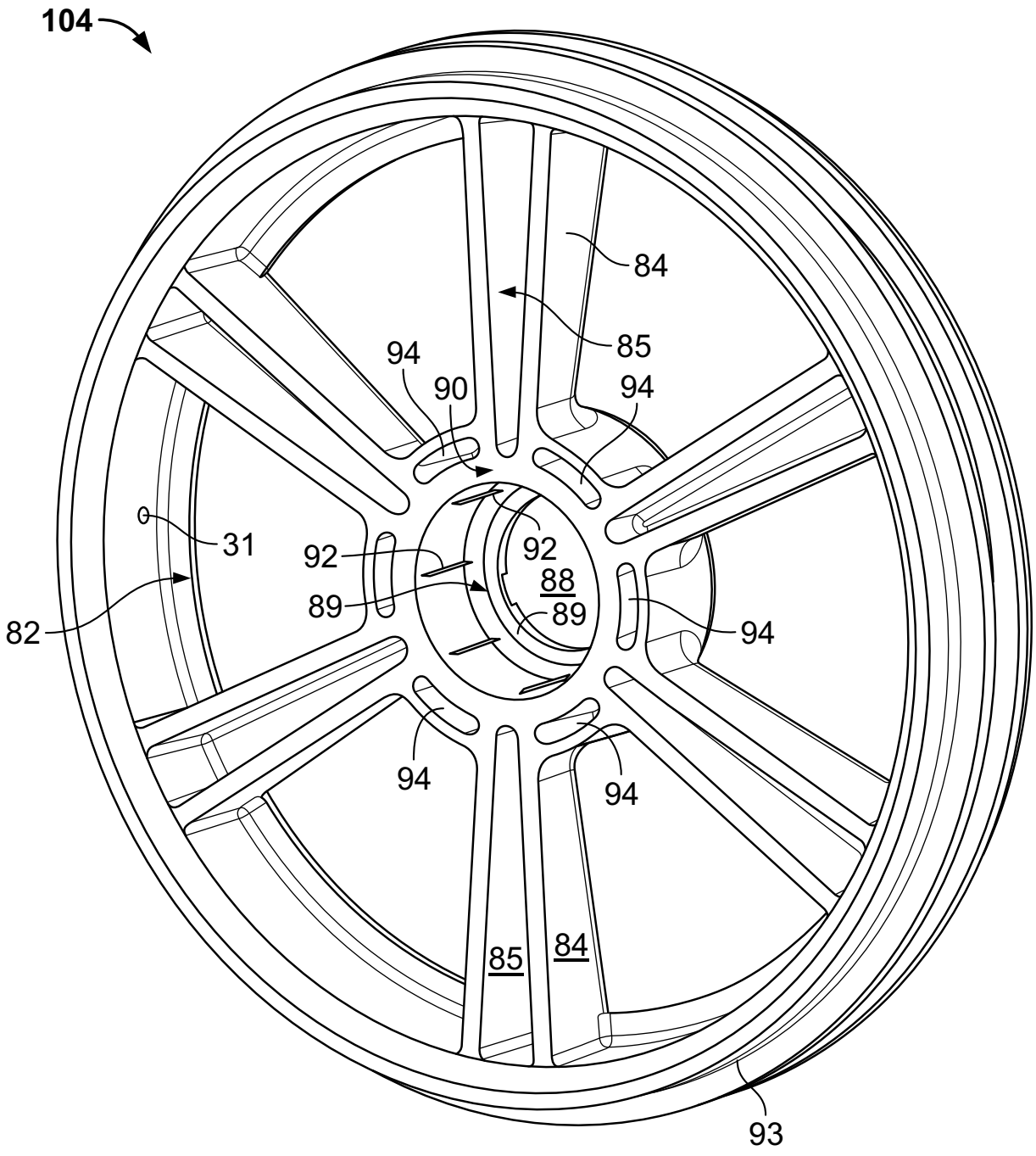

FIG. 10

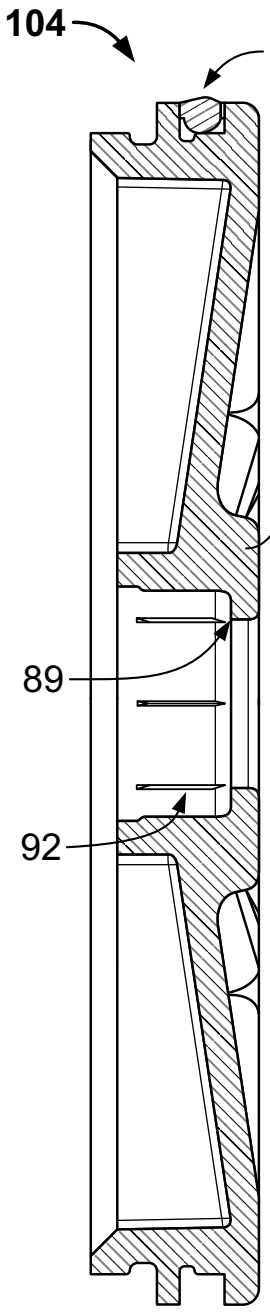

FIG. 11A

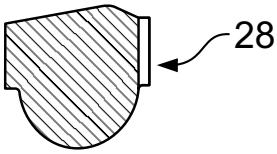

FIG. 11B

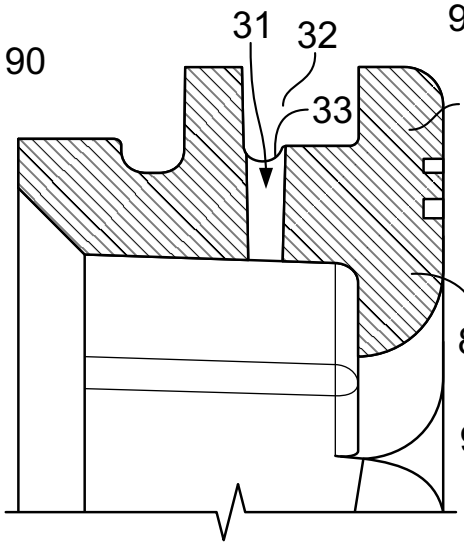

FIG. 11C

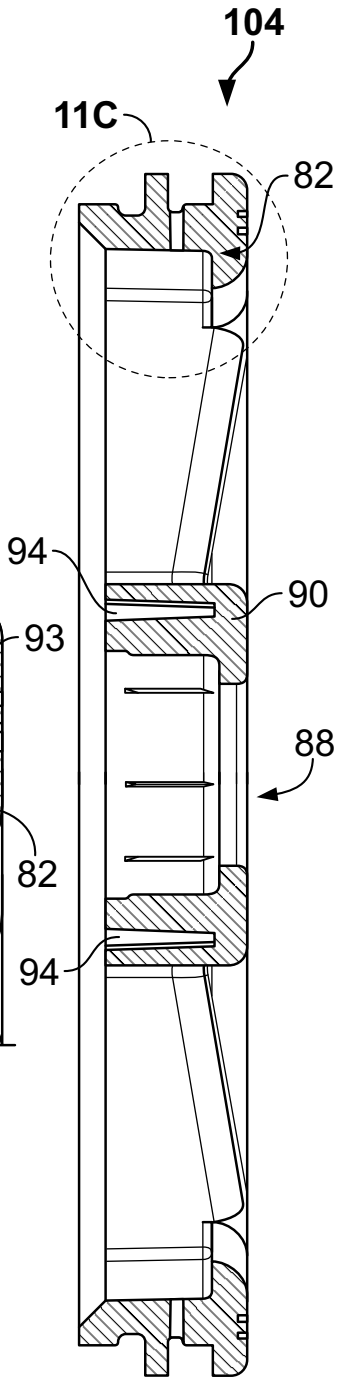

FIG. 11D

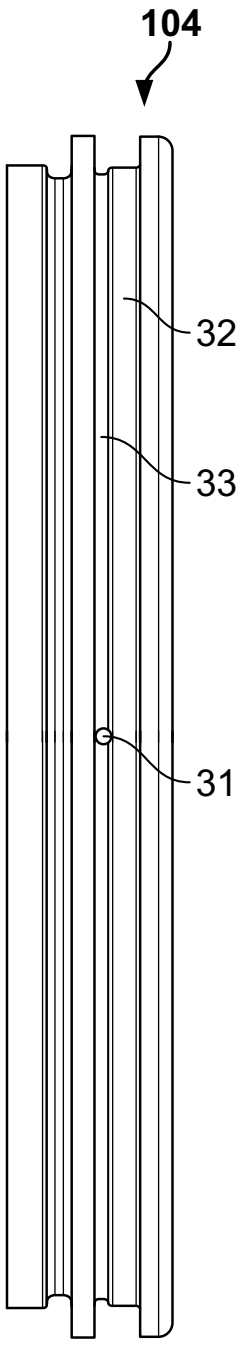

FIG. 11E

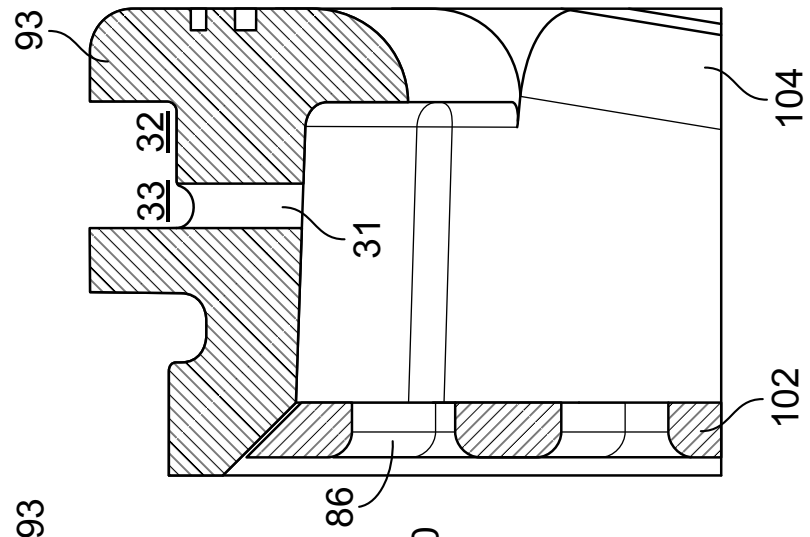

FIG. 12D

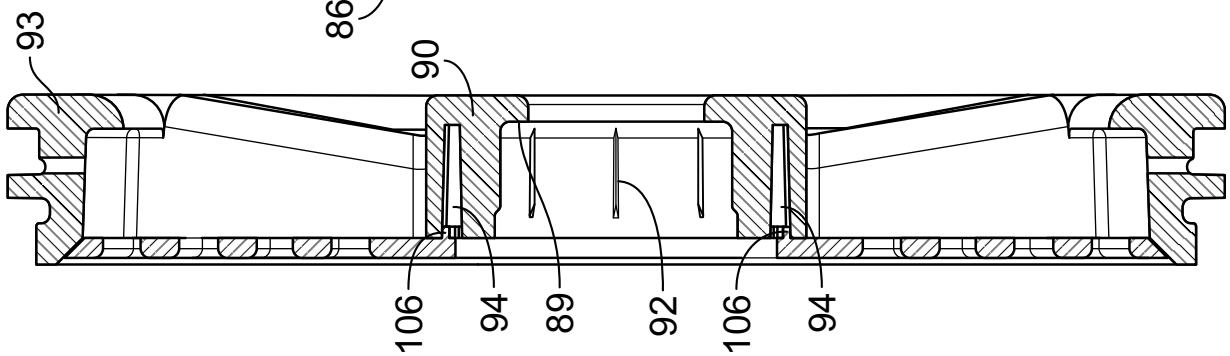

FIG. 12C

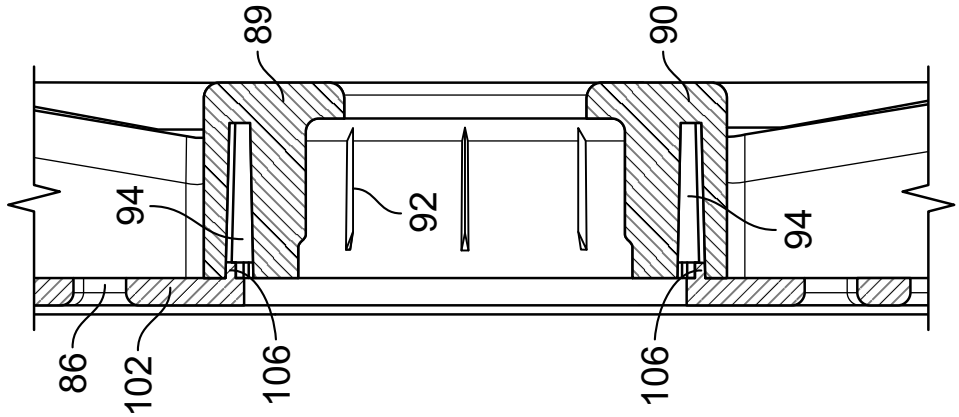

FIG. 12B

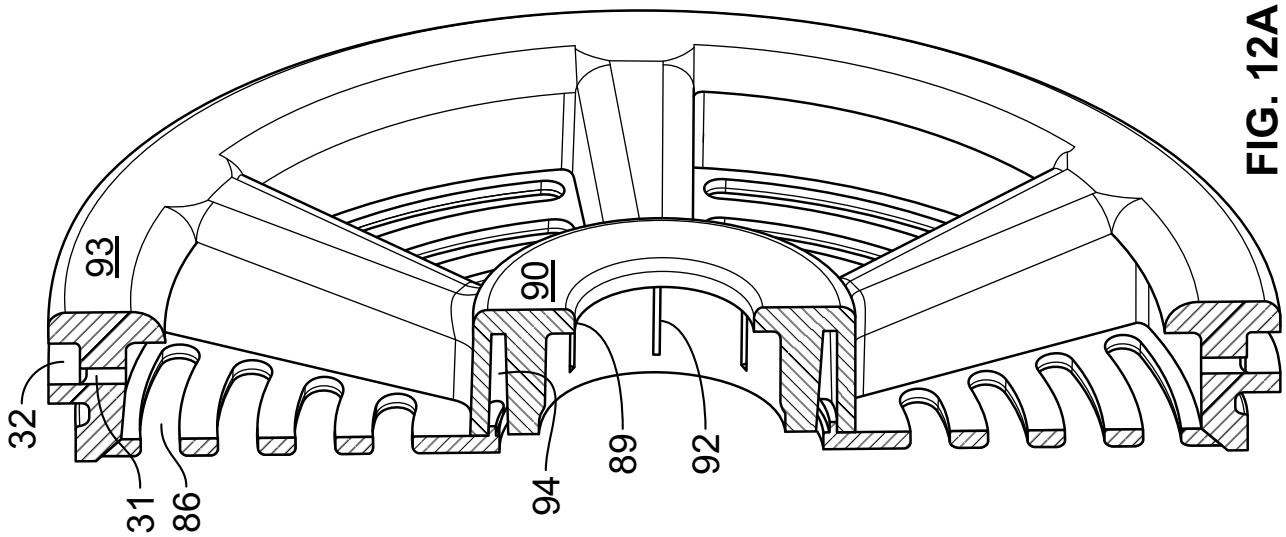

FIG. 12A

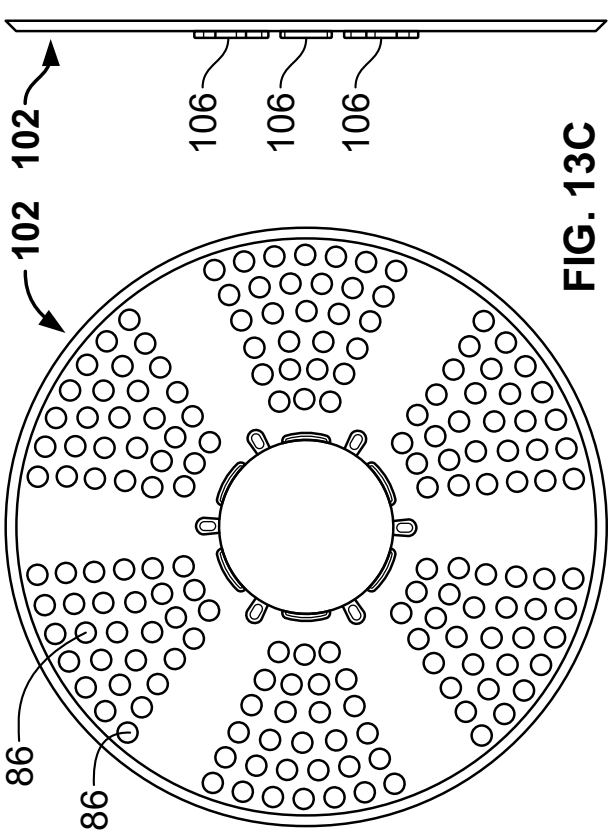

FIG. 13C

FIG. 13E

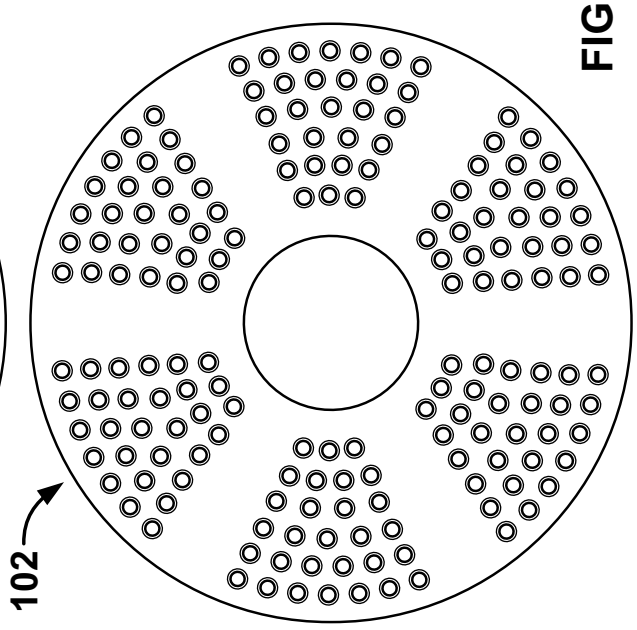

FIG. 13D

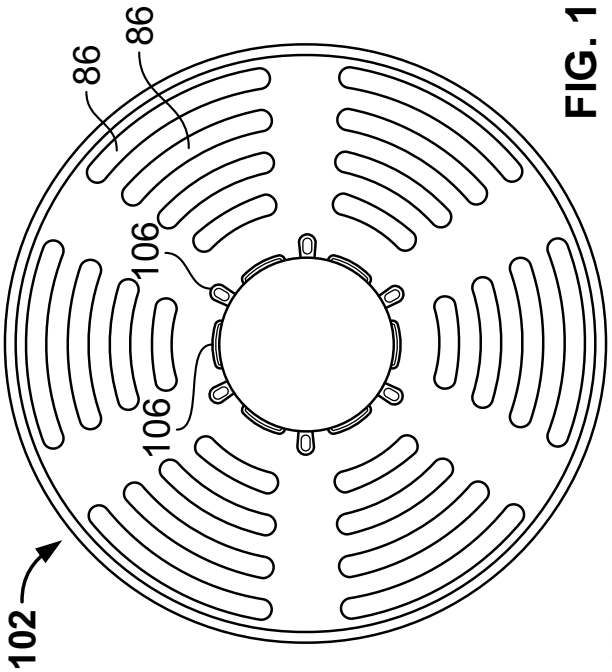

FIG. 13A

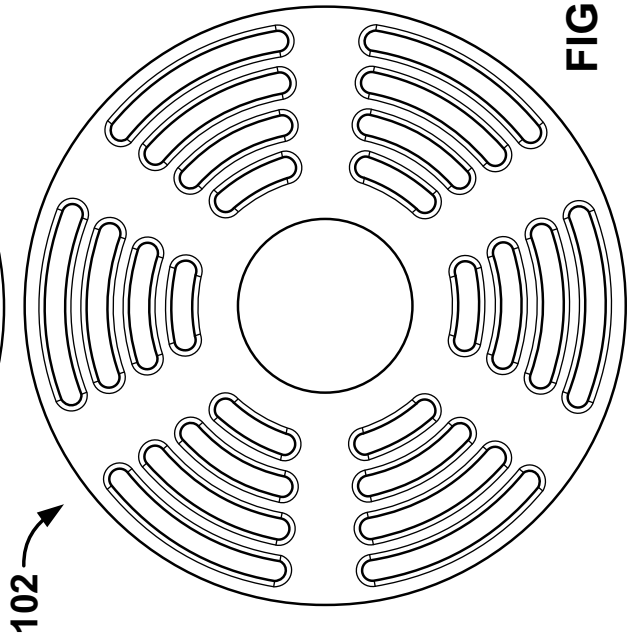

FIG. 13B