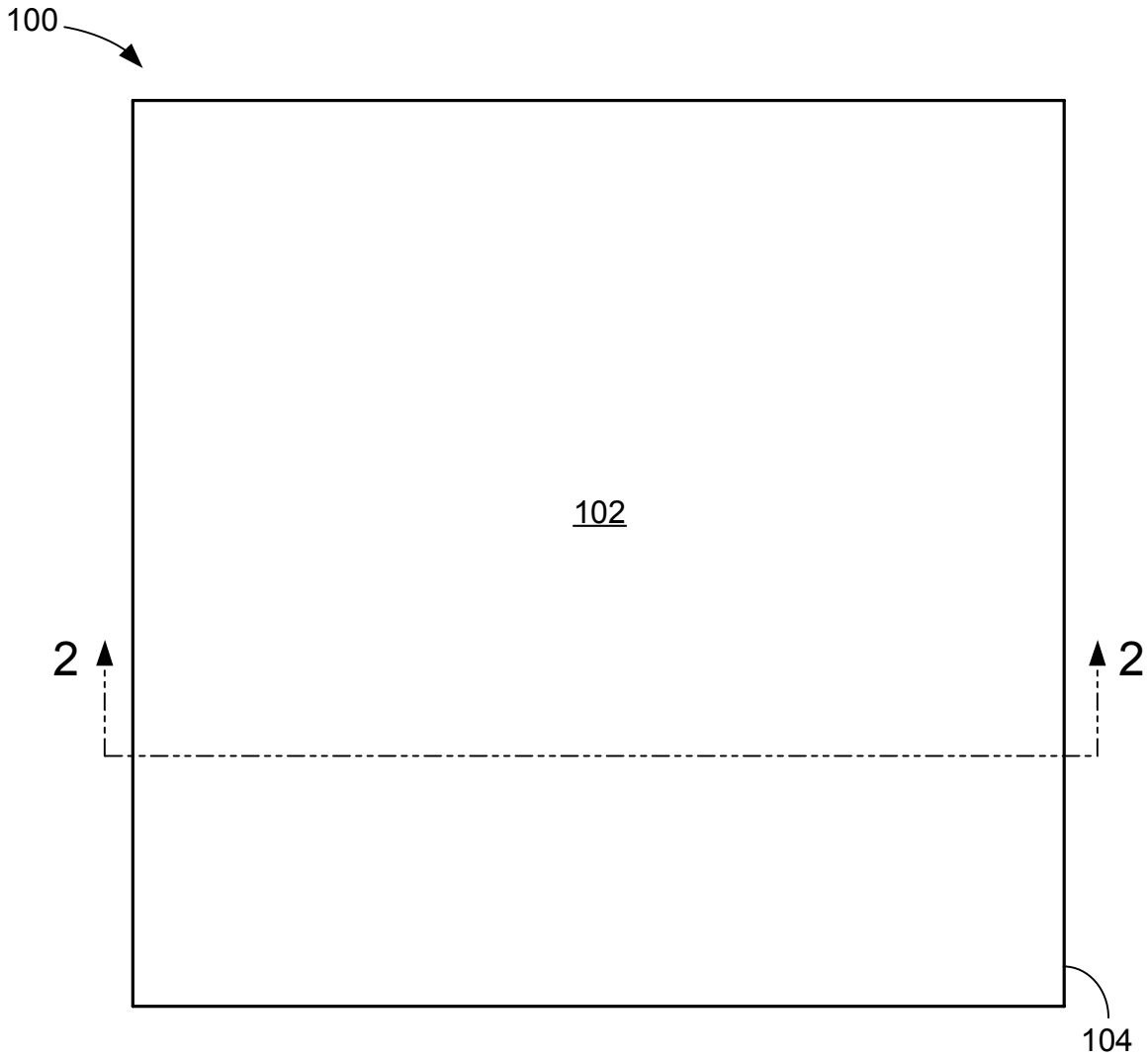
100
102
2
2
104

FIG. 1

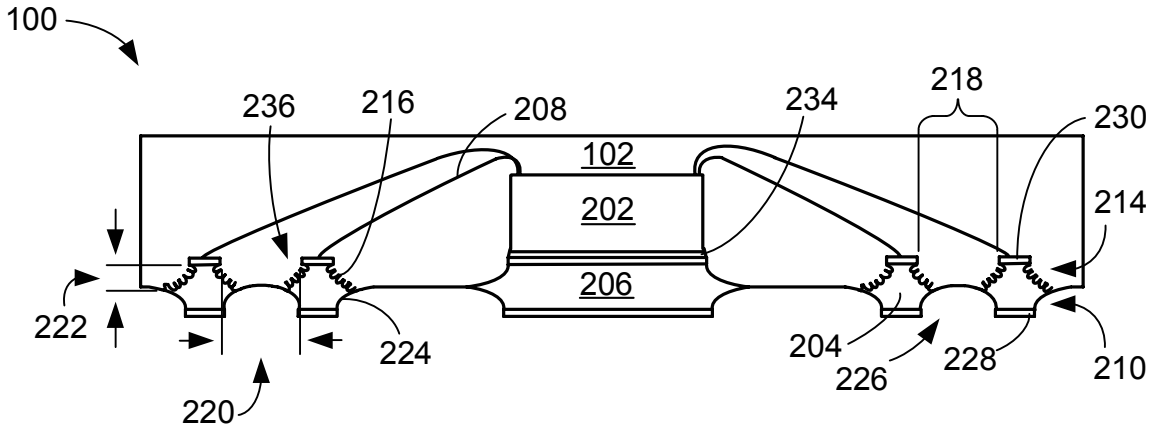
100
236
216
208
234
218
230
102
202
214
206
222
224
204
226
228
210
220

FIG. 2

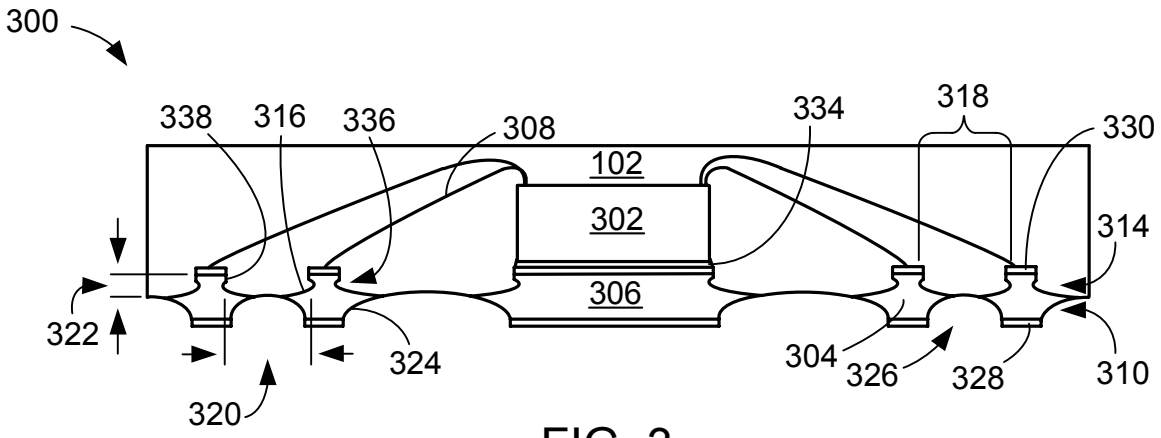

FIG. 3

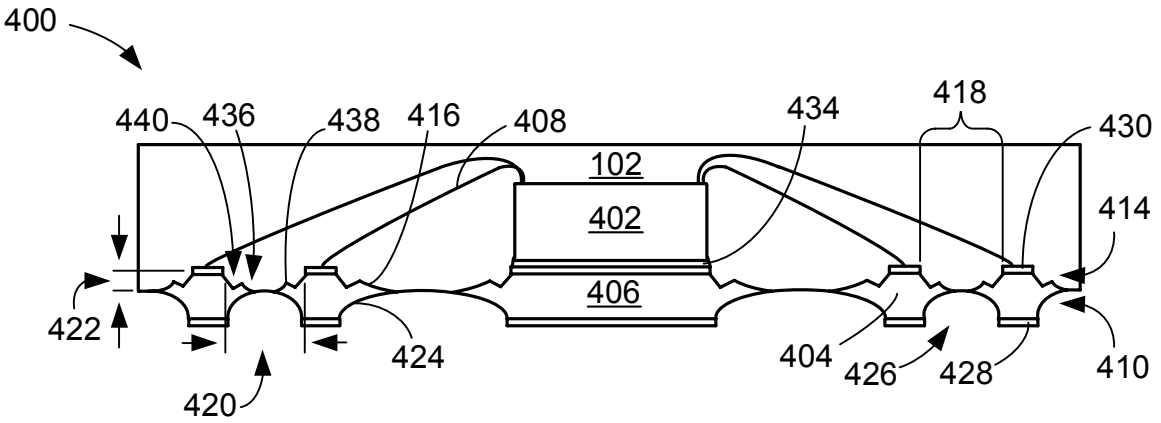

FIG. 4

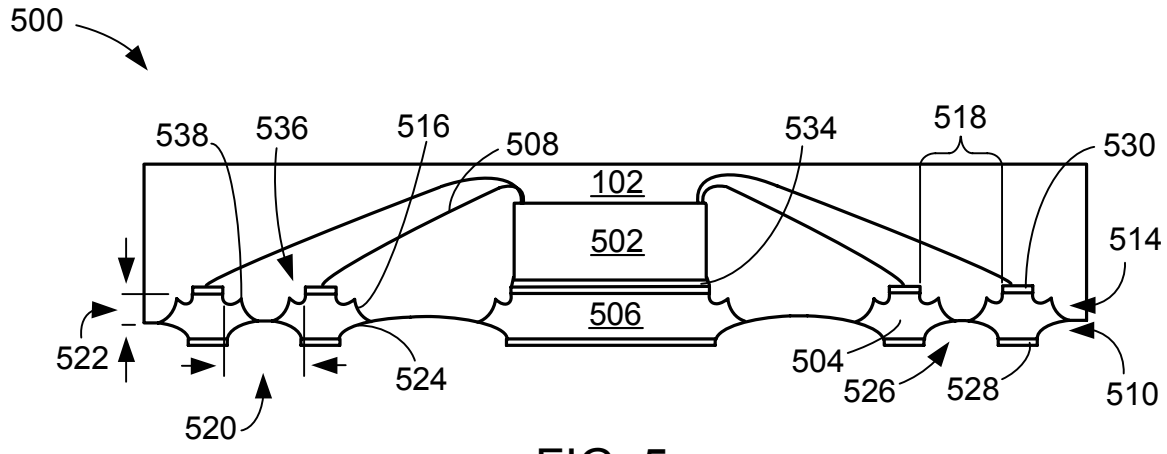

FIG. 5

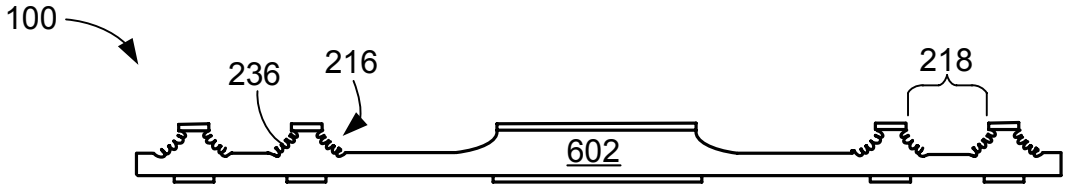

FIG. 6

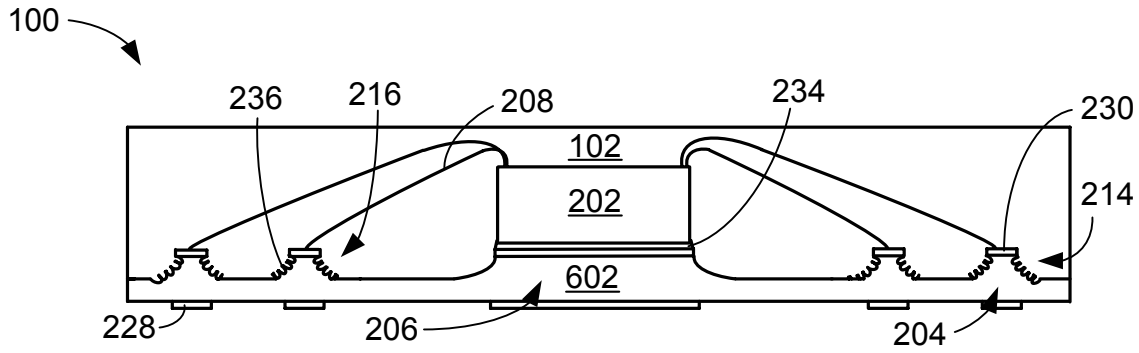

FIG. 7

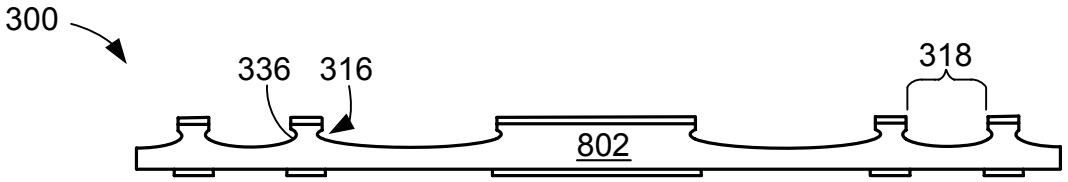

FIG. 8

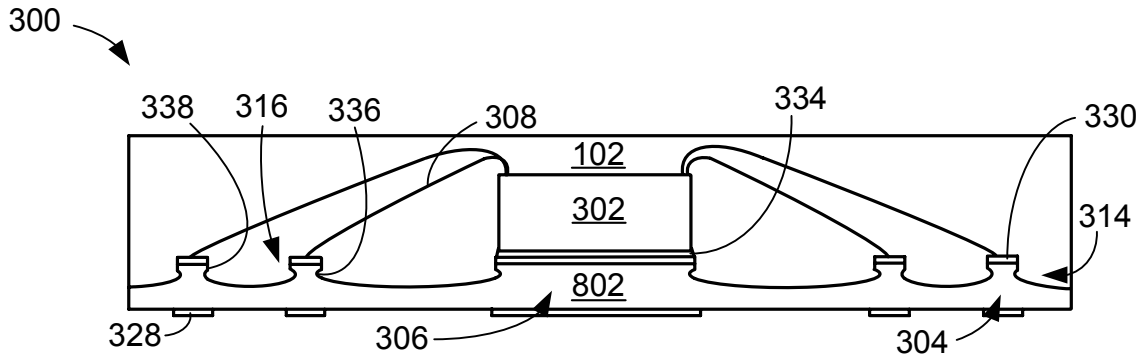

FIG. 9

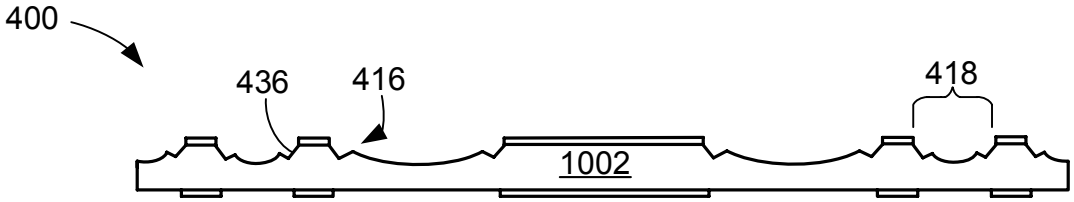

FIG. 10

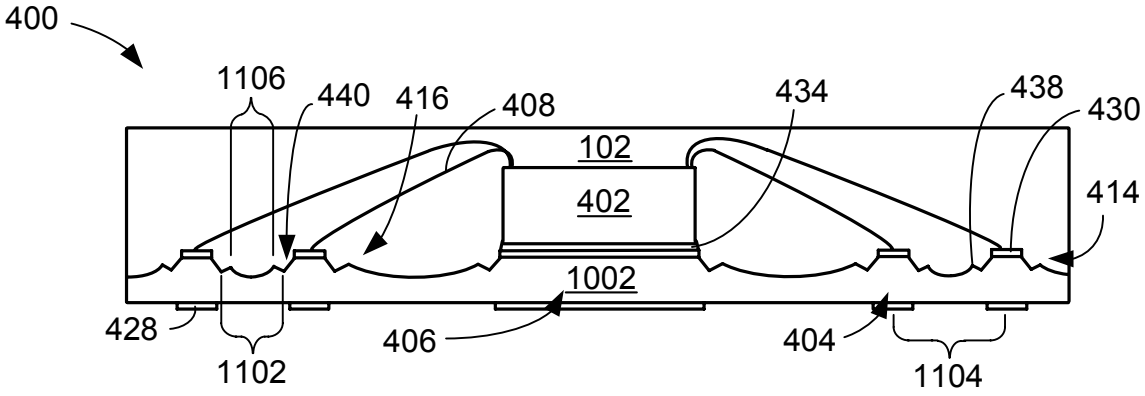

FIG. 11

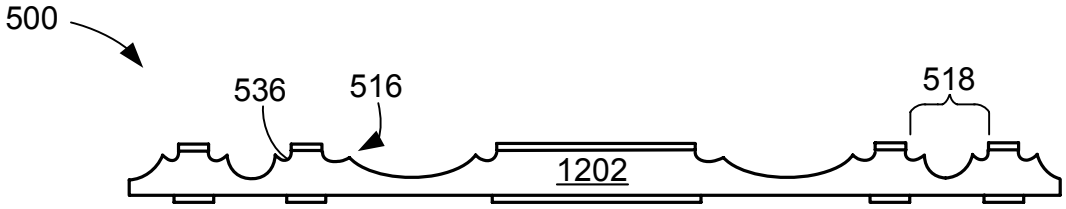

FIG. 12

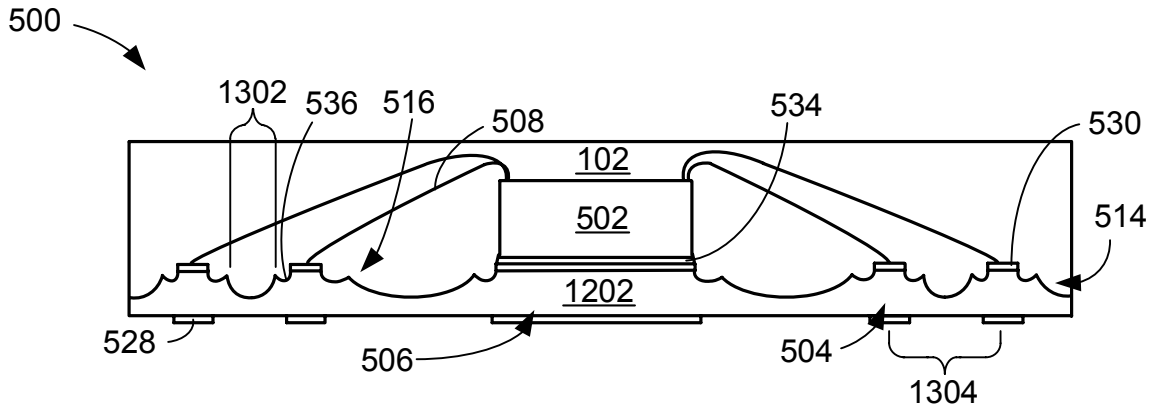

FIG. 13

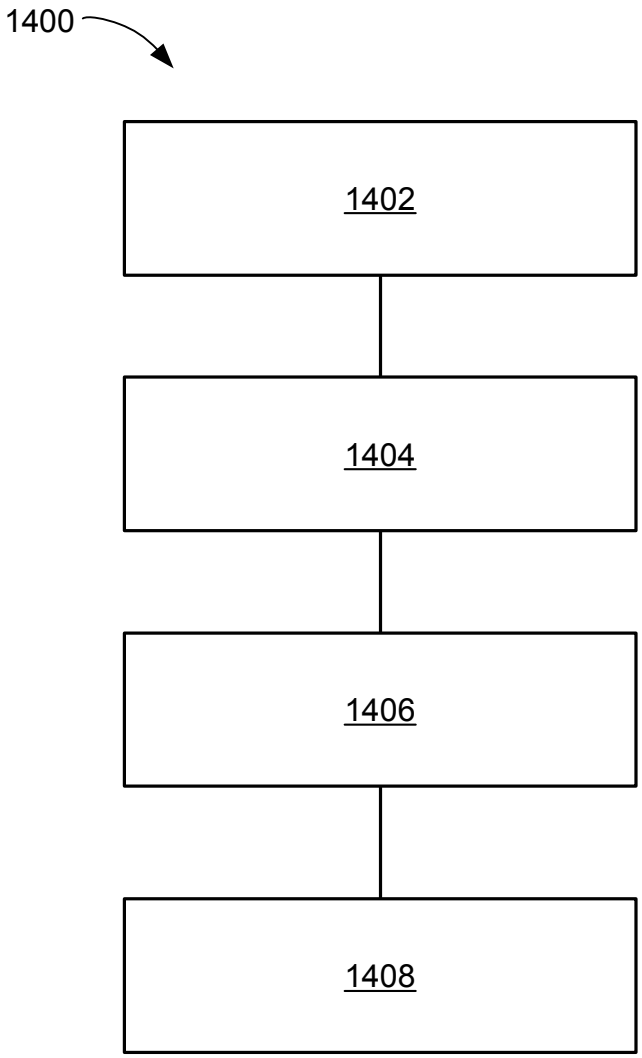

FIG. 14