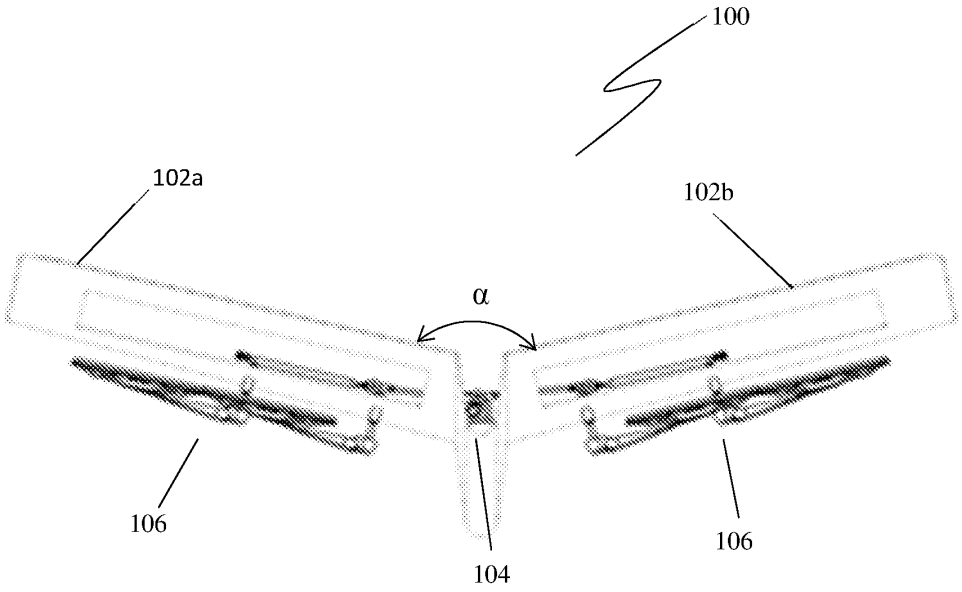

FIG. 1

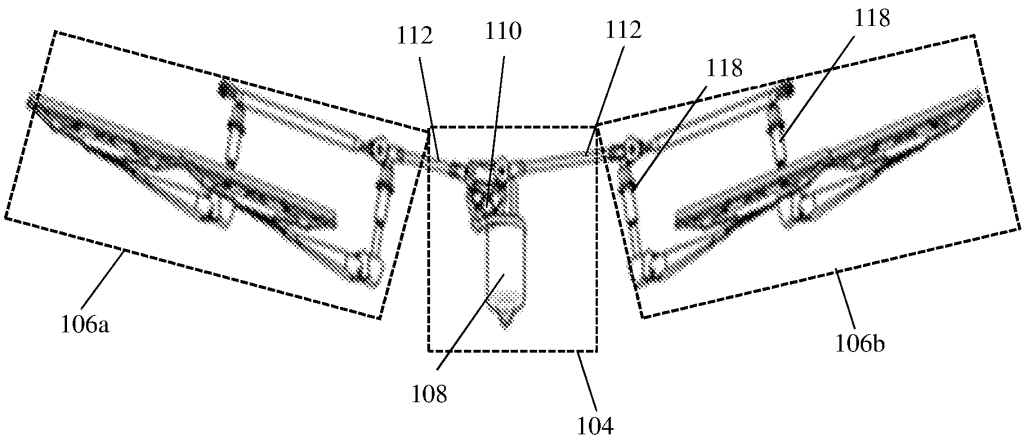
112
110
112
118
118
106a
106b
108
104

FIG. 2

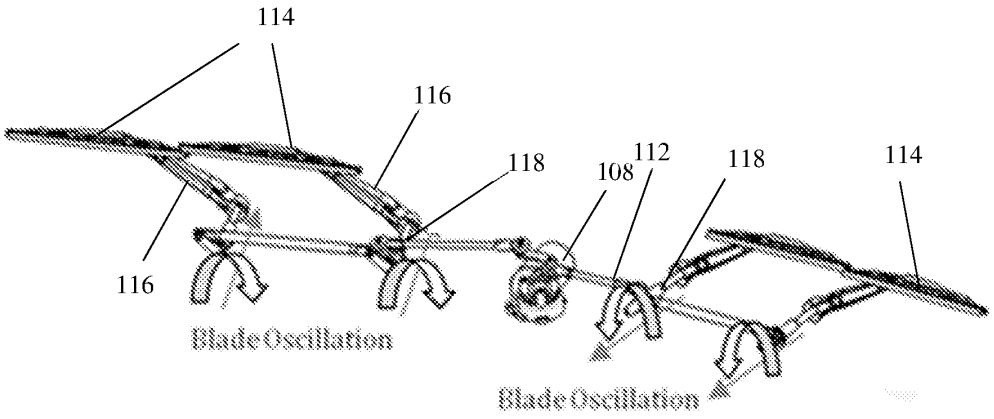
114
116
118
108
112
118
114
116
Blade Oscillation
Blade Oscillation

FIG. 3a

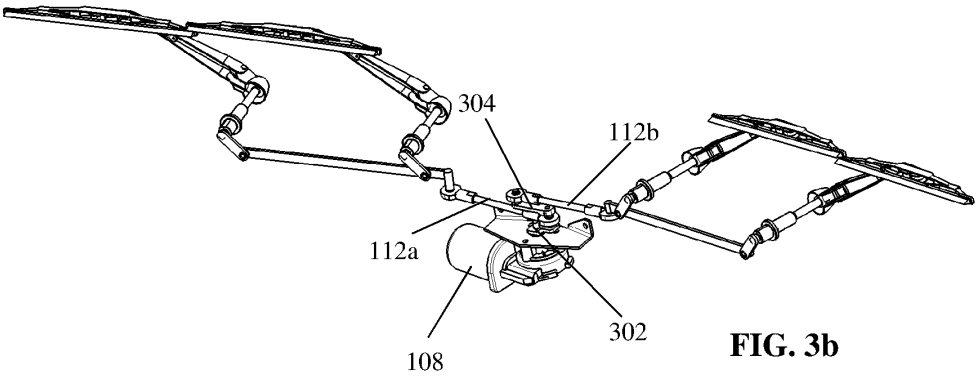

FIG. 3b

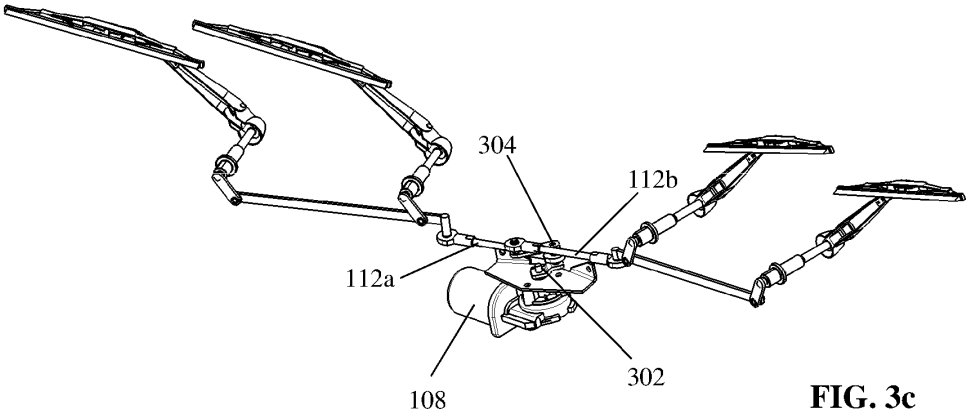

FIG. 3c

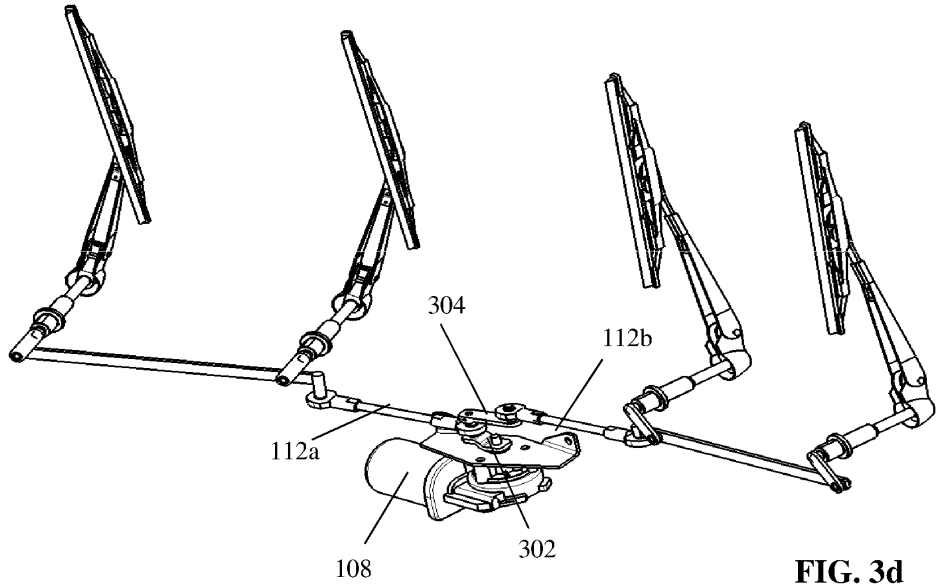

FIG. 3d

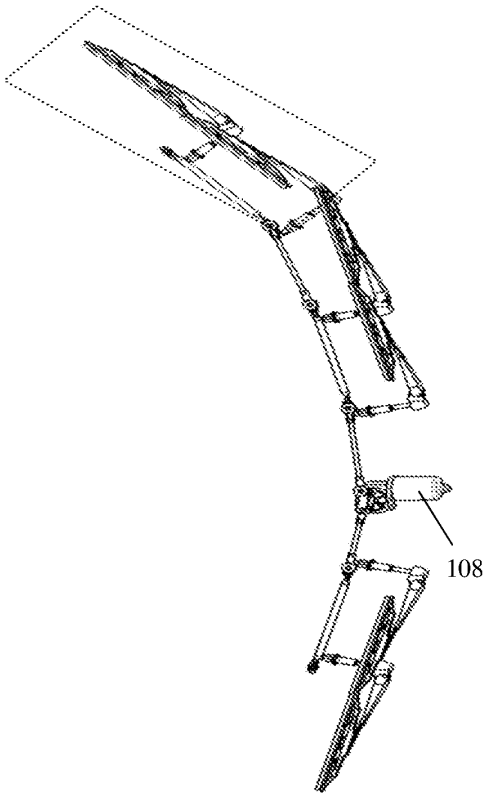

FIG. 4

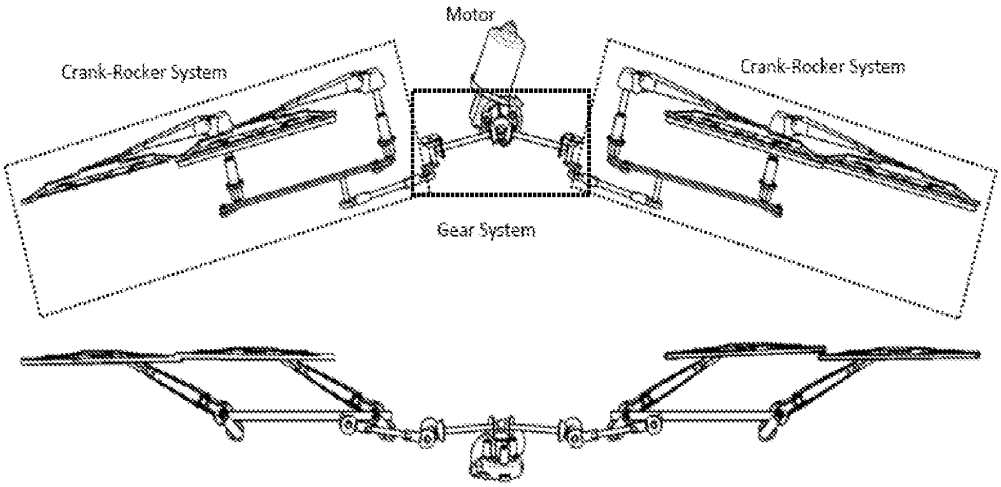

FIG. 5

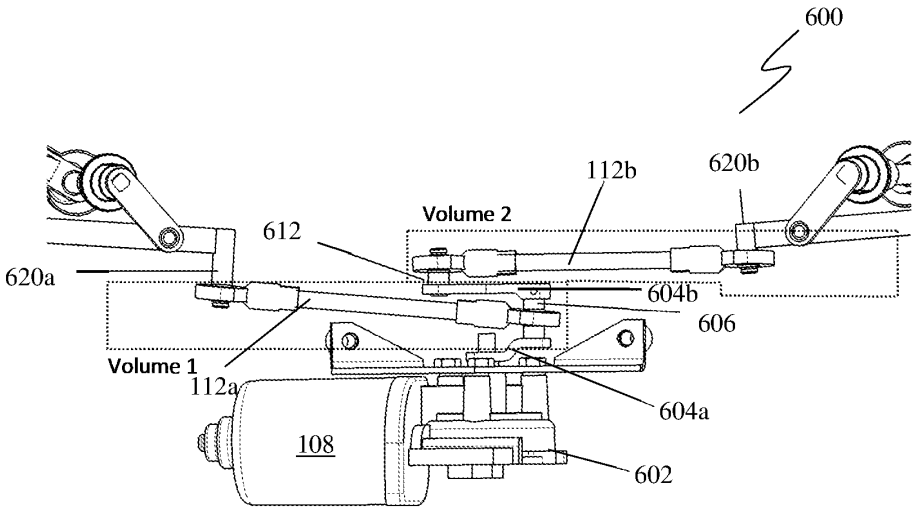
600
112b
620b
Volume 2
612
620a
604b
606
Volume 1
112a
604a
108
602

FIG. 6