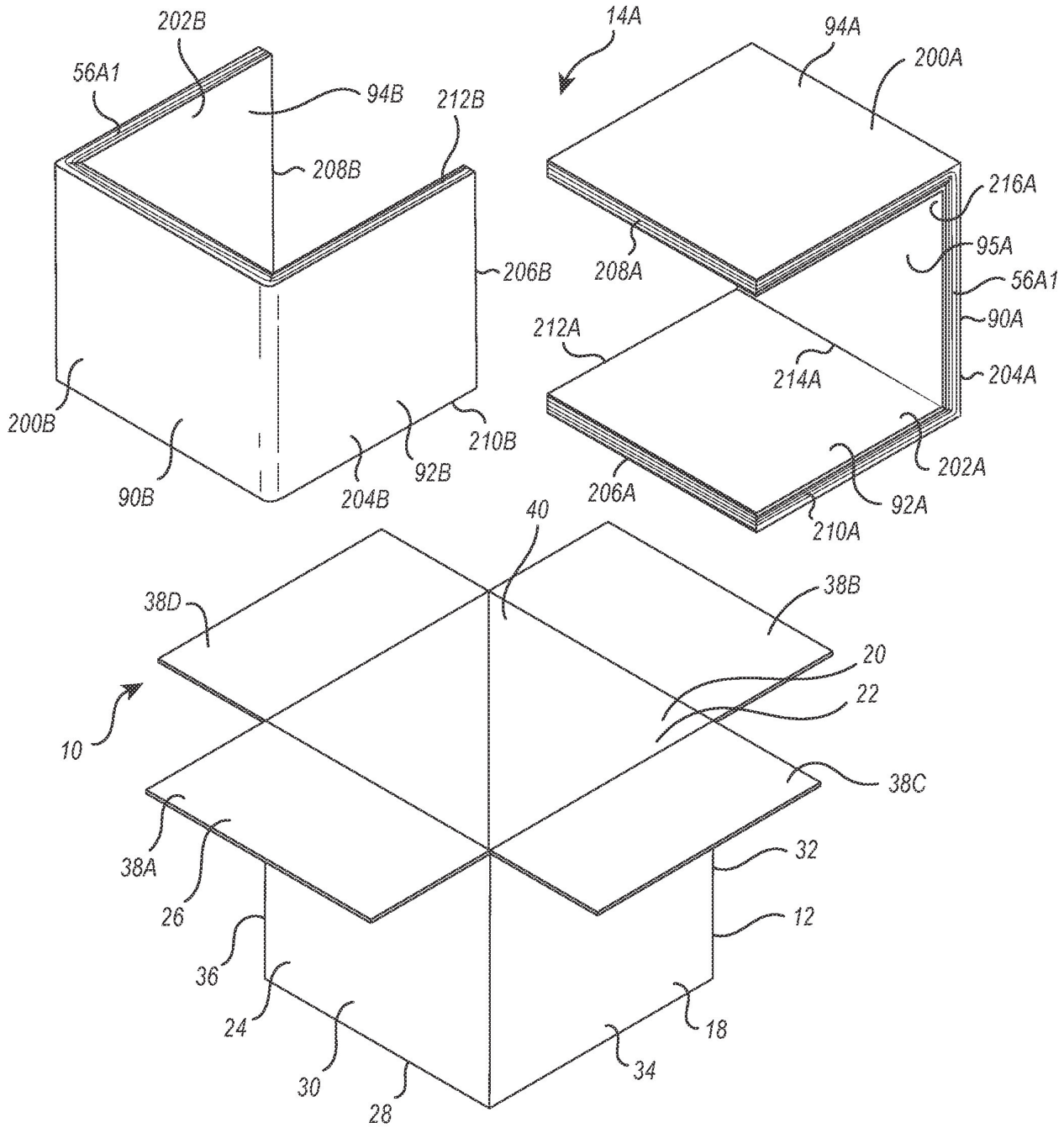
202B
56A1
94B
212B
208B
206B
200B
90B
204B
92B
210B
14A
94A
200A
216A
95A
56A1
90A
204A
208A
212A
214A
206A
202A
92A
210A
40
38D
38B
20
22
10
38C
38A
32
26
12
36
24
18
30
34
28

FIG. 25

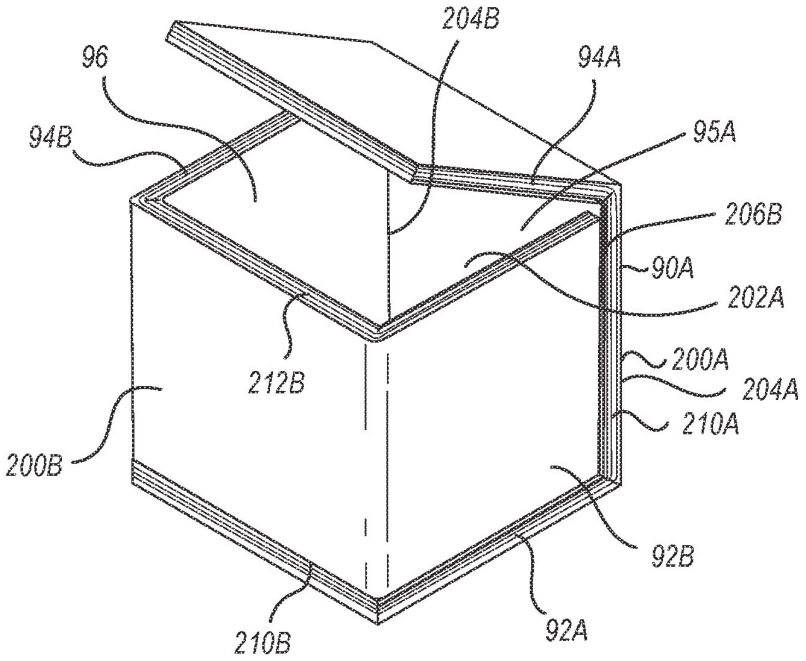
204B
96
94A
94B
95A
206B
90A
202A
212B
200A
204A
210A
200B
92B
210B
92A

FIG. 26