FIG.1

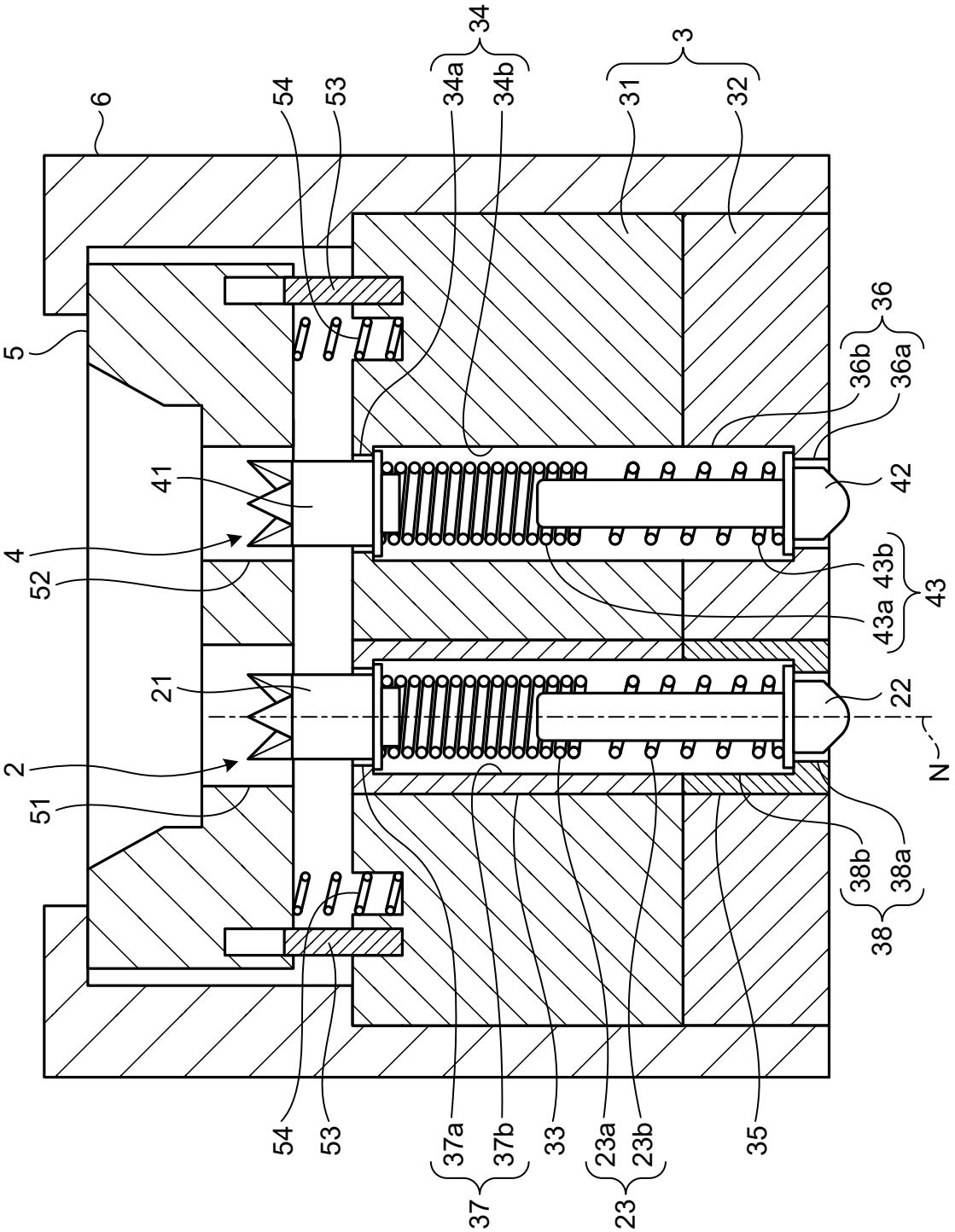
1
2
3
4
5
6
21
22
23
23a
23b
31
32
33
34
34a
34b
35
36
36a
36b
37
37a
37b
38
38a
38b
41
42
43
43a
43b
51
52
53
54
N

FIG.2

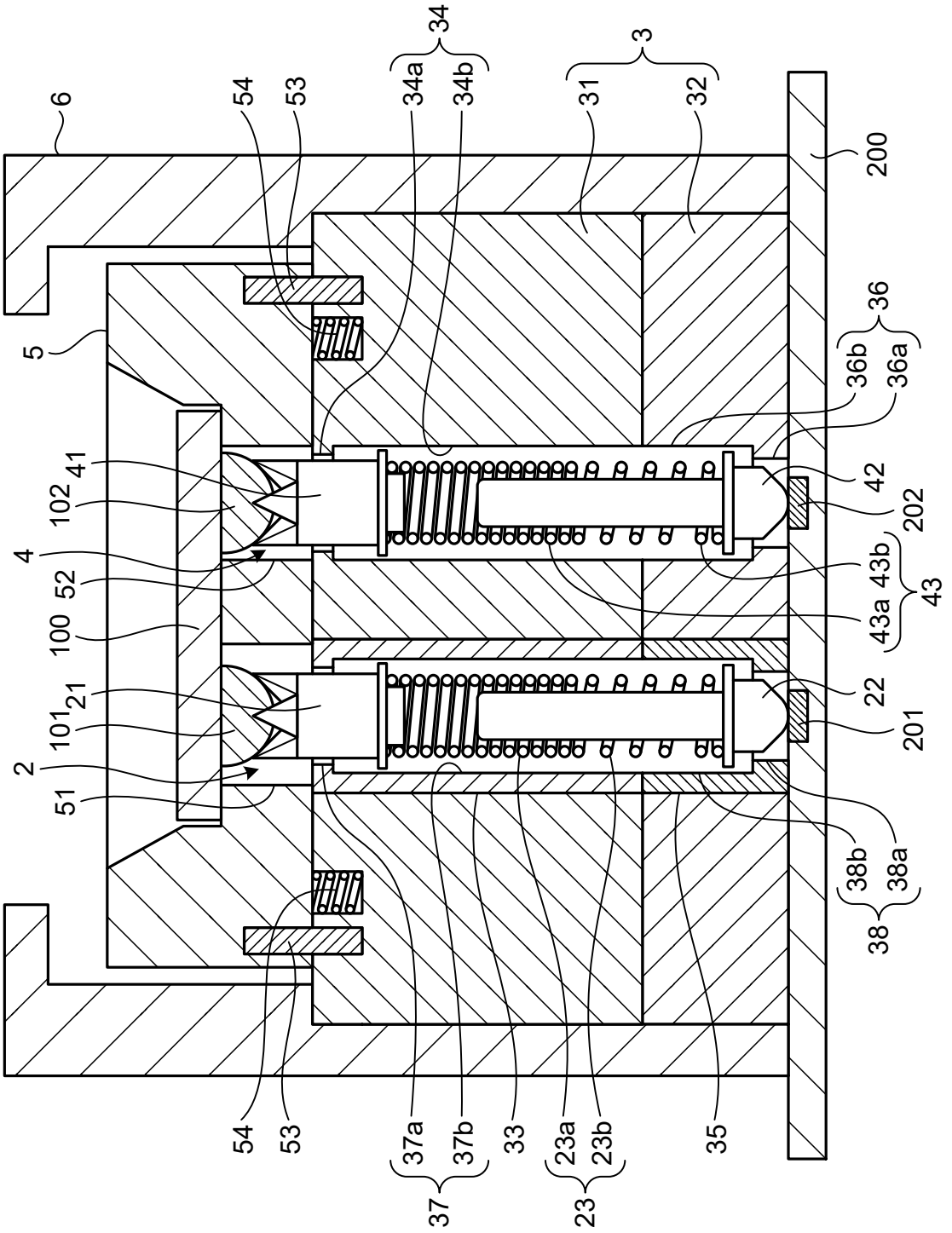
1
6
54
53
34a
34b
34
31
32
3
200
5
36b
36a
36
41
102
42
202
4
52
43b
43a
43
100
22
21
101
201
2
51
38b
38a
38
54
53
37a
37b
37
33
23a
23b
23
35

FIG.3

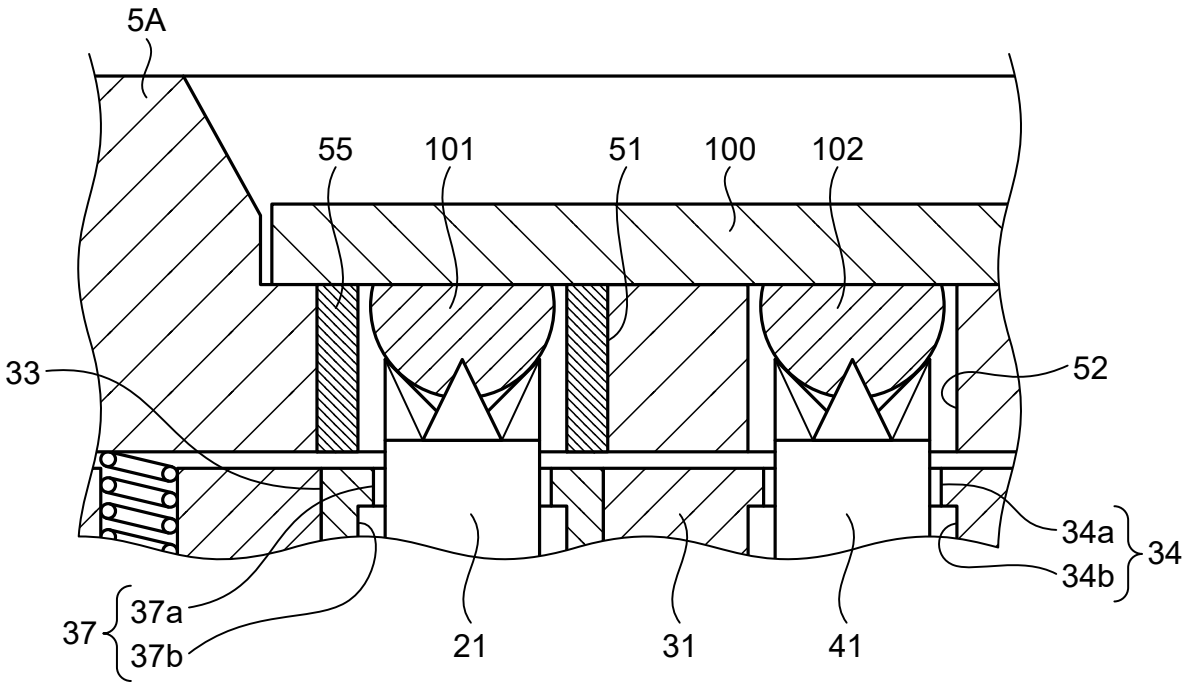
5A
55
101
51
100
102
33
52
34a
34
34b
37
37a
37b
21
31
41

FIG.4

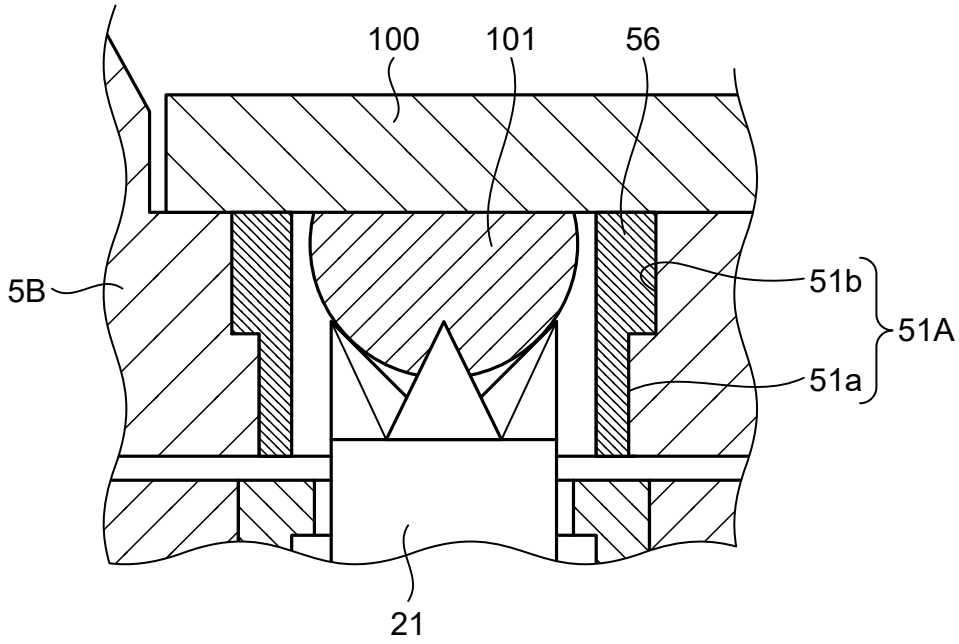
100
101
56
5B
51b
51A
51a
21

FIG.5

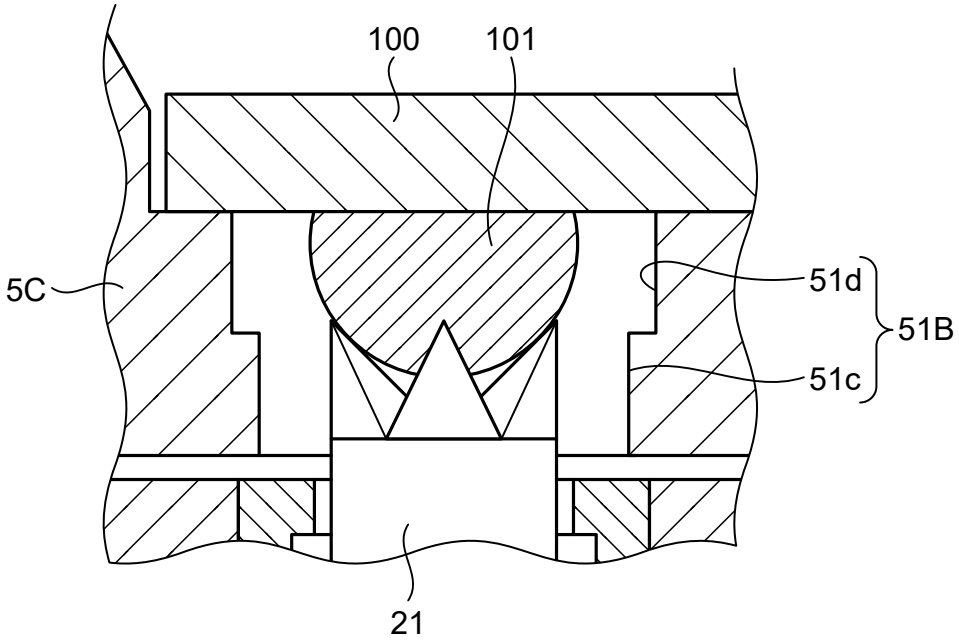

FIG.6

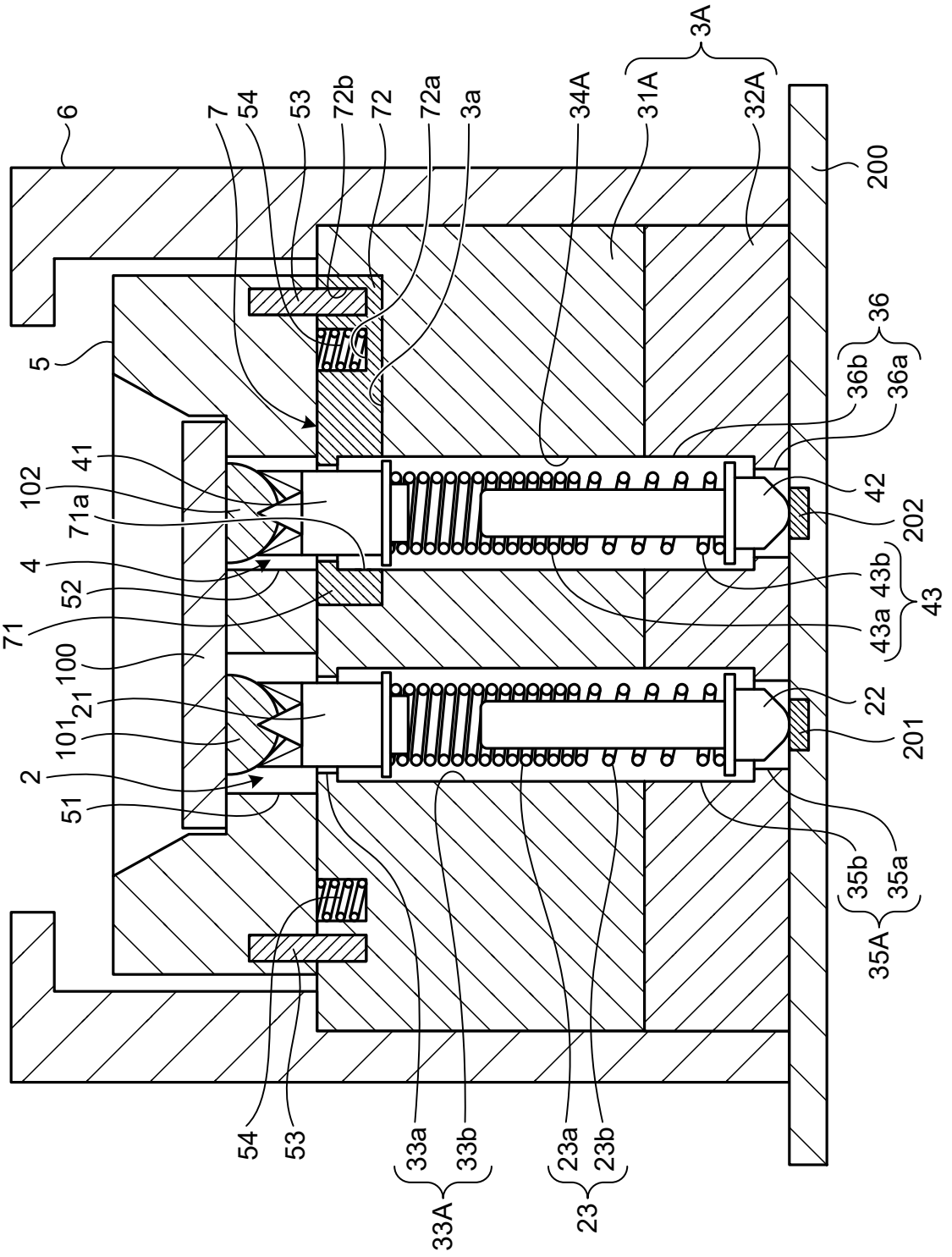
1A
6
7
54
53
72b
72
72a
3a
34A
31A
3A
32A
200
5
36
36b
36a
41
102
71a
42
202
4
52
71
43b
43a
43
100
21
22
101
201
2
51
35b
35a
35A
54
53
33a
33b
33A
23a
23b
23

FIG.7

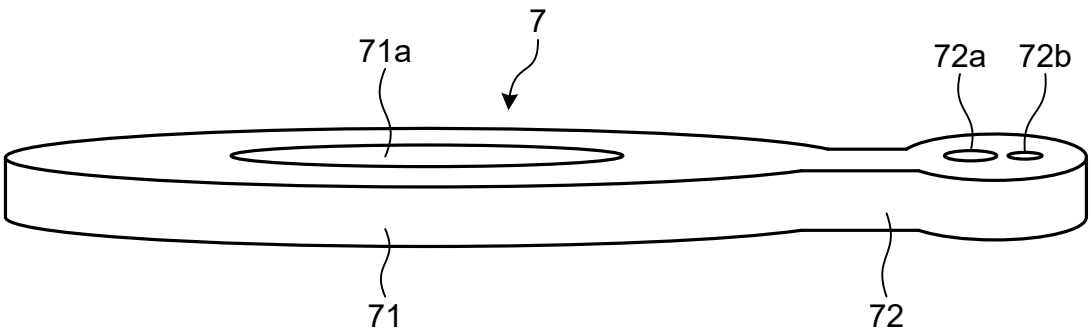

FIG.8

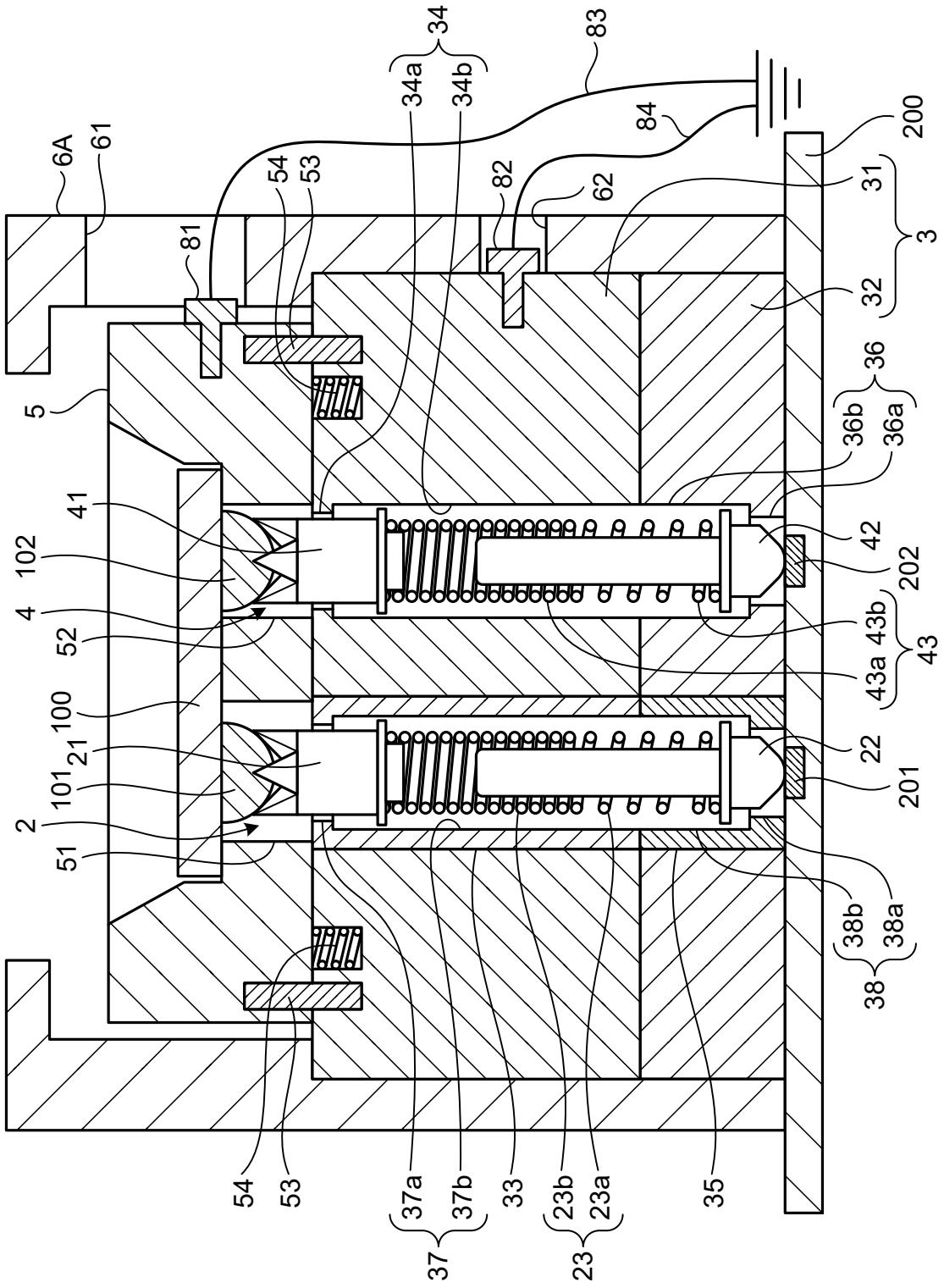
1B
6A
61
81
54
53
34
34a
34b
83
84
82
62
31
200
3
32
36
36b
36a
5
41
102
4
52
100
21
101
2
51
42
202
43b
43a
43
22
201
38b
38a
38
54
53
37a
37b
33
23b
23a
35
37
23