FIG.1

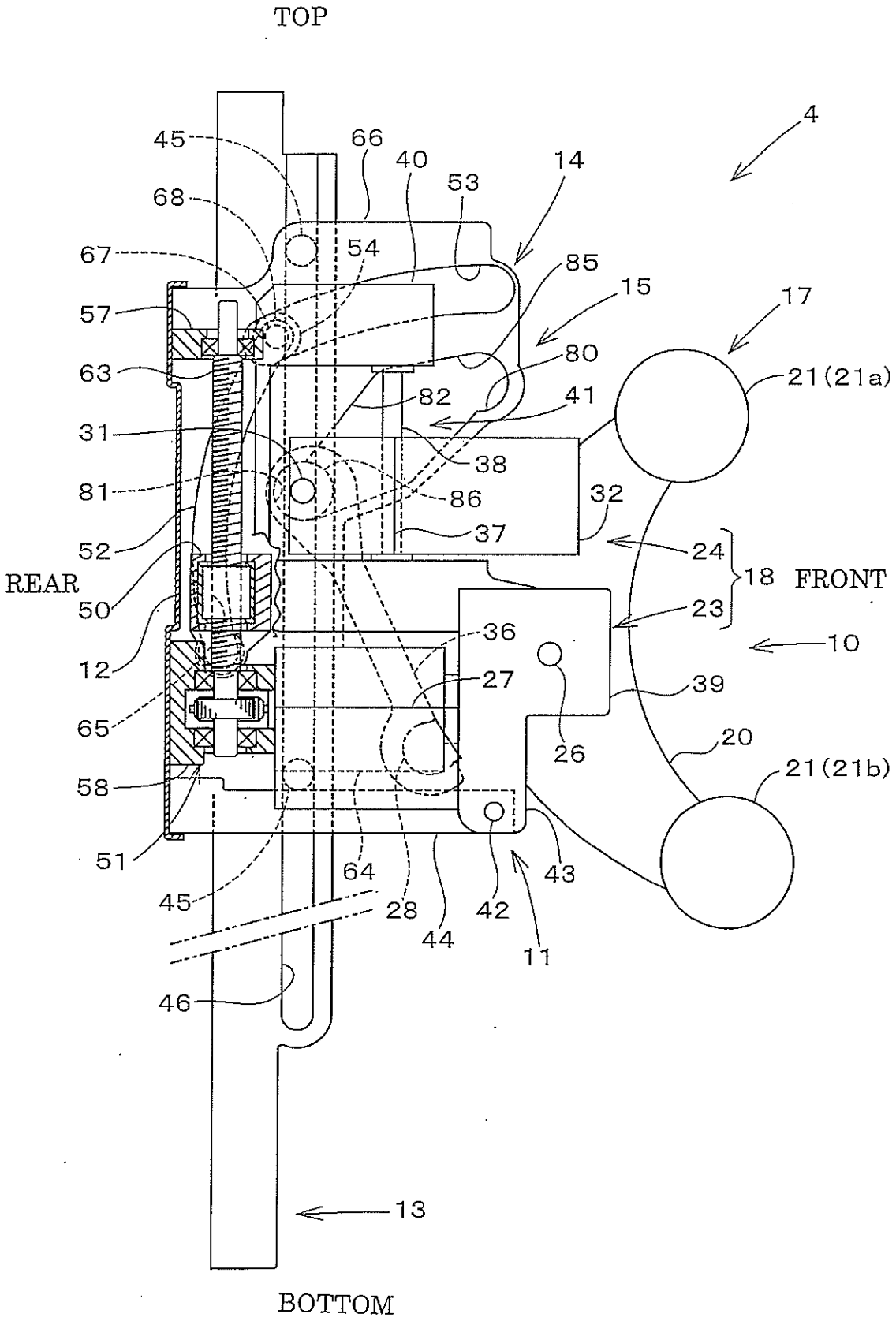
TOP
4
45
66
40
53
14
68
67
54
85
15
17
57
80
63
82
41
21(21a)
31
38
81
86
32
37
52
24
18
FRONT
REAR
50
23
36
10
12
27
39
65
26
20
58
21(21b)
51
64
43
45
28
42
44
11
46
13
BOTTOM

FIG.2

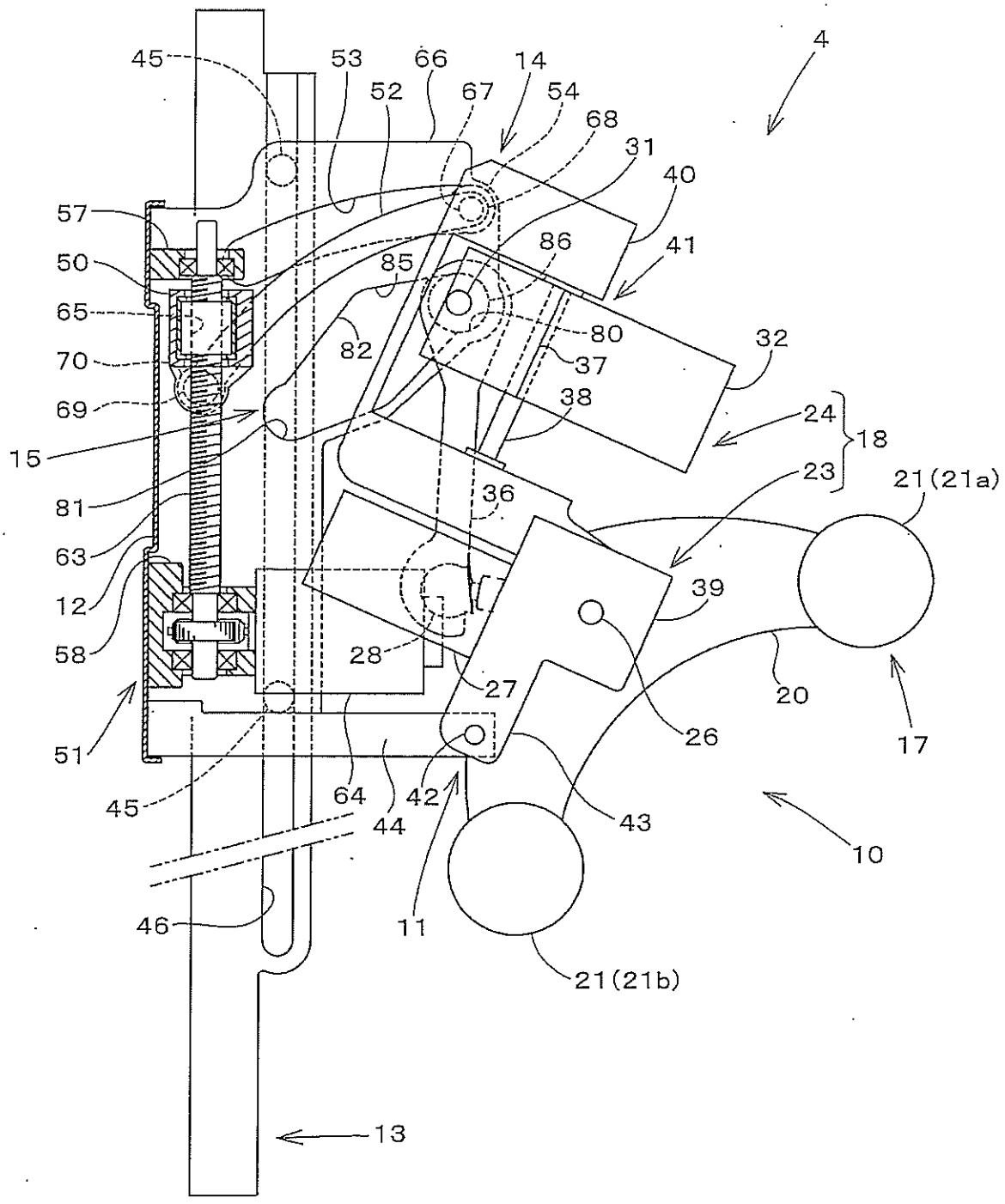
4
45
53
66
14
52
67
54
68
31
40
57
86
41
50
85
65
80
82
32
70
37
69
38
24
18
15
23
21(21a)
81
36
63
39
12
58
28
27
20
26
17
51
64
42
43
45
44
10
46
11
21(21b)
13

FIG.3

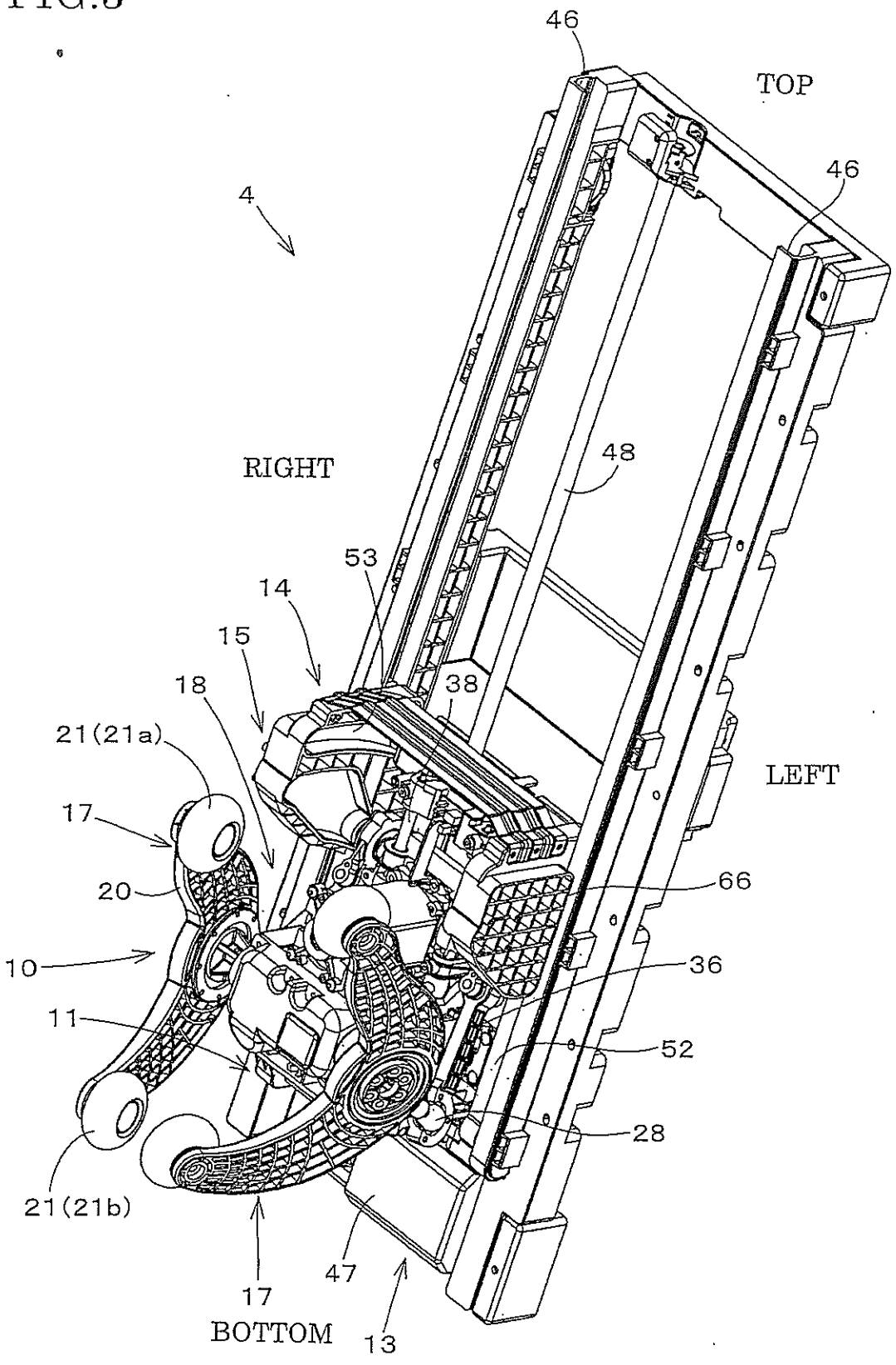
46
TOP
46
4
RIGHT
48
53
14
15
18
38
21(21a)
17
LEFT
20
66
10
36
11
52
28
21(21b)
17
47
BOTTOM
13

FIG.4

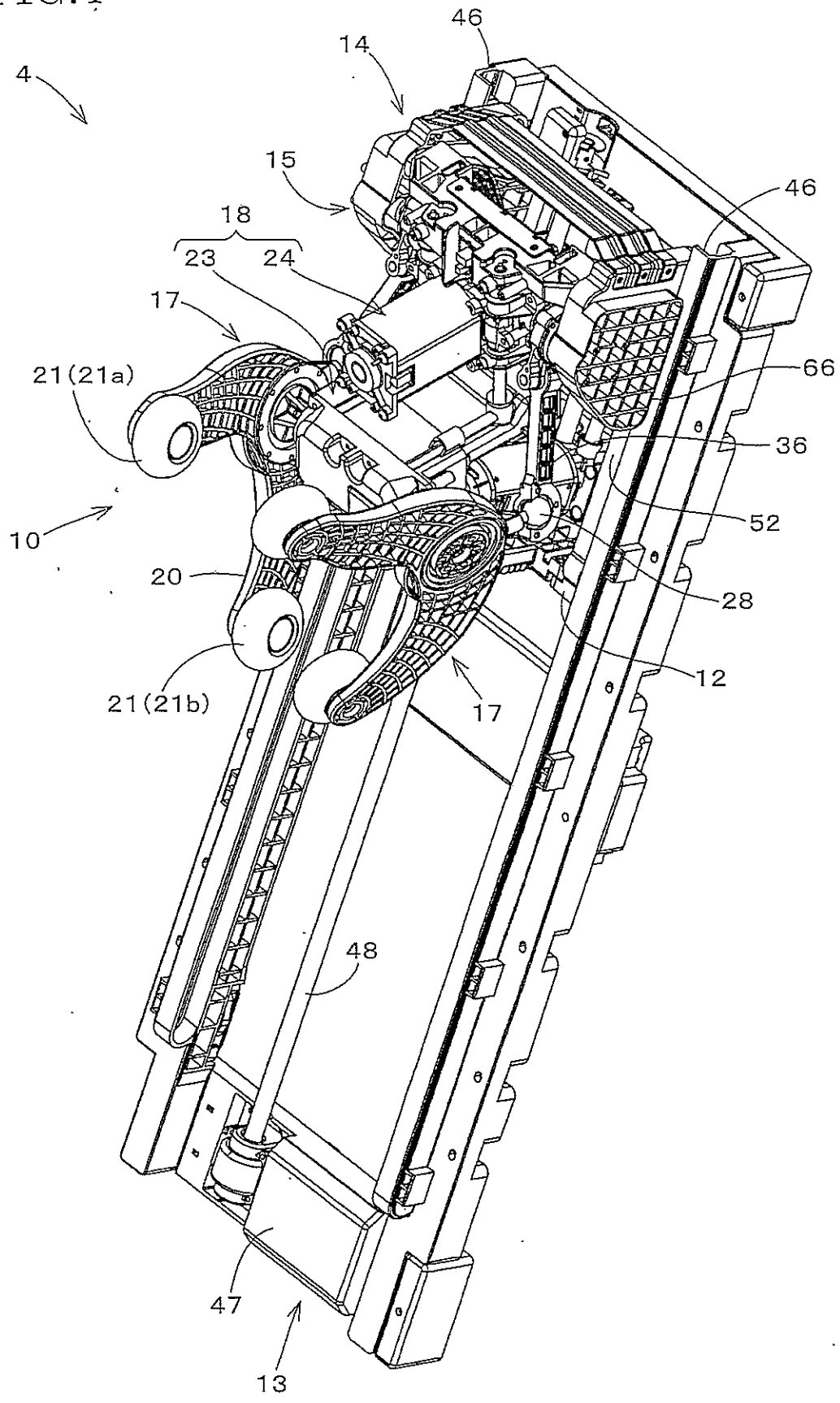

FIG.5

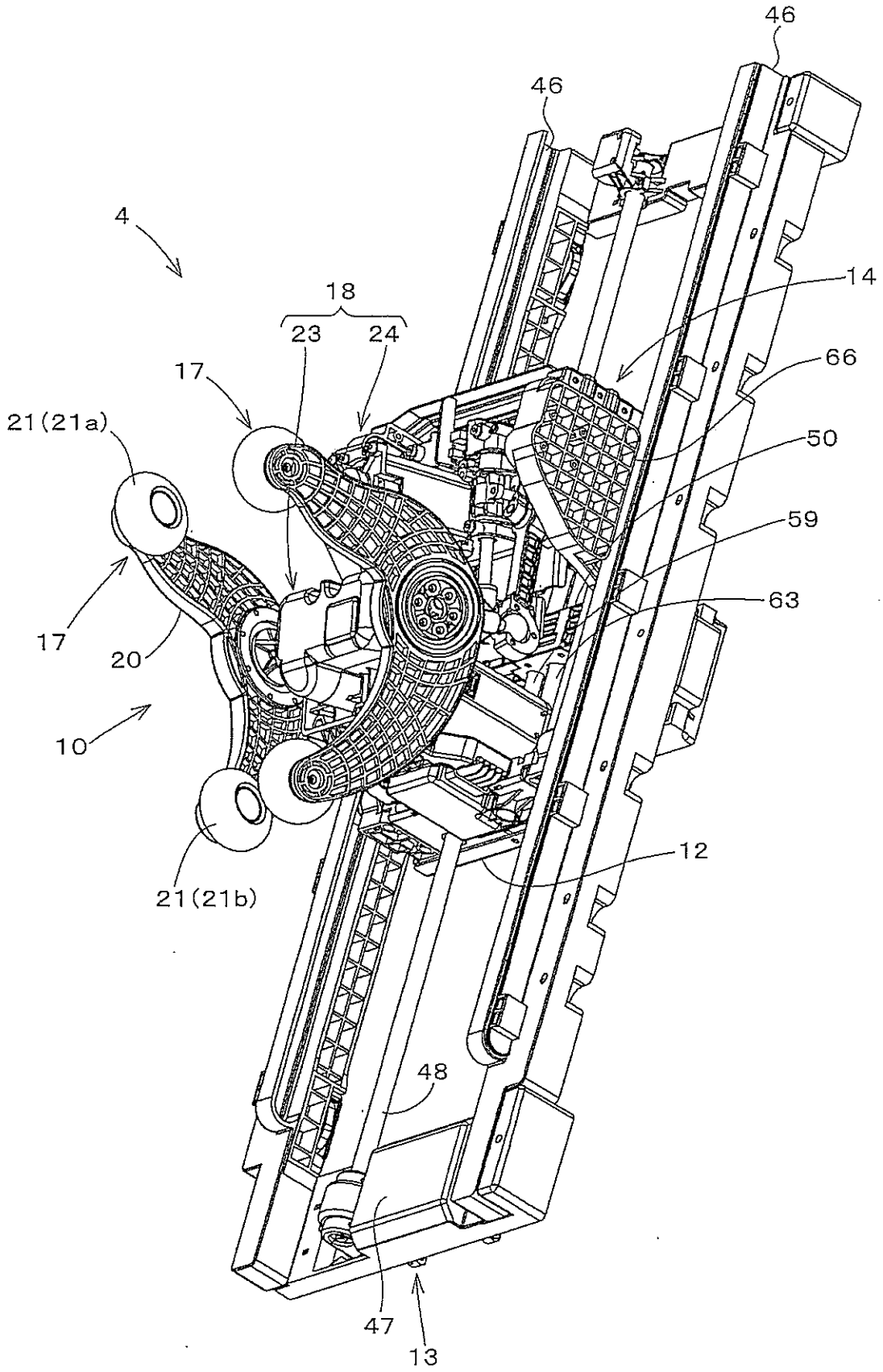

FIG.6

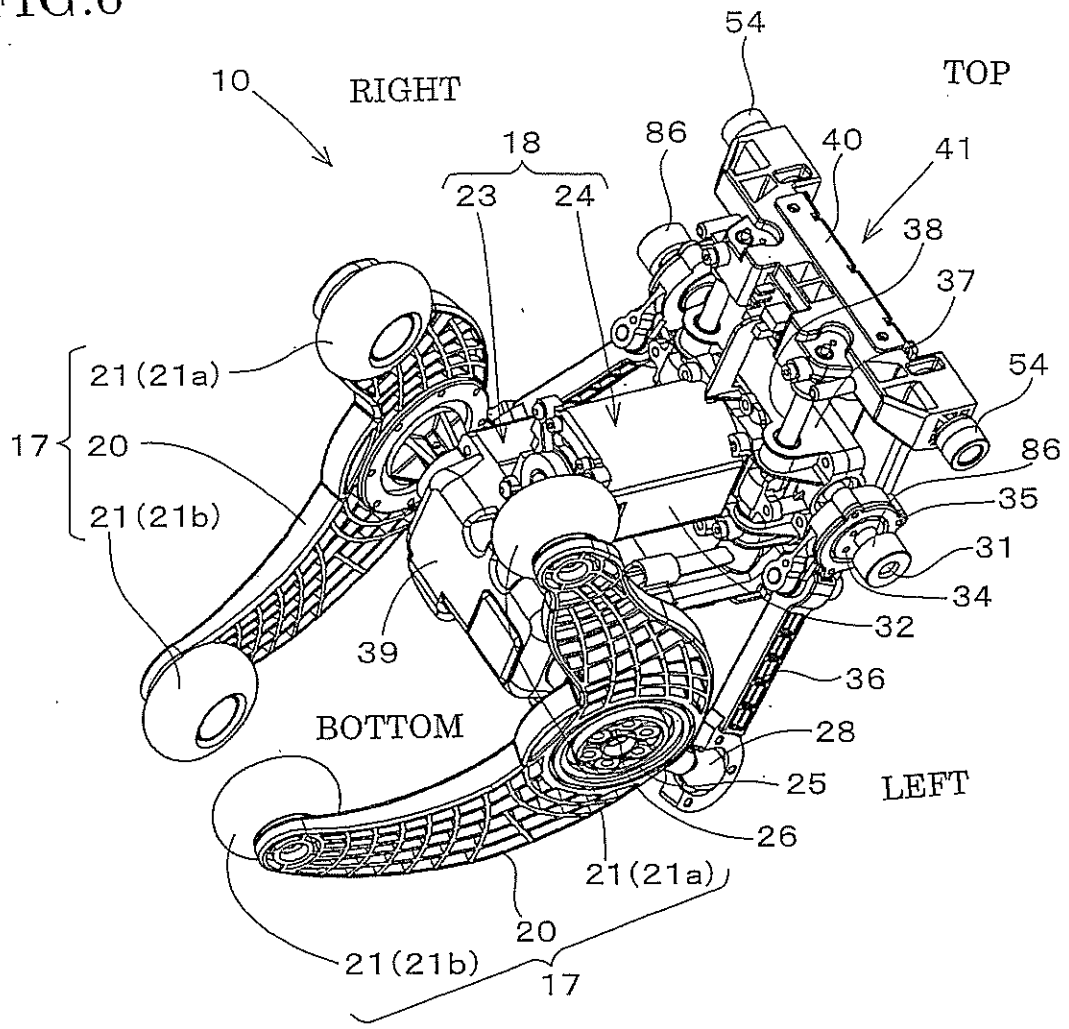
10
RIGHT
TOP
54
18
23
24
86
40
41
38
37
54
86
35
31
34
32
36
28
25
LEFT
26
21(21a)
20
21(21b)
17
21(21a)
20
17
39
BOTTOM
21(21b)

FIG.7

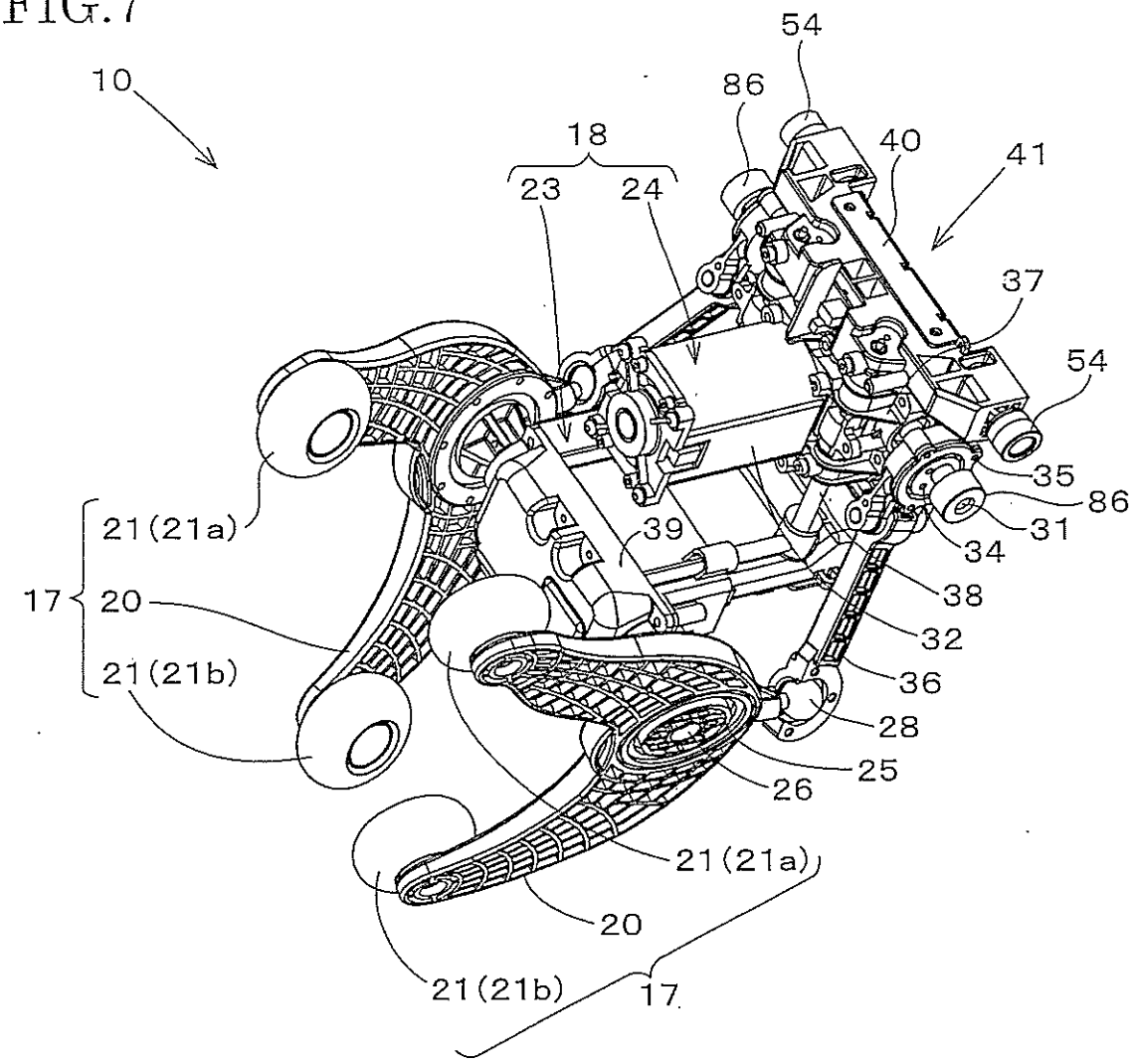
10
54
86
18
23
24
40
41
37
54
35
86
31
34
39
38
32
36
28
25
26
21(21a)
20
21(21b)
17
21(21a)
20
21(21b)
17

FIG.8

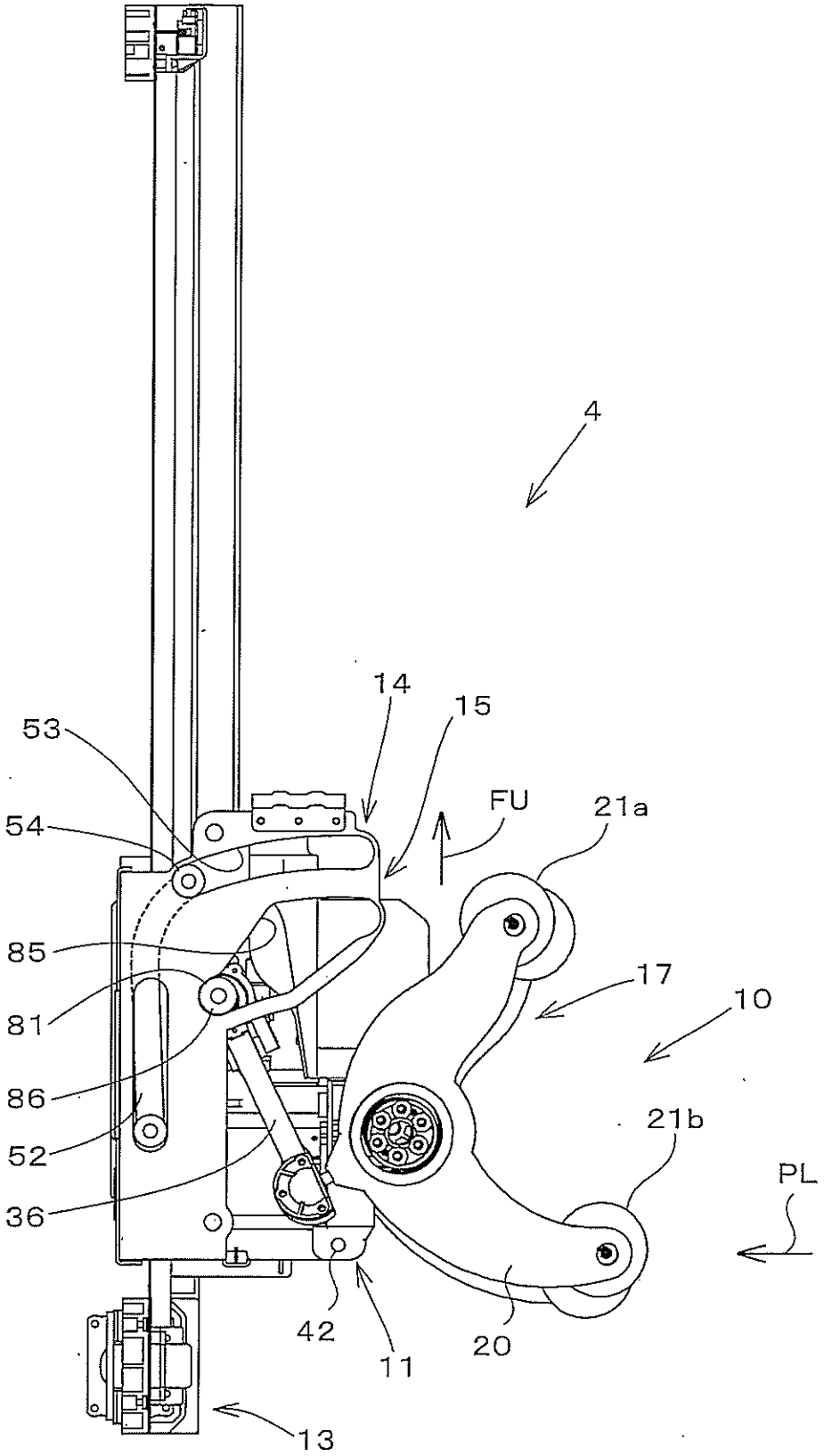

FIG.9

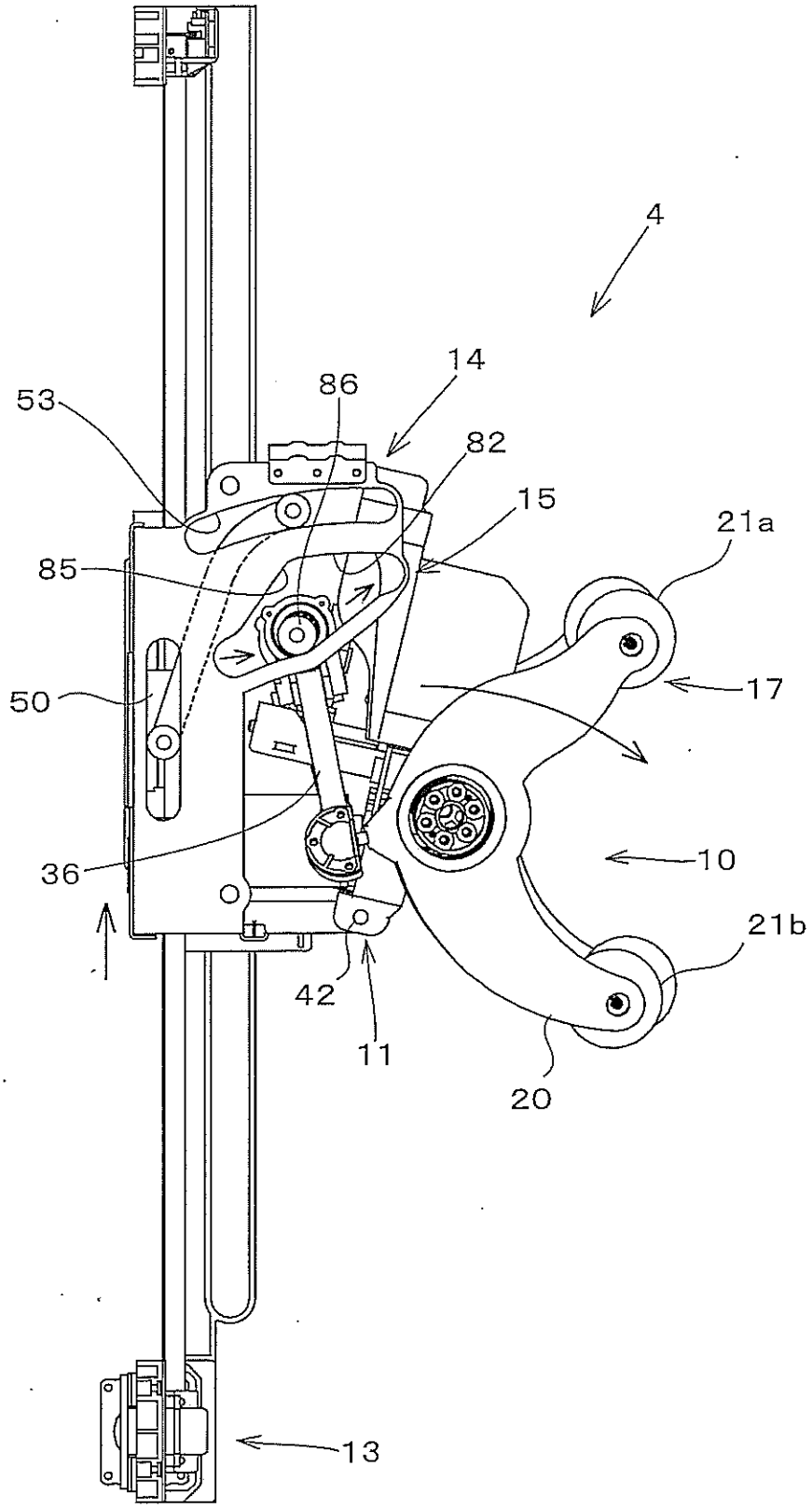

FIG.10

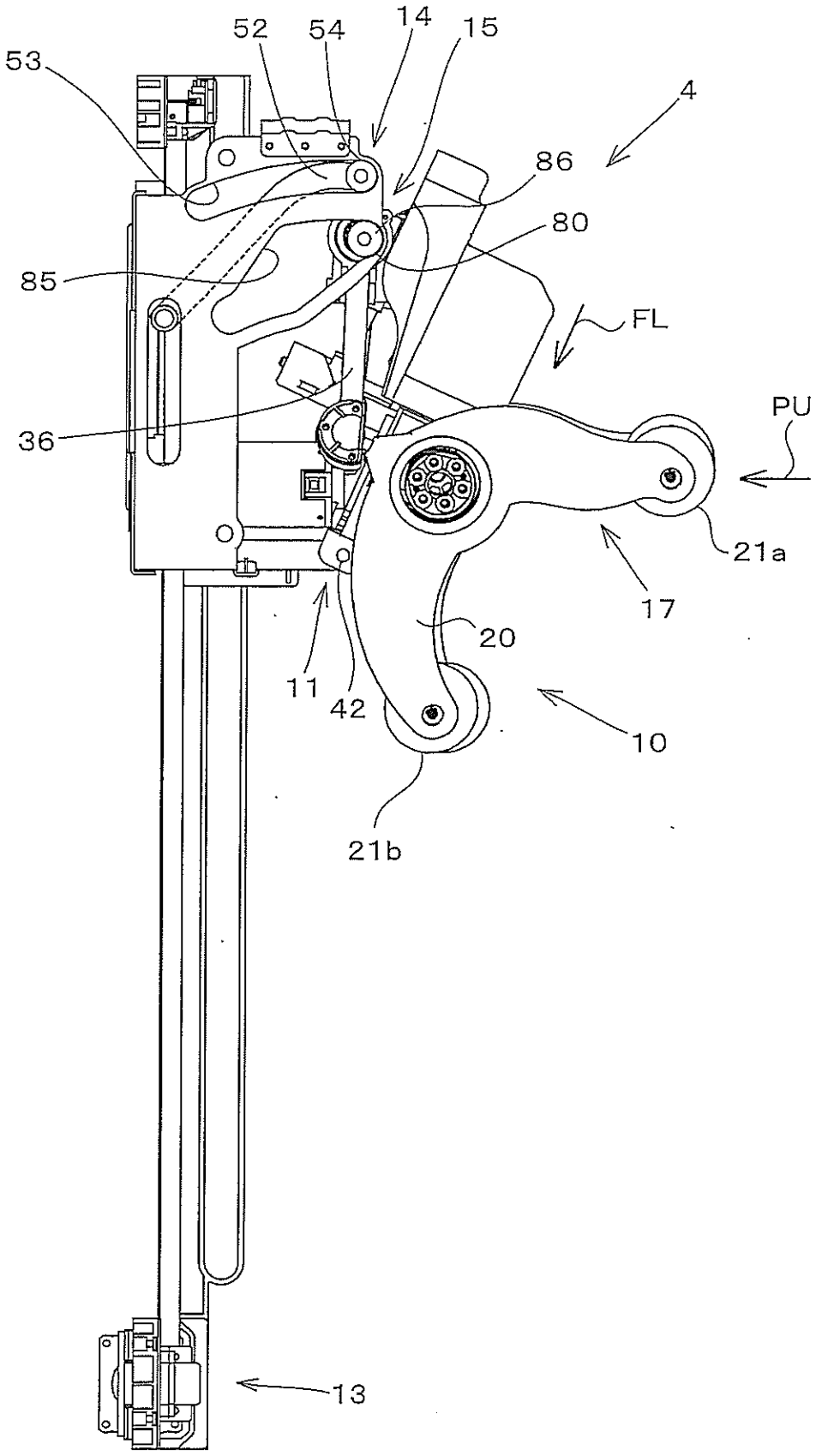

FIG.11

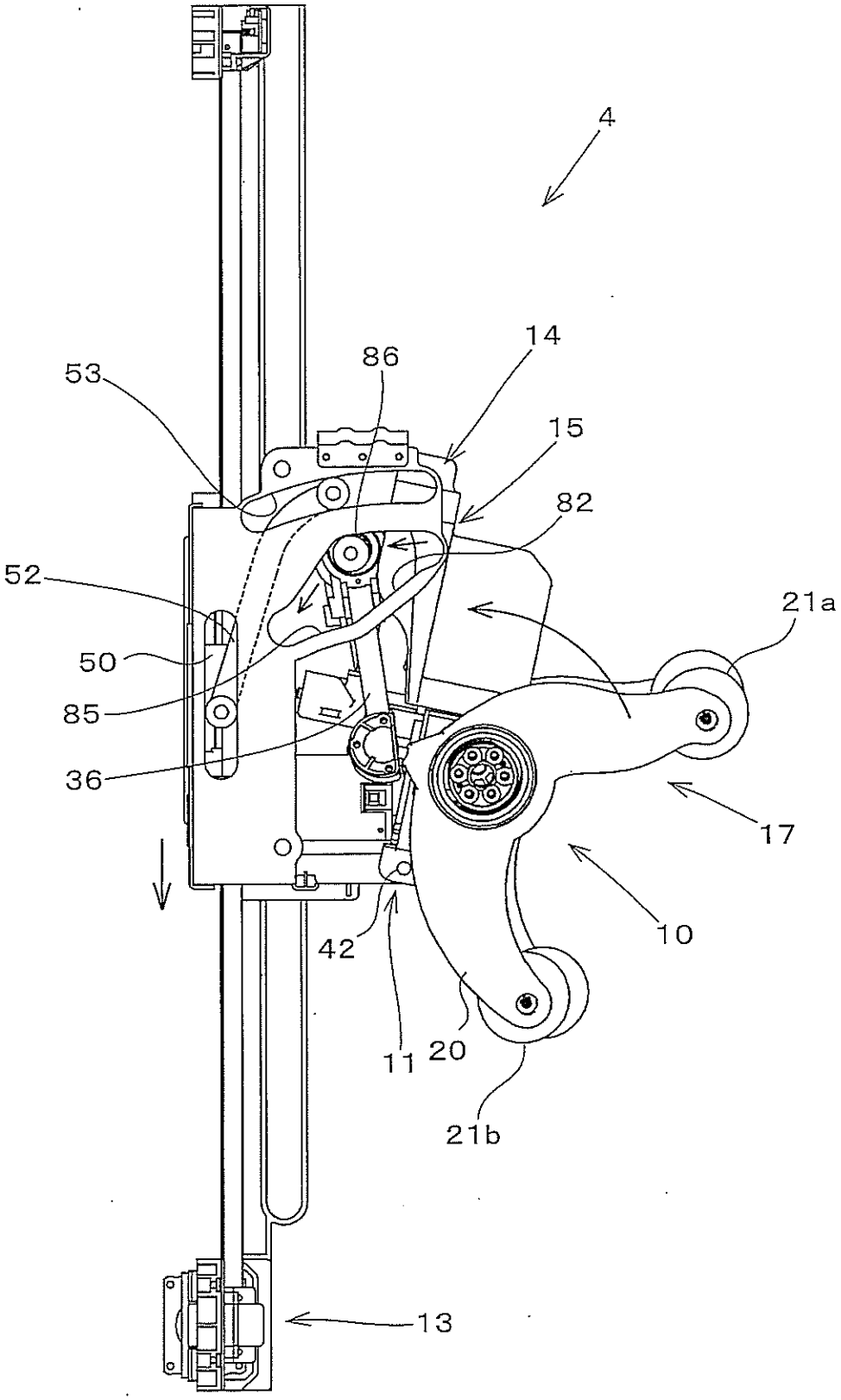

FIG.12

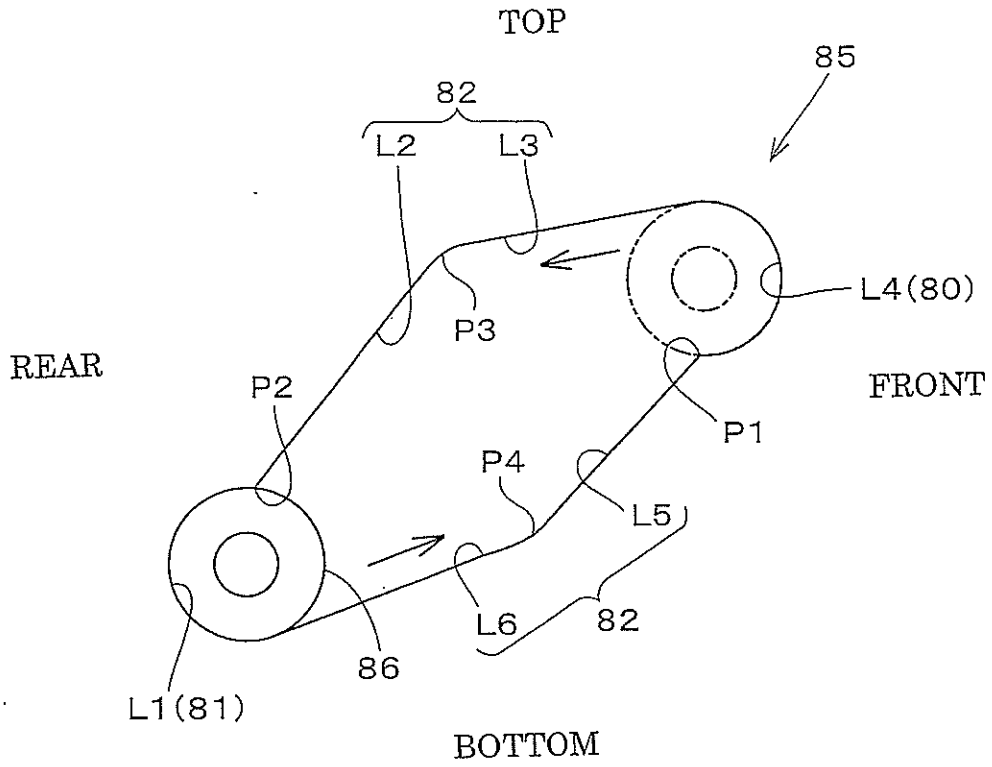
TOP
85
82
L2
L3
L4(80)
P3
REAR
P2
FRONT
P1
P4
L5
L6
82
86
L1(81)
BOTTOM

FIG.13

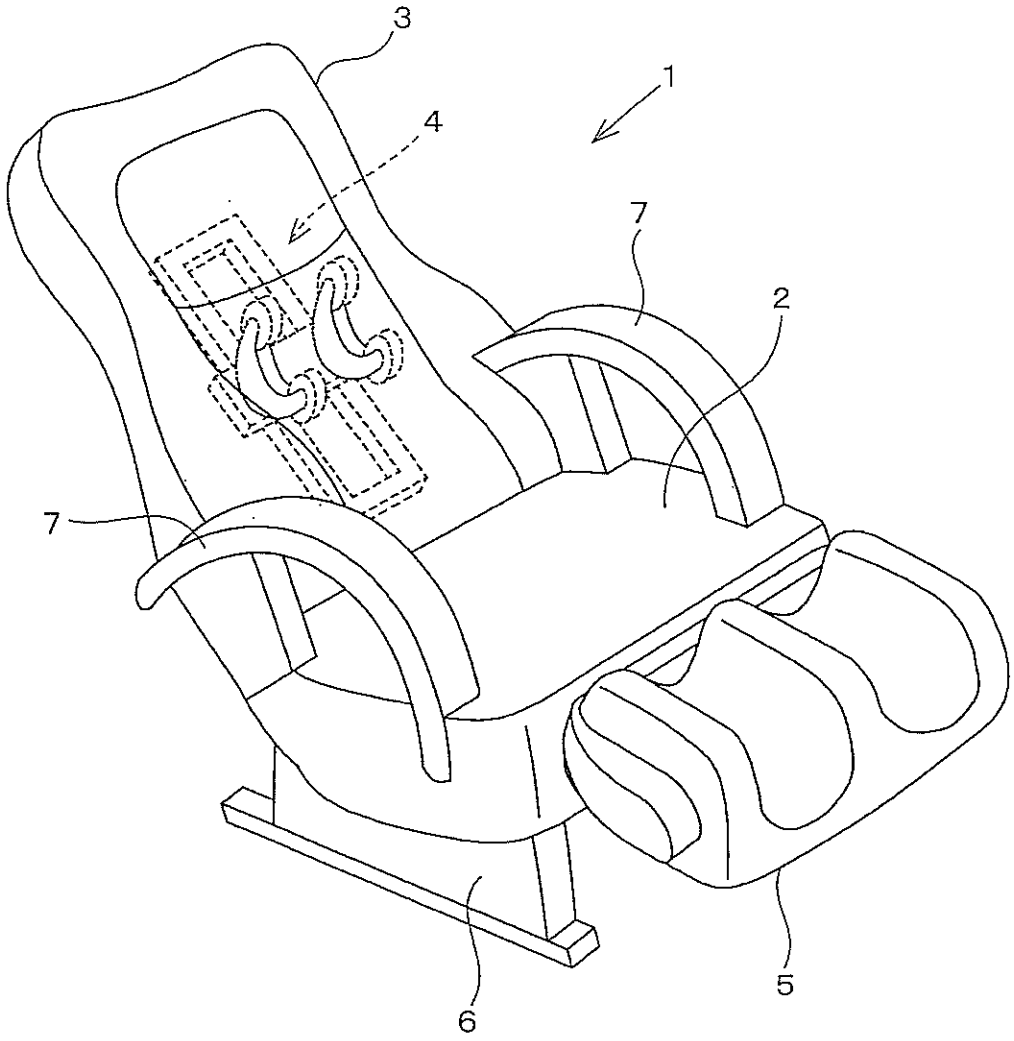

FIG.14

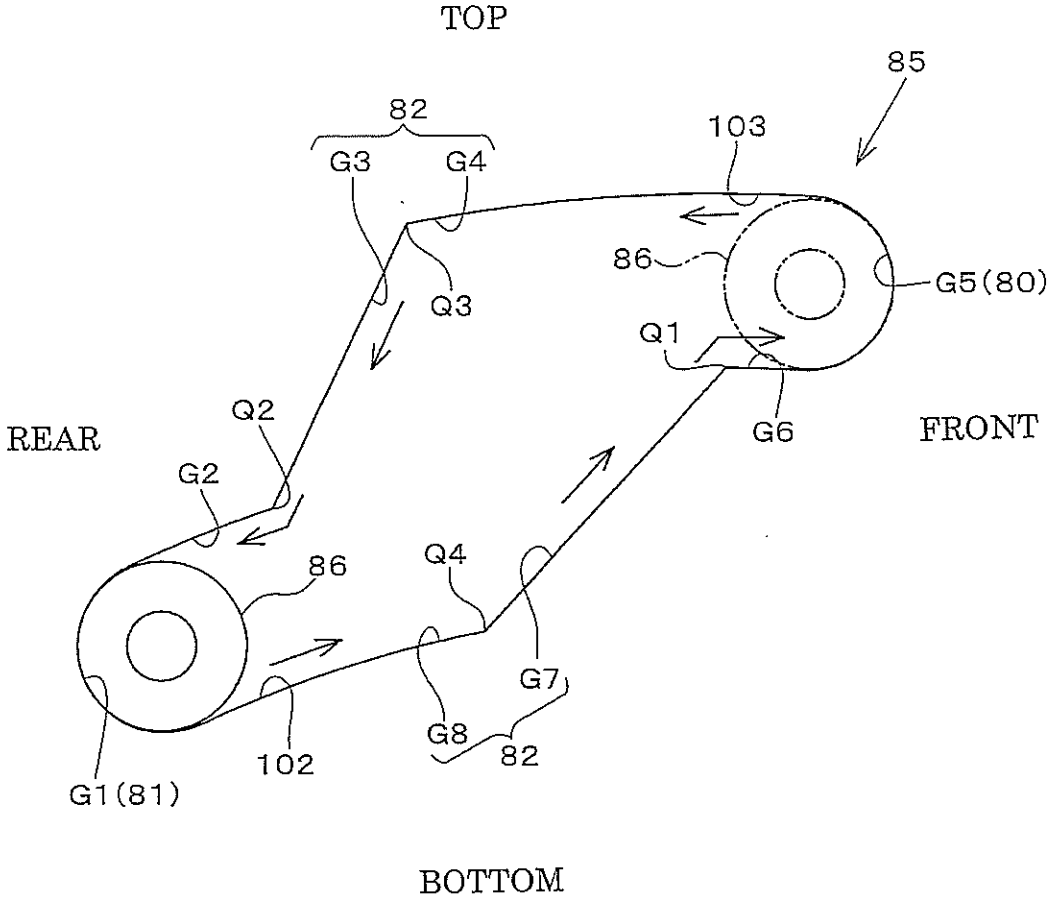
TOP
85
82
G3
G4
103
86
G5(80)
Q3
Q1
Q2
REAR
G6
FRONT
G2
86
Q4
G7
G8
82
102
G1(81)
BOTTOM

FIG.15

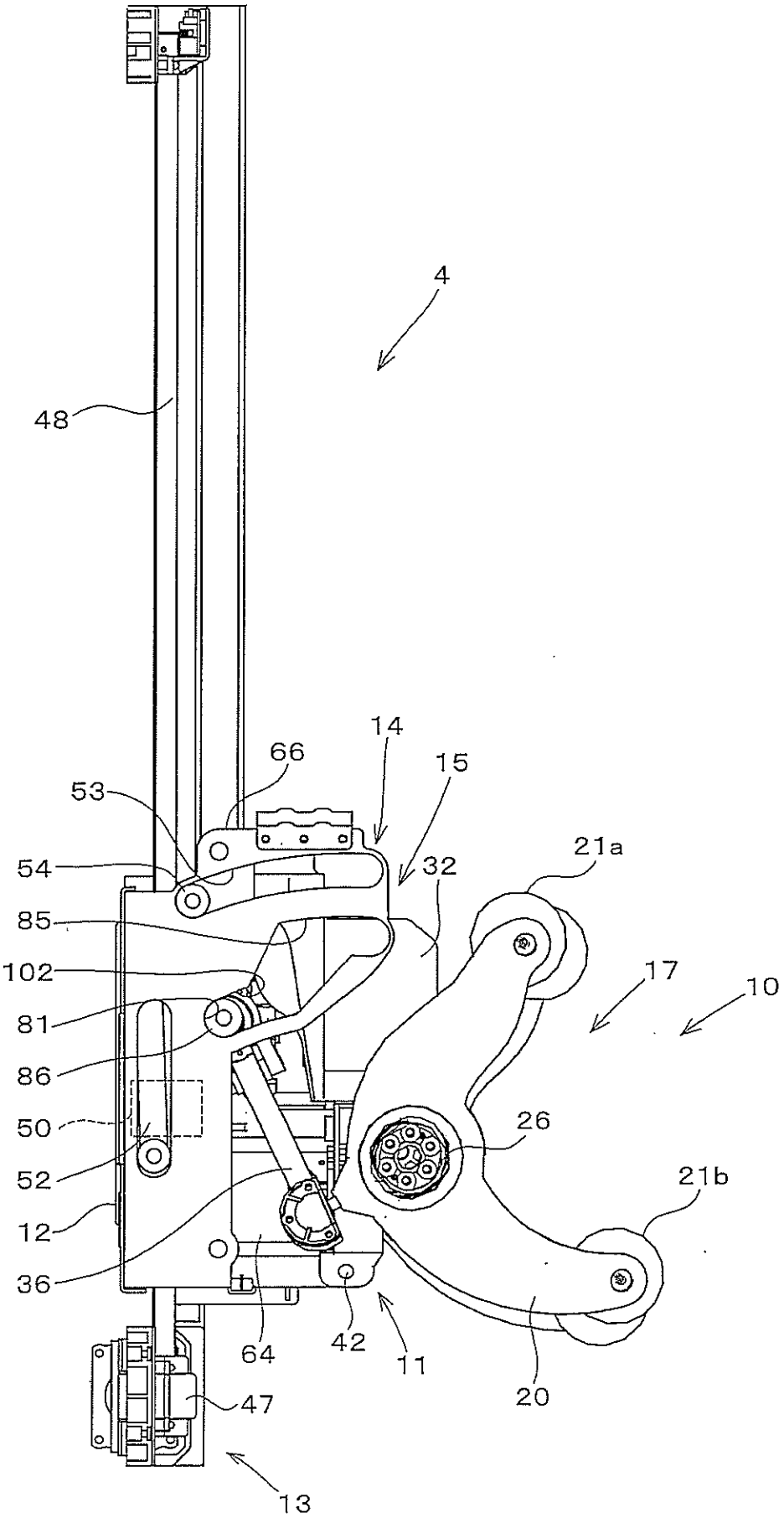
4
48
66
14
15
53
54
32
21a
85
102
17
10
81
86
50
26
52
21b
12
36
64
42
11
20
47
13

FIG.16

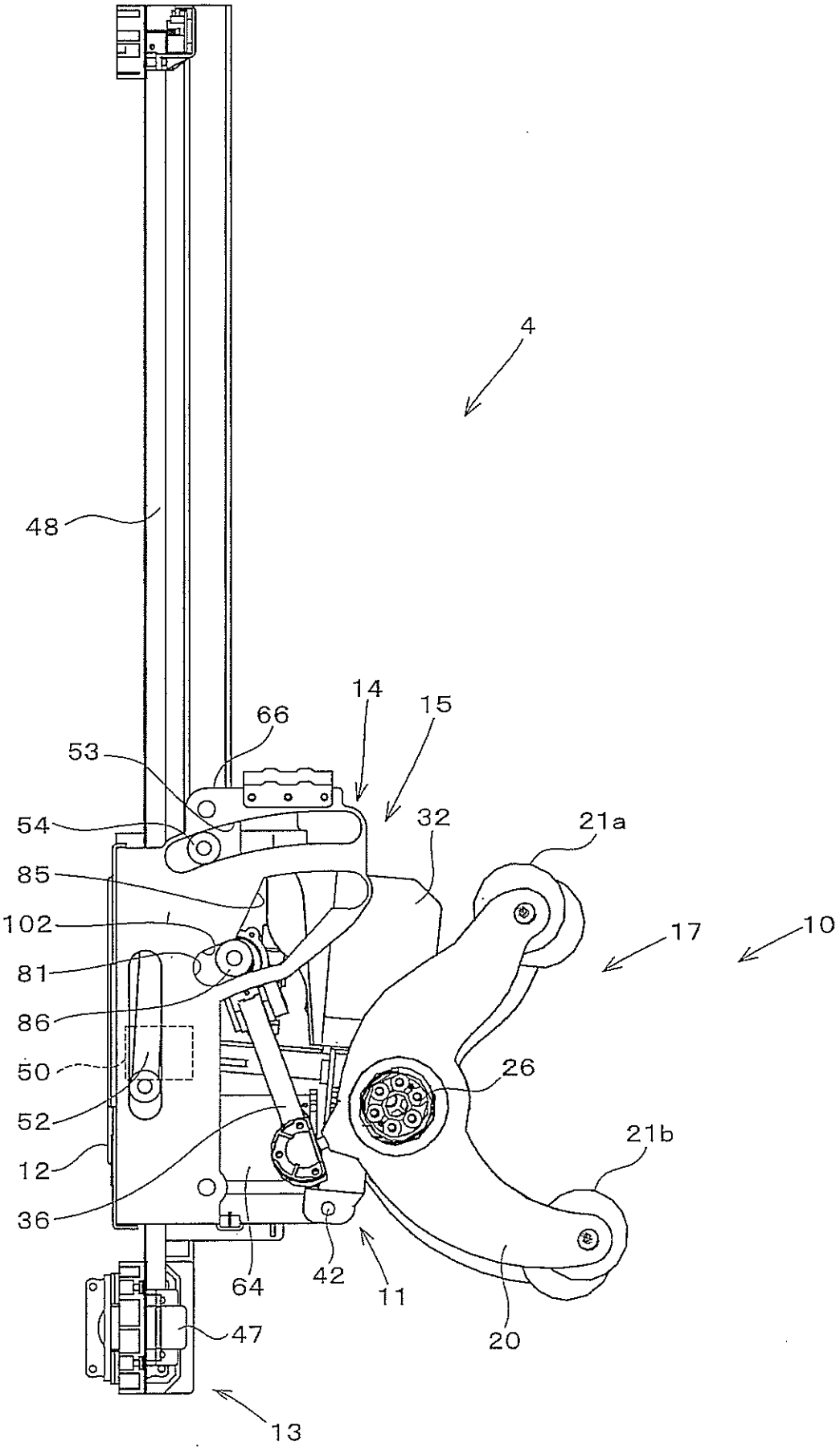
4
48
14
15
66
53
54
32
21a
85
102
17
10
81
86
26
50
52
21b
12
36
64
42
11
47
20
13

FIG.17

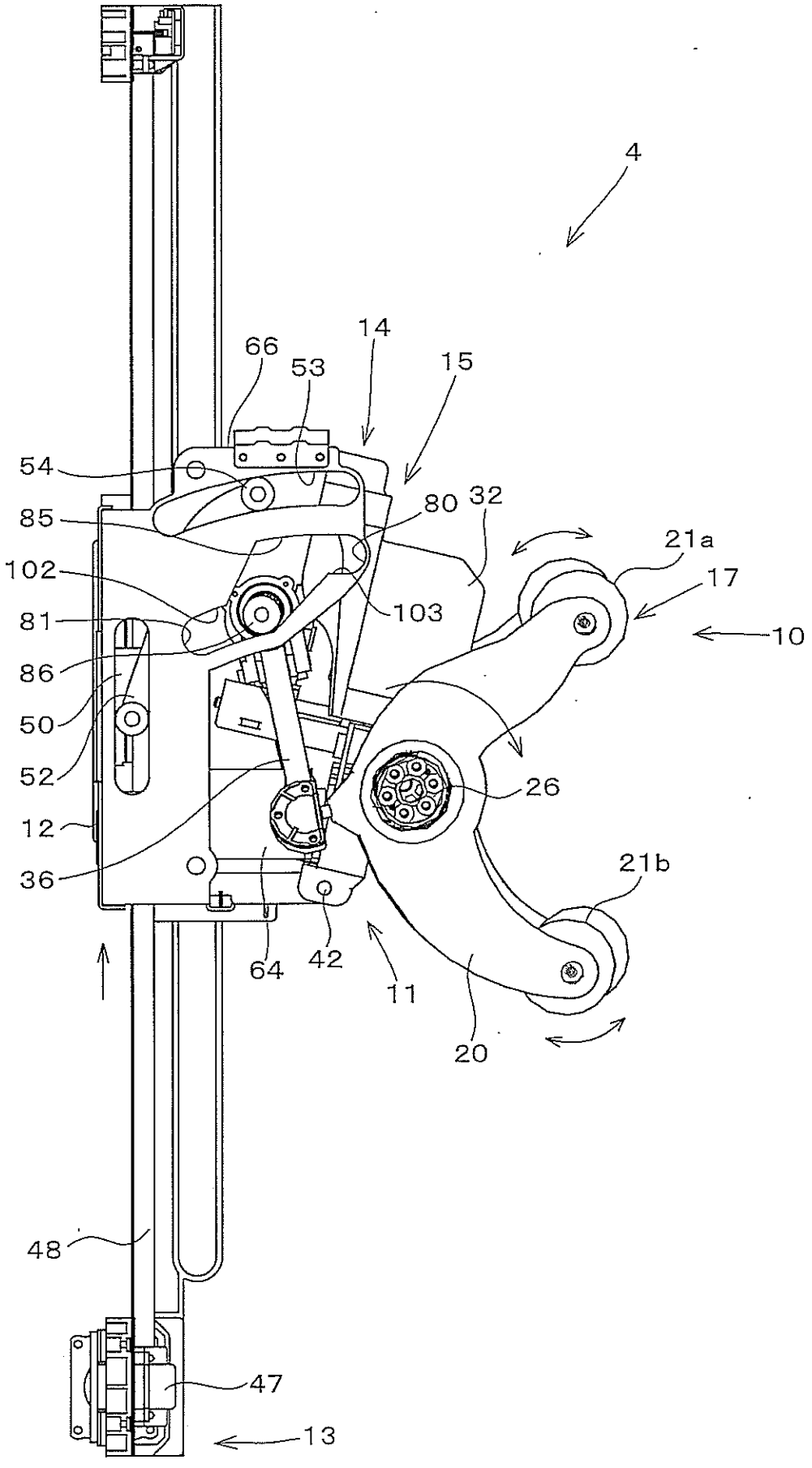
4
14
66
53
15
54
80
32
85
21a
17
102
103
10
81
86
50
52
26
12
36
21b
64
42
11
20
48
47
13

FIG.18

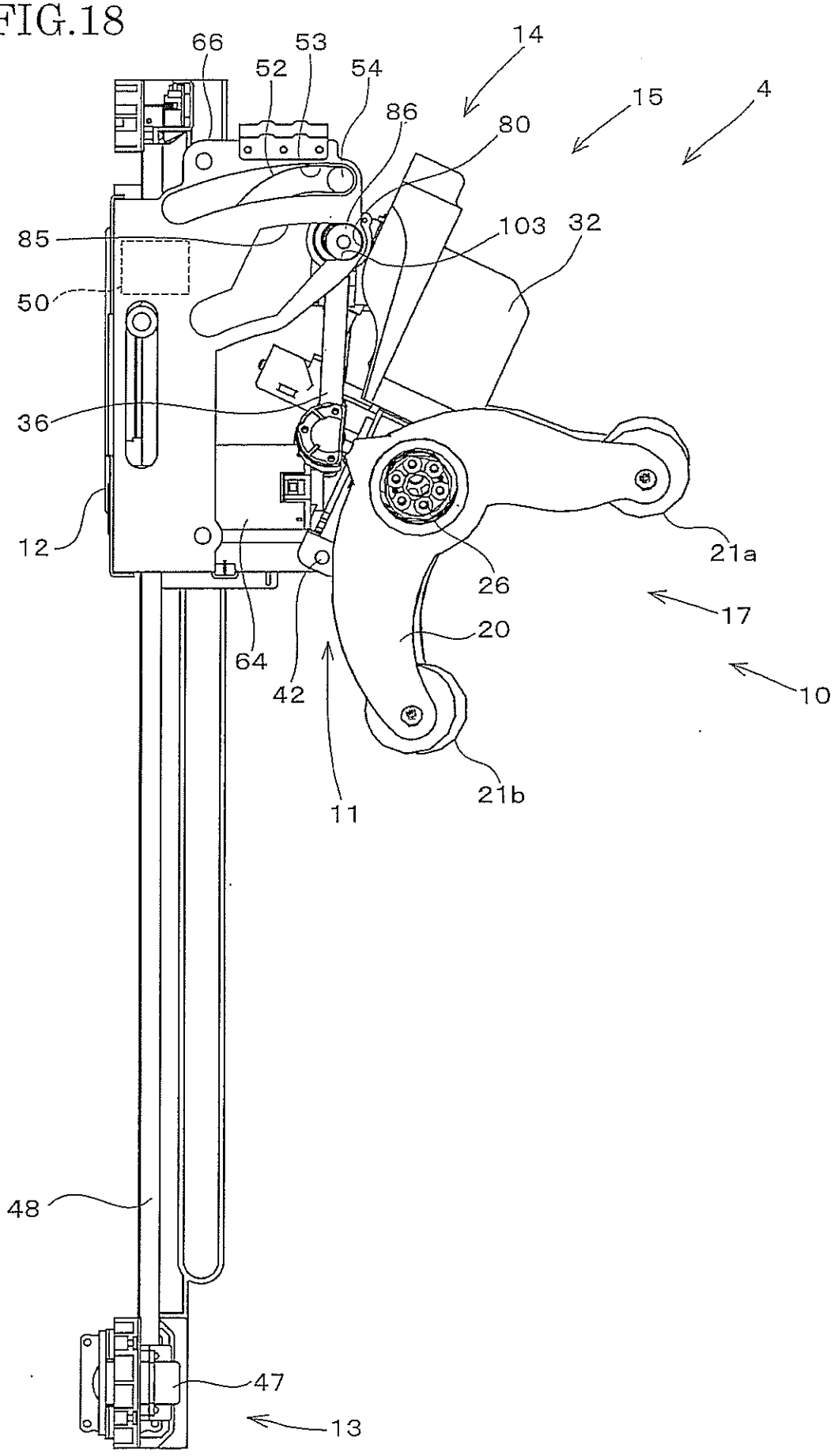
66
53
52
54
14
86
80
15
4
85
103
32
50
36
12
21a
26
17
20
64
42
10
11
21b
48
47
13

FIG.19

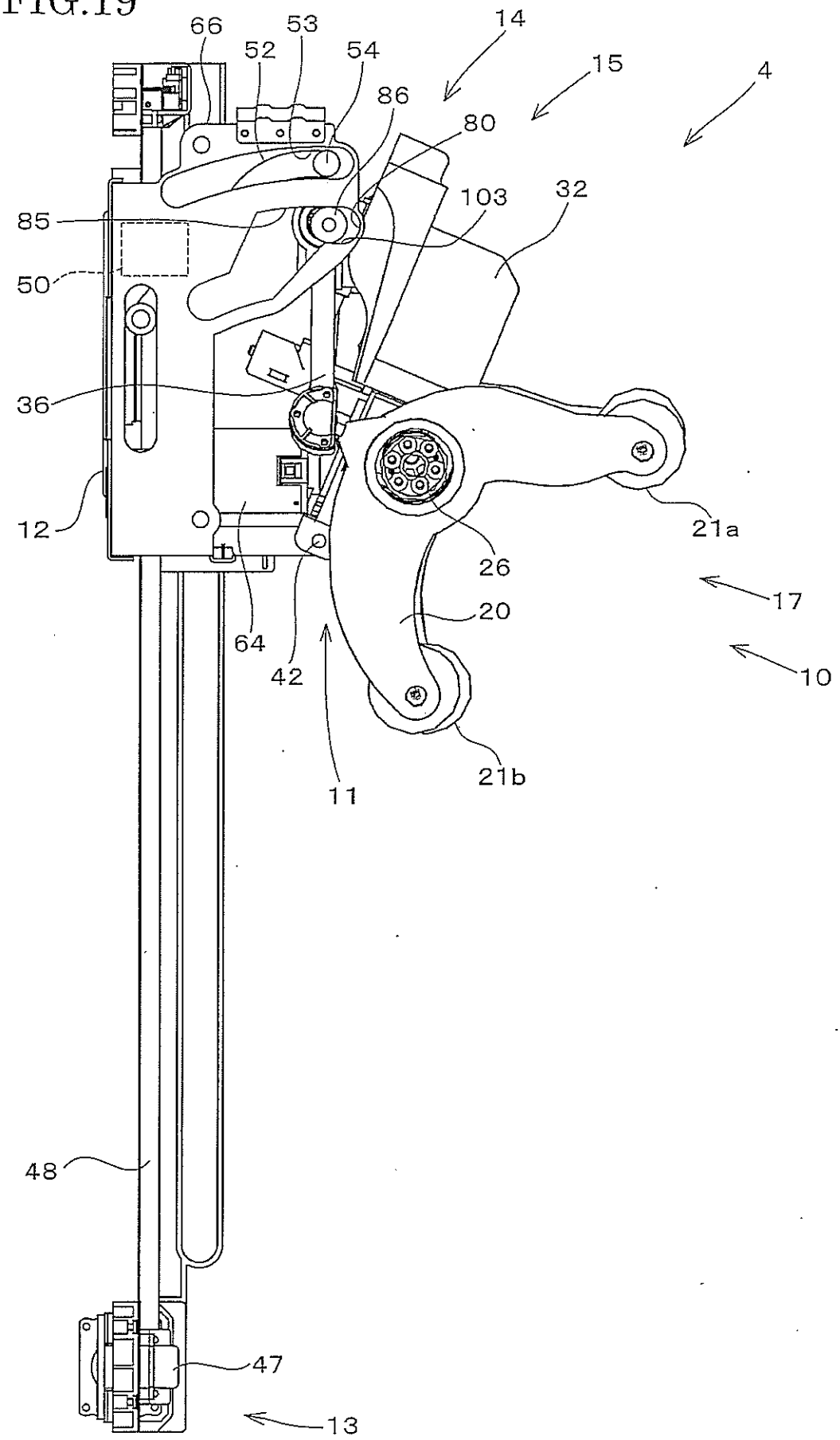
66
53
52
54
14
15
4
86
80
103
32
85
50
36
12
64
42
11
26
21a
17
20
10
21b
48
47
13

FIG.20

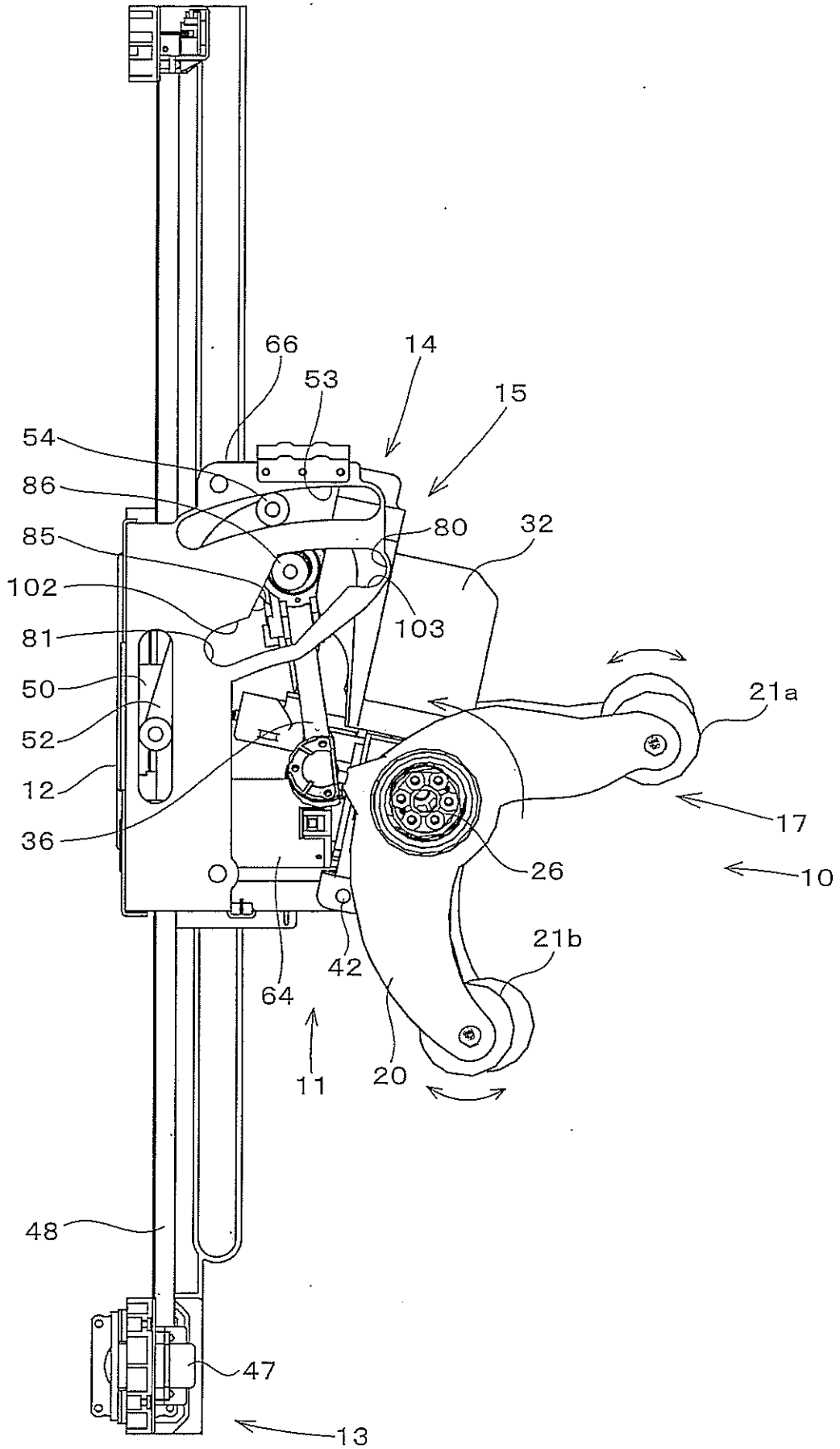
66
14
53
15
54
86
80
32
85
102
103
81
21a
50
52
12
17
36
26
10
21b
42
64
11
20
48
47
13