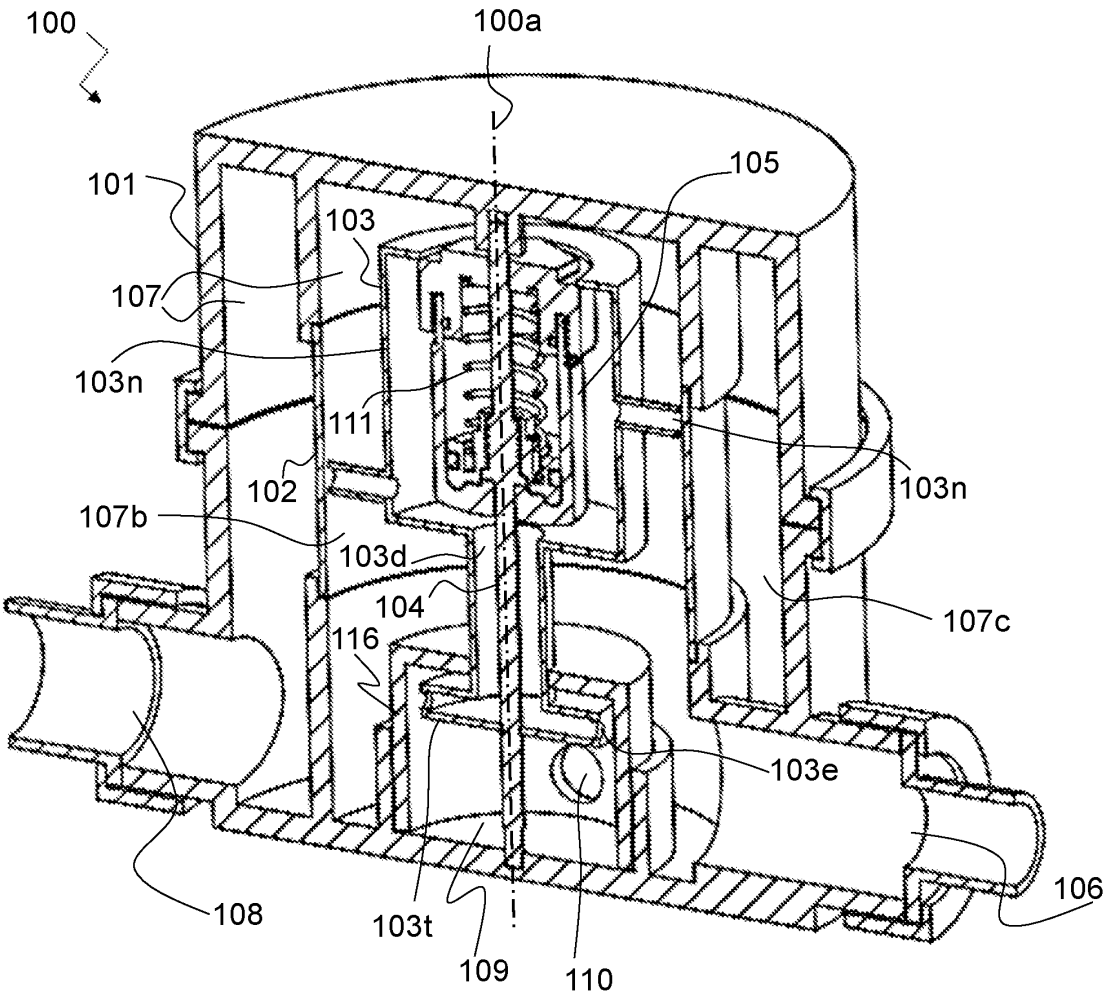
100
100a
101
105
103
107
103n
111
102
103n
107b
103d
104
107c
116
103e
108
103t
109
110
106

FIG. 1A

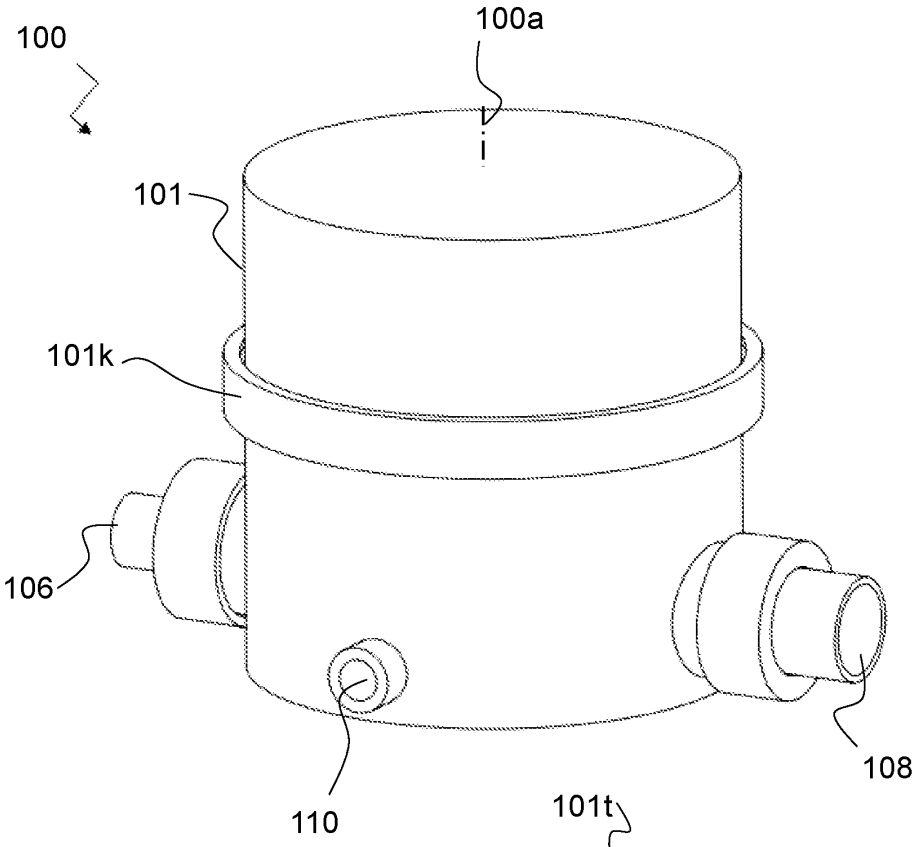
100
100a
i
101
101k
106
110
108

FIG. 1B

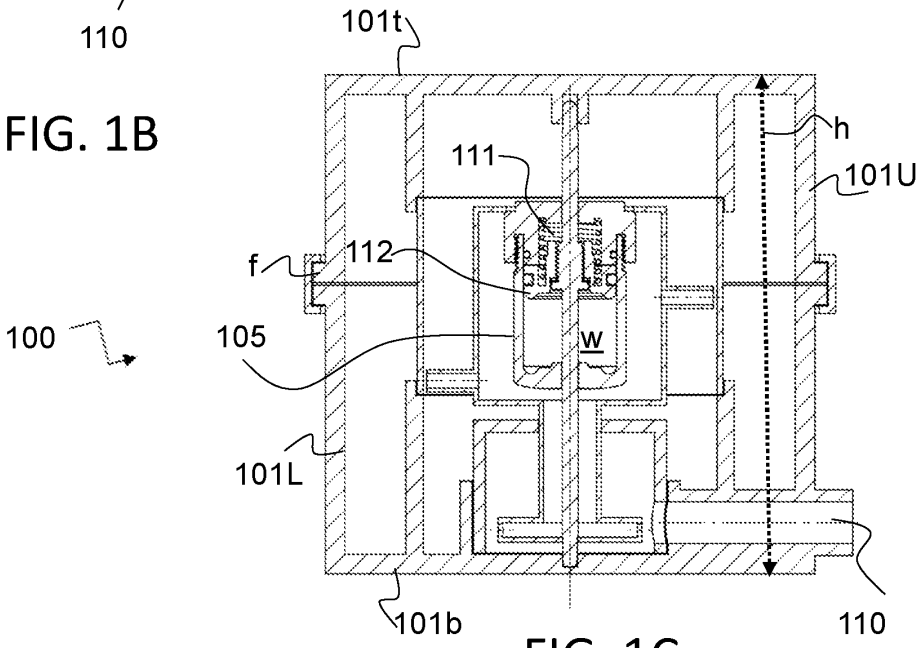
101t
h
111
101U
f
112
100
105
w
101L
101b
110

FIG. 1C

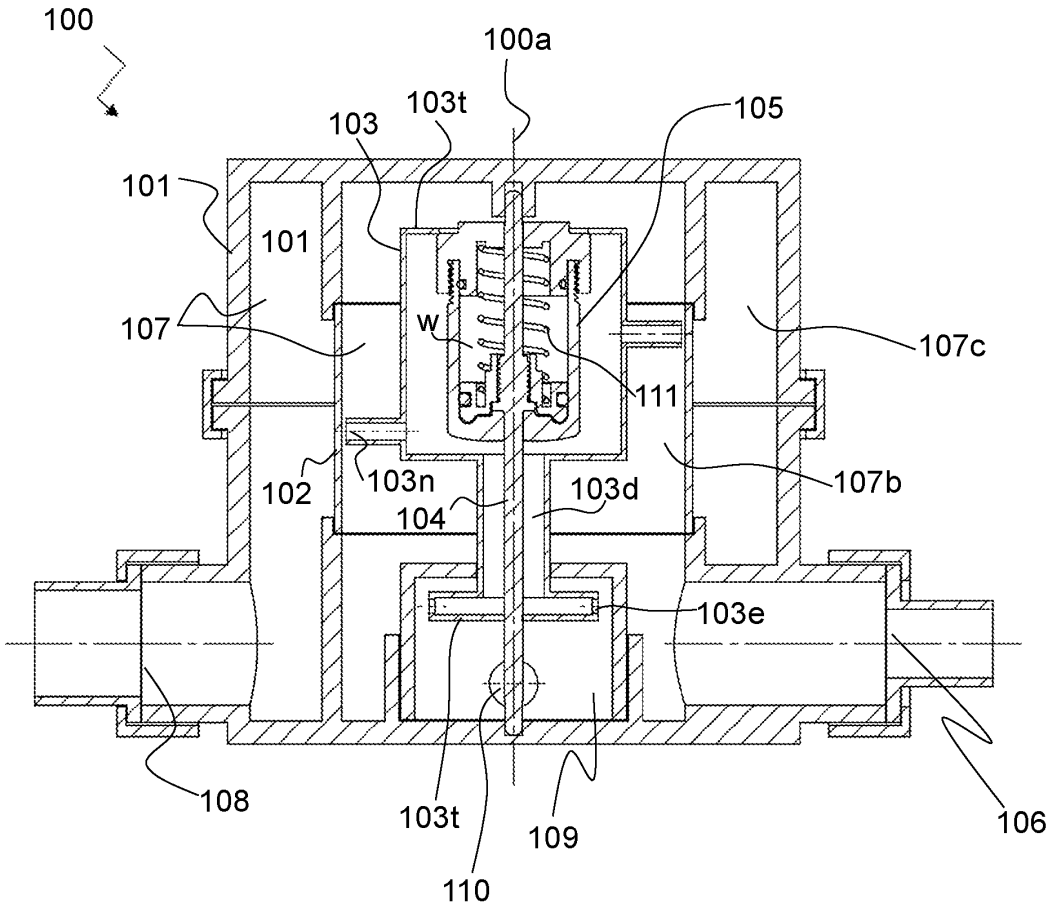
100
100a
103t
103
105
101
101
107
w
107c
111
102
103n
103d
104
107b
103e
108
103t
109
106
110

FIG. 1D

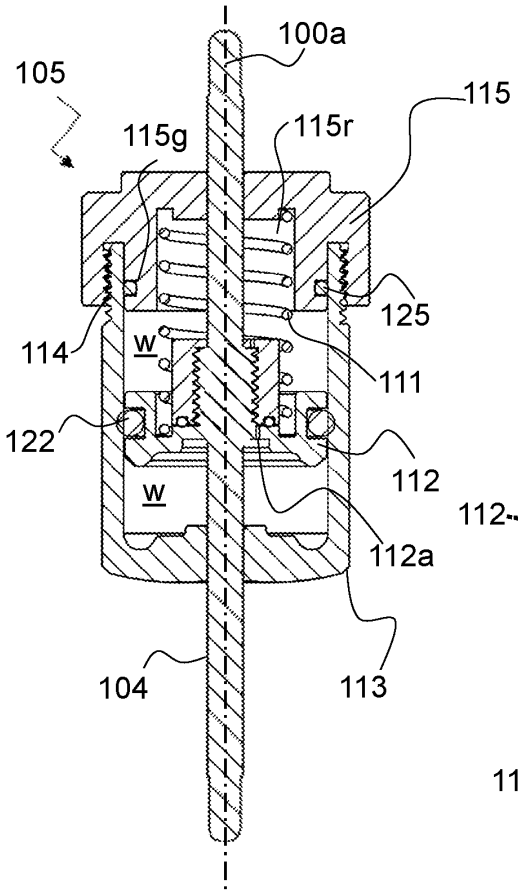

FIG. 2A

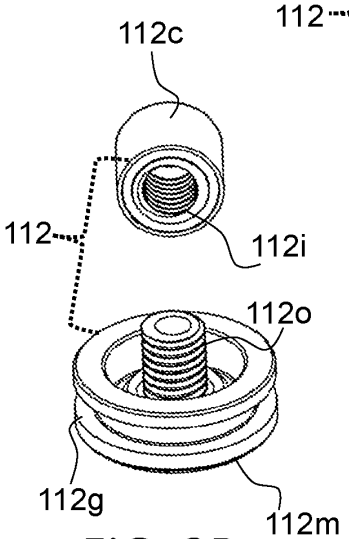

FIG. 2B

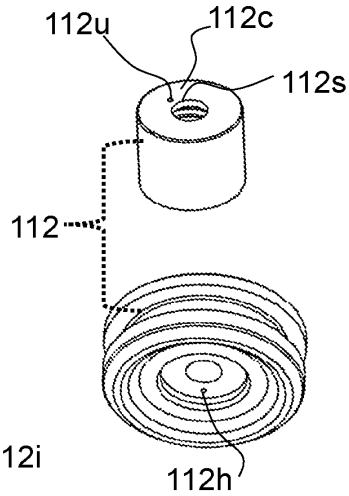

FIG. 2C

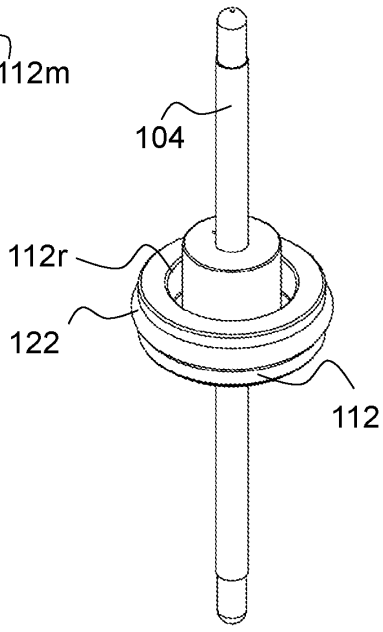

FIG. 2D

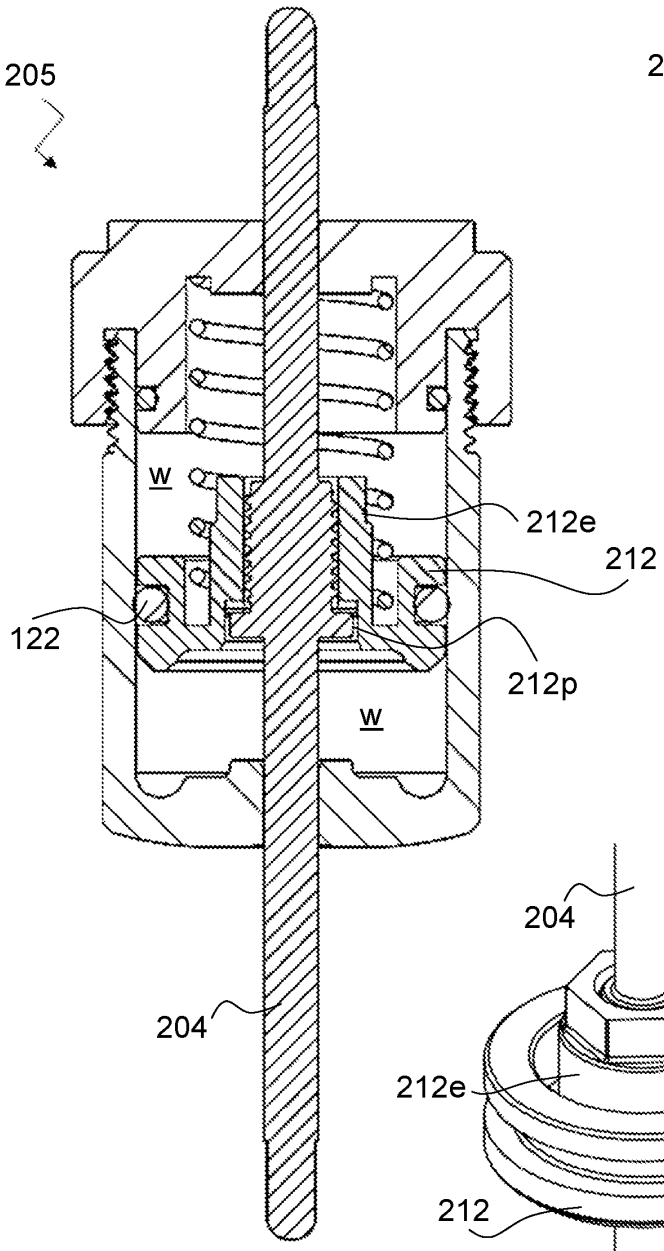

FIG. 3A

FIG. 3B

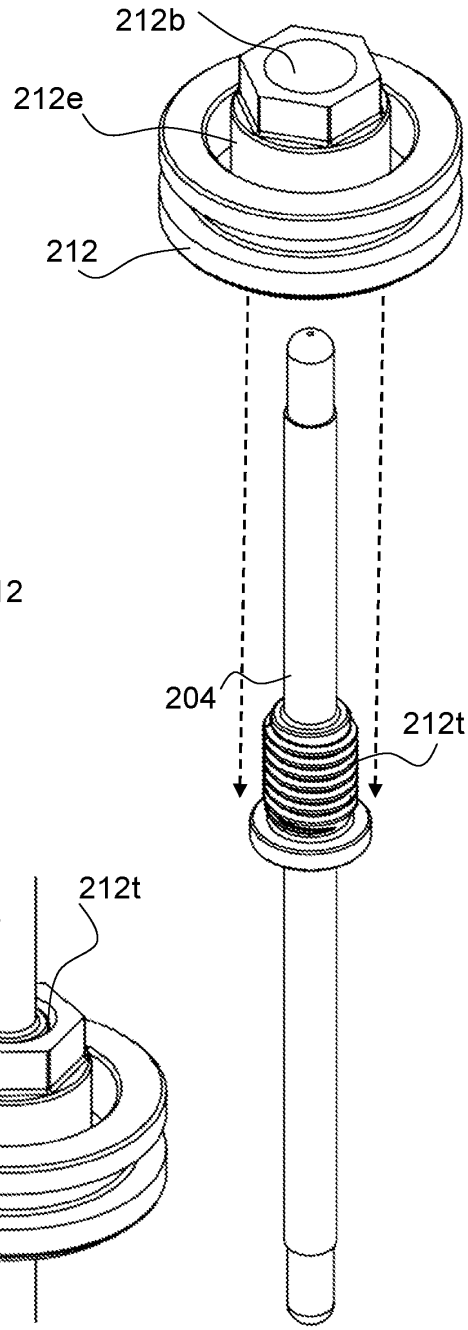

FIG. 3C

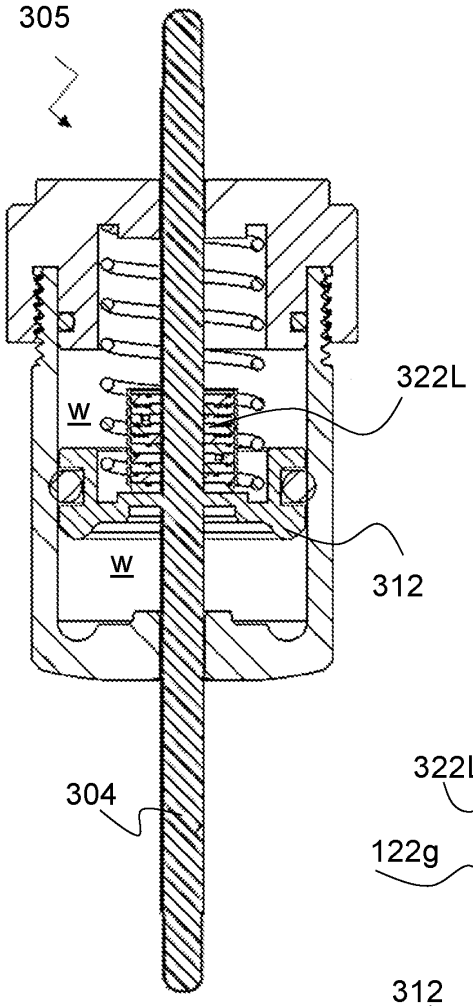

FIG. 4A

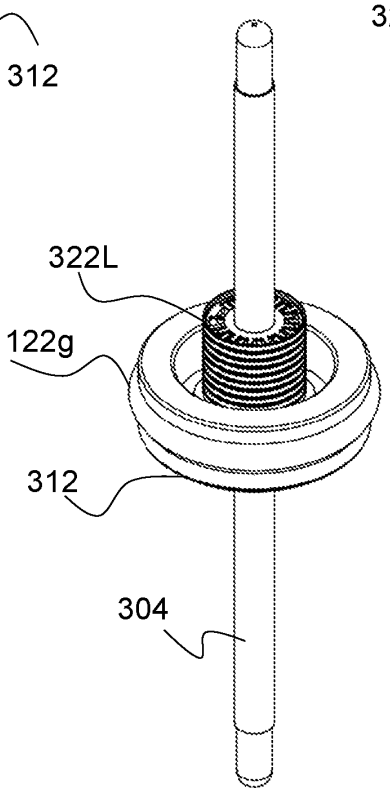

FIG. 4B

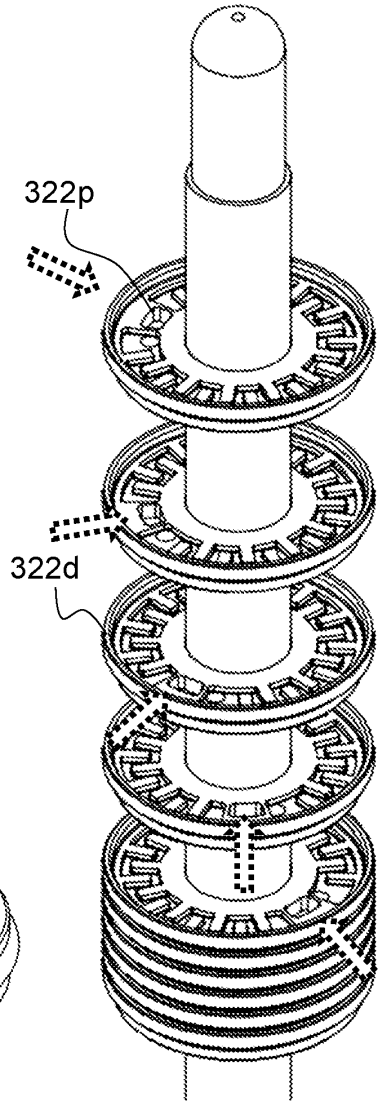

FIG. 4C

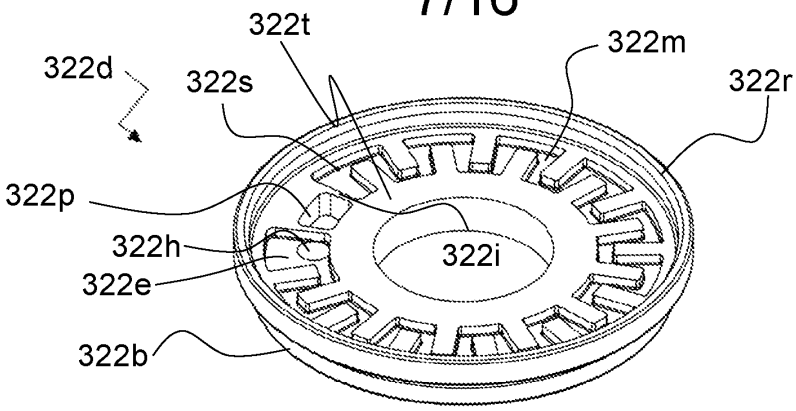

FIG. 4D

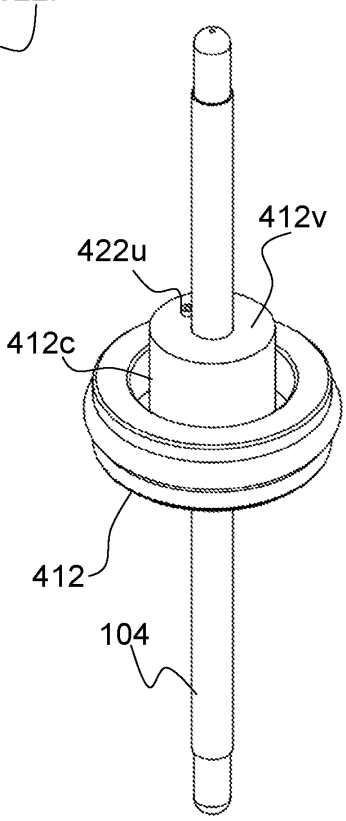

FIG. 5D

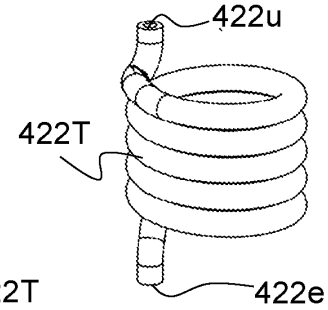

FIG. 5B

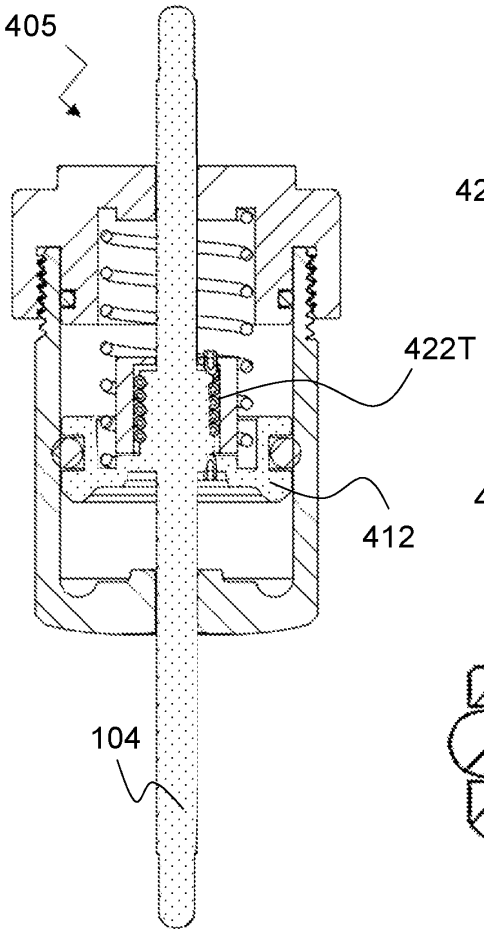

FIG. 5A

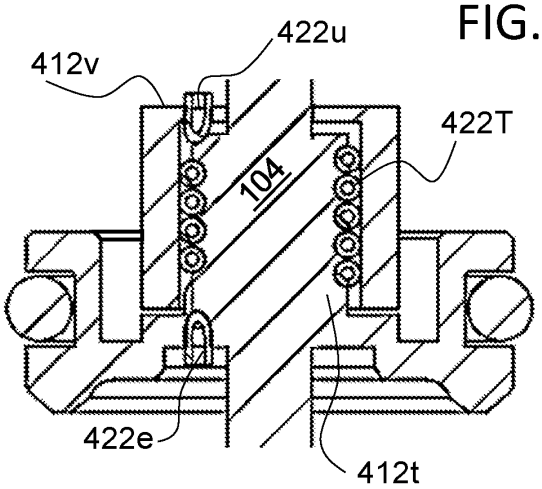

FIG. 5C

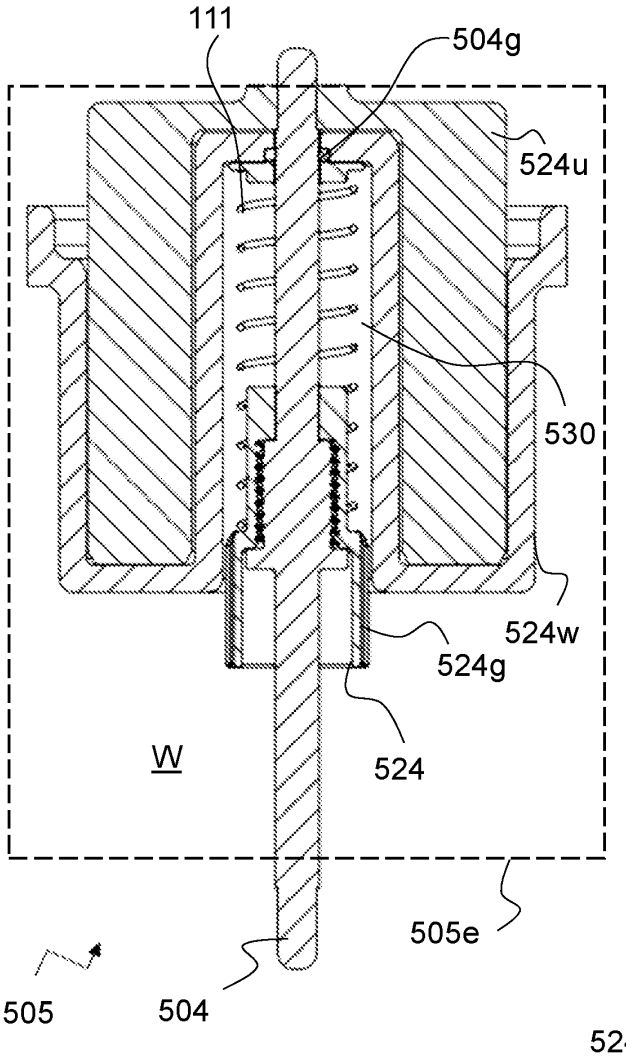

FIG. 6A

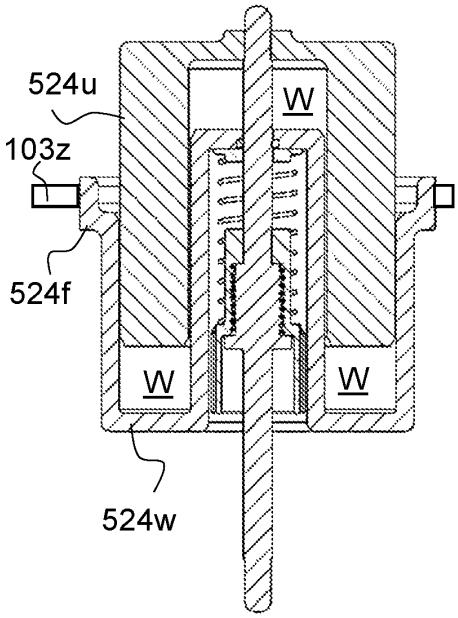

FIG. 6B

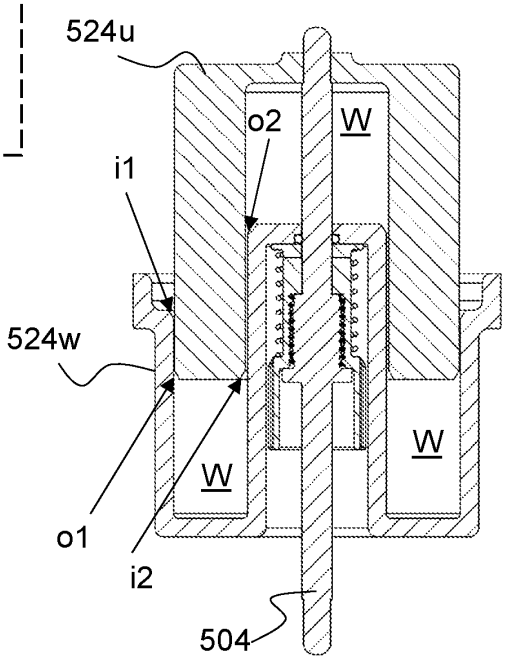

FIG. 6C

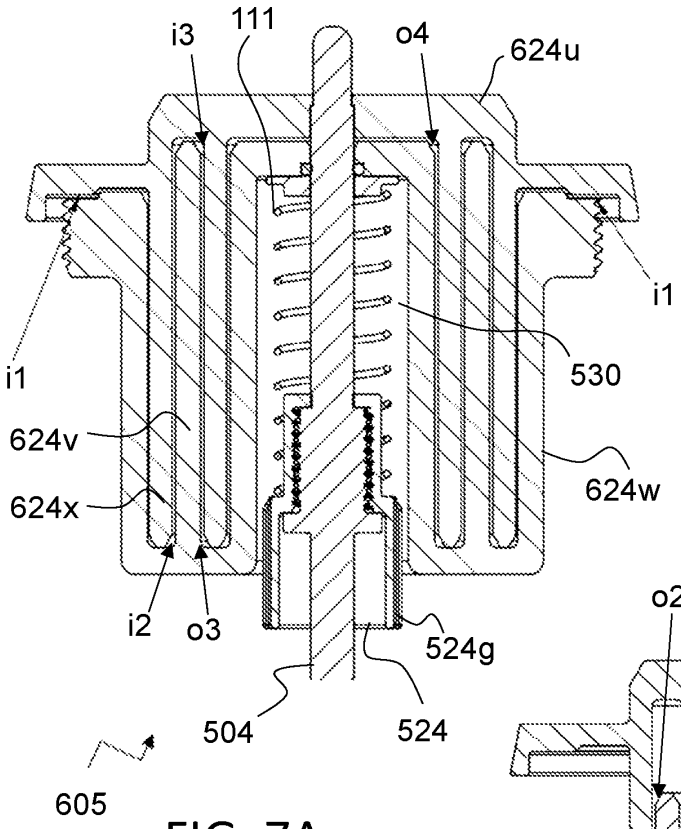
i3
111
o4
624u
i1
i1
530
624v
624w
624x
i2
o3
524g
504
524
605

FIG. 7A

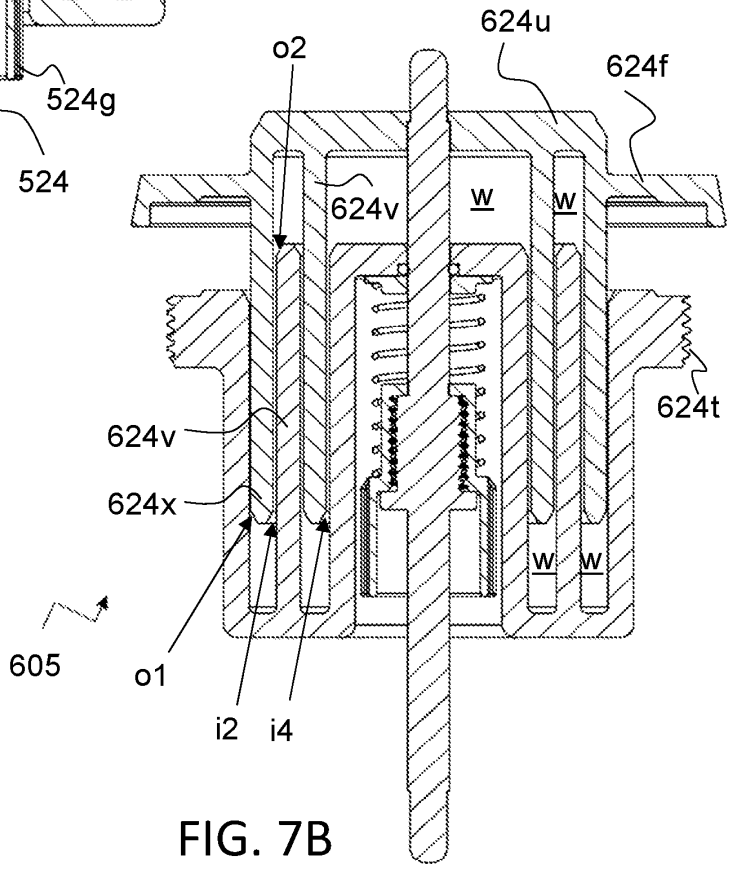
624u
o2
624f
624v
w
w
624t
624v
624x
w
w
605
o1
i2
i4

FIG. 7B

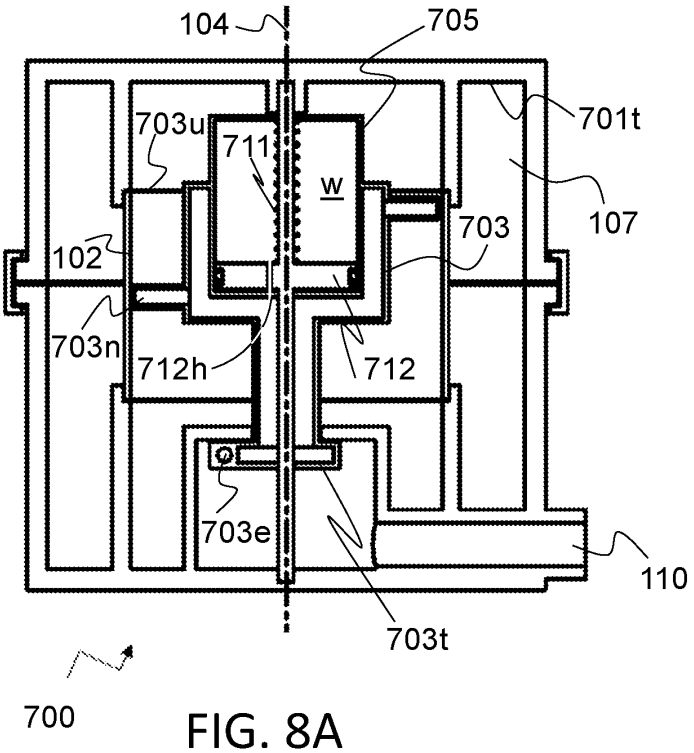
104
705
701t
703u
711
W
107
703
102
703n
712h
712
703e
110
703t
700

FIG. 8A

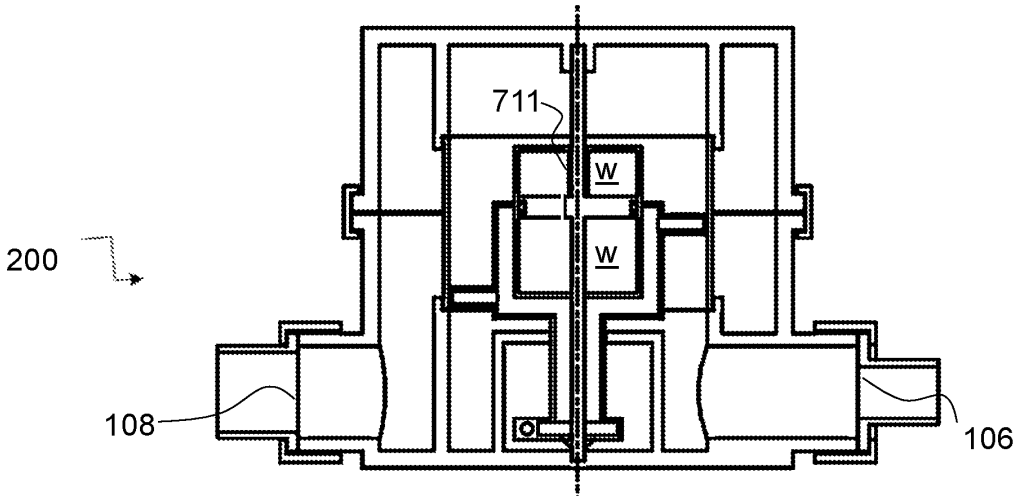
711
W
W
200
108
106

FIG. 8B

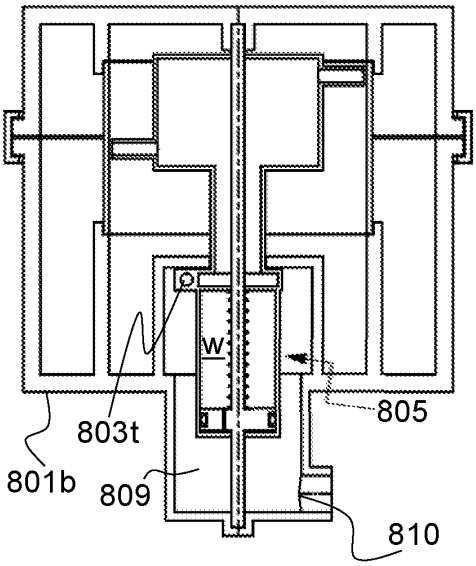

FIG. 9A

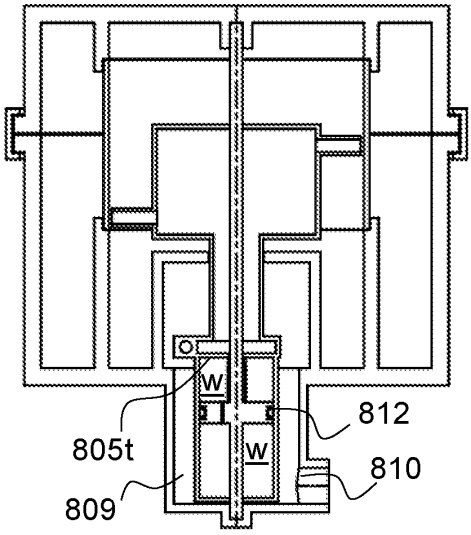

FIG. 9B

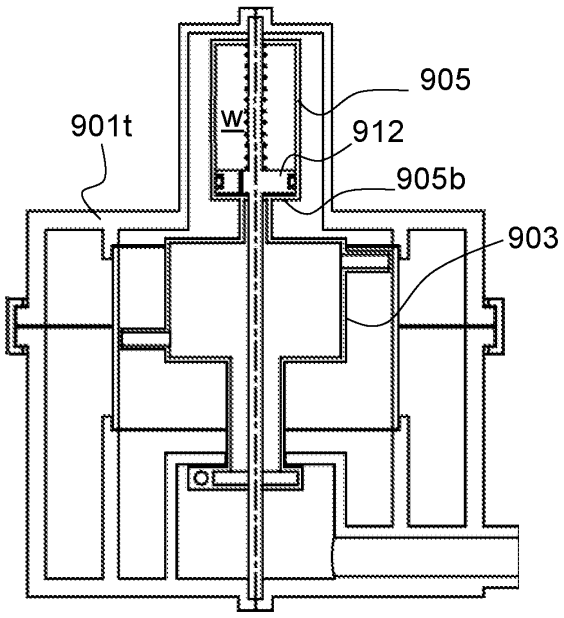

FIG. 10A

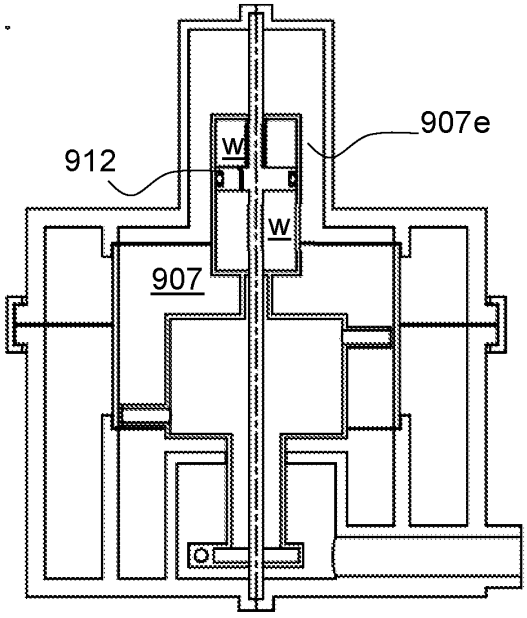

FIG. 10B

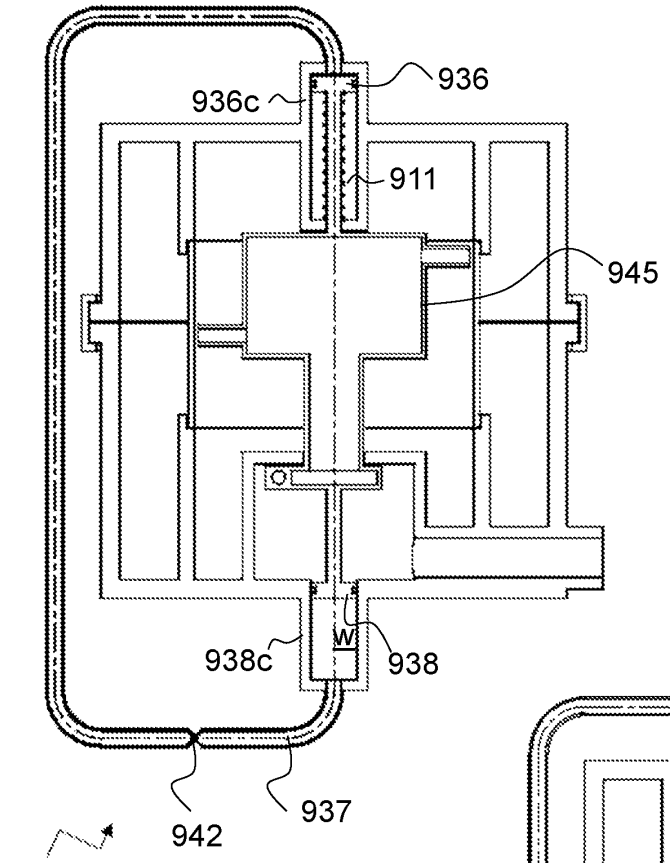
936
936c
911
945
938c
W
938
942
937
942
935A

FIG. 11

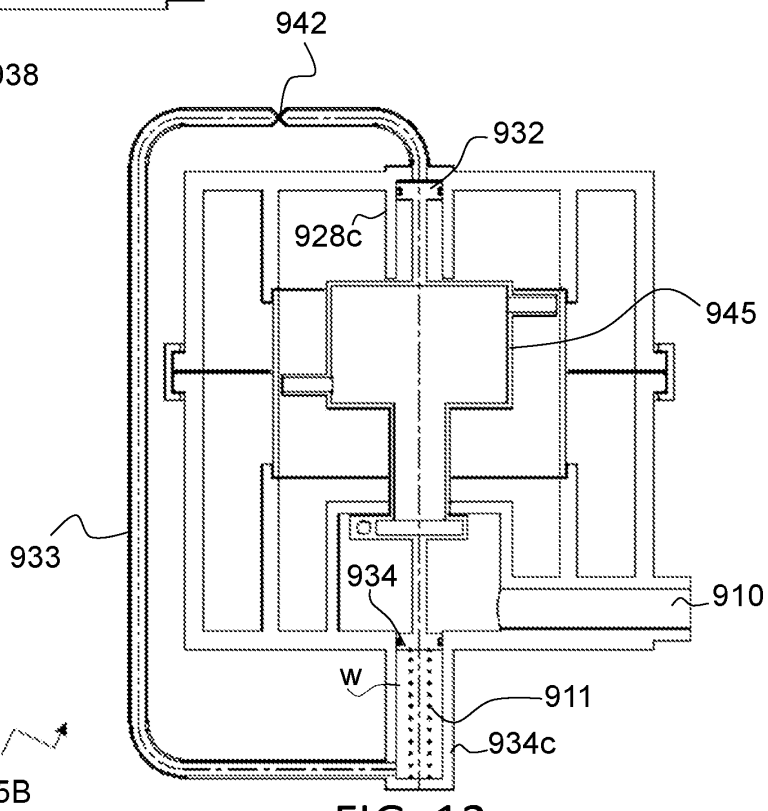
942
932
928c
945
933
934
910
W
911
934c
935B

FIG. 12

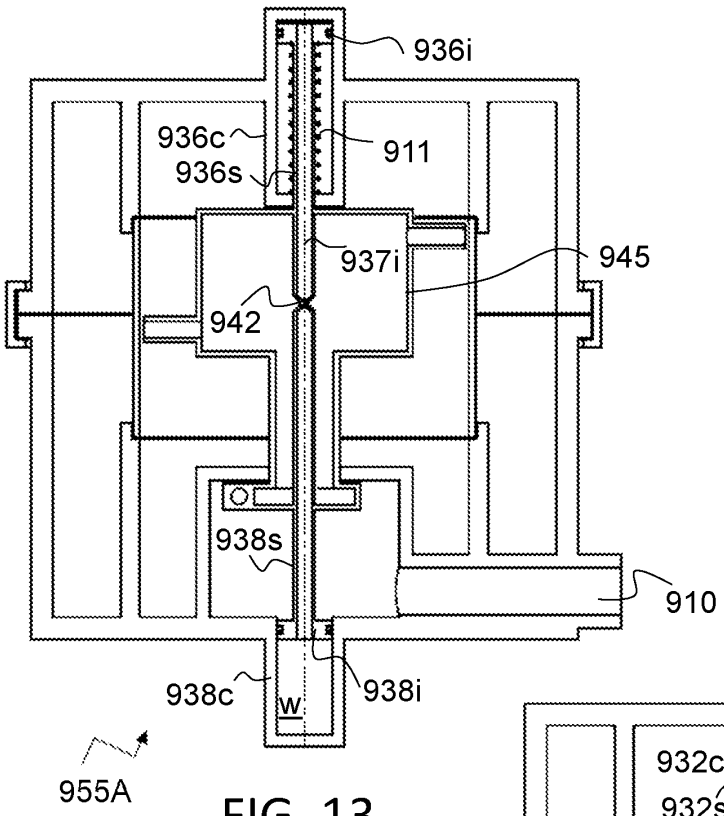
936i
936c
911
936s
937i
945
942
938s
910
938c
w
938i
955A

FIG. 13

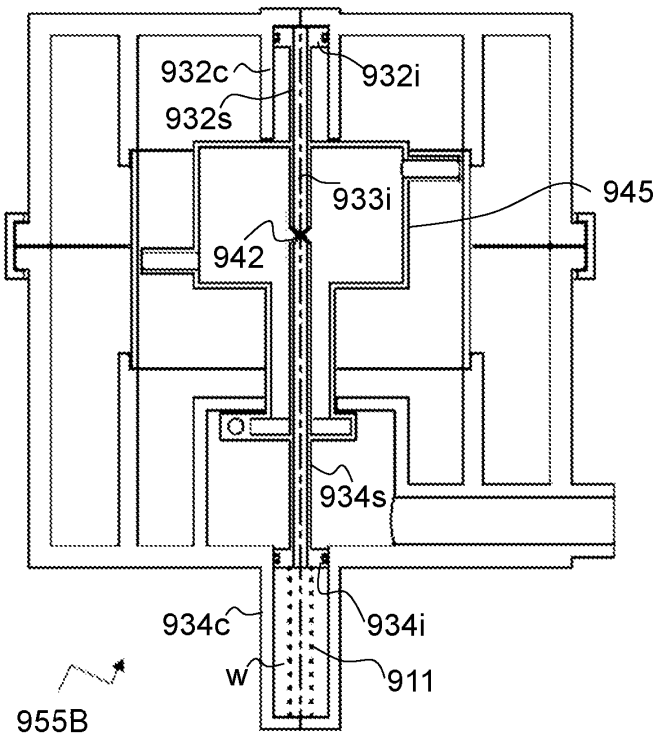
932c
932i
932s
933i
945
942
934s
934c
934i
w
911
955B

FIG. 14

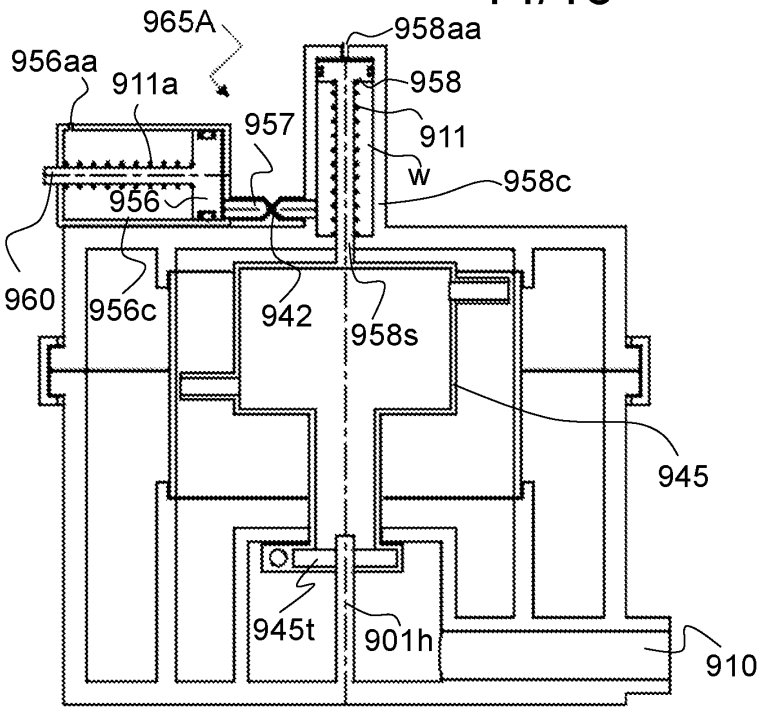
965A
958aa
956aa
911a
958
957
911
w
958c
956
960
956c
942
958s
945
945t
901h
910

FIG. 15

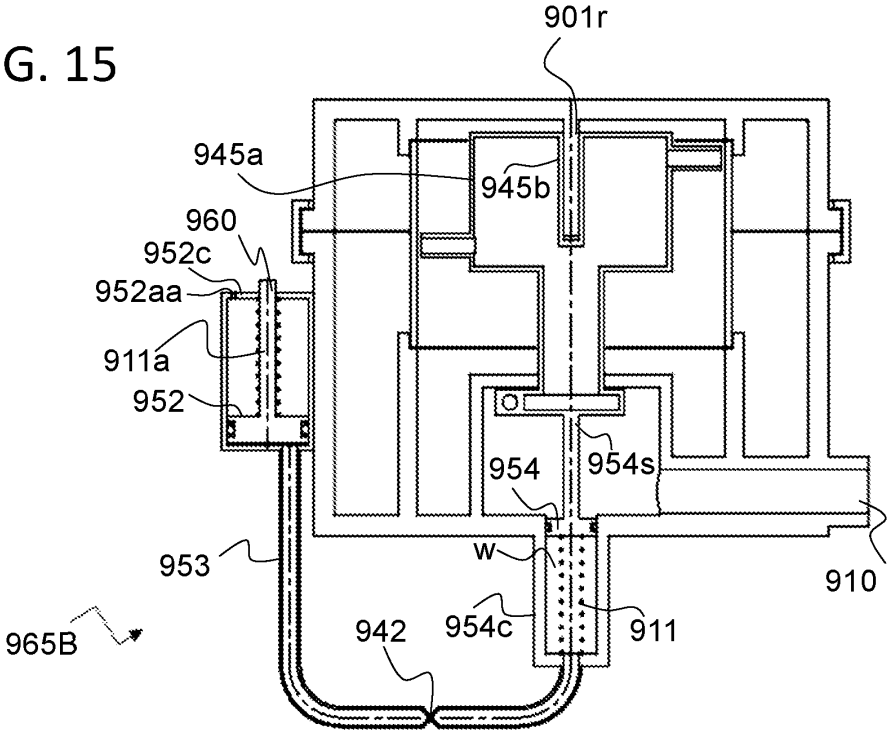
901r
945a
945b
960
952c
952aa
911a
952
954
954s
953
w
910
965B
942
954c
911

FIG. 16

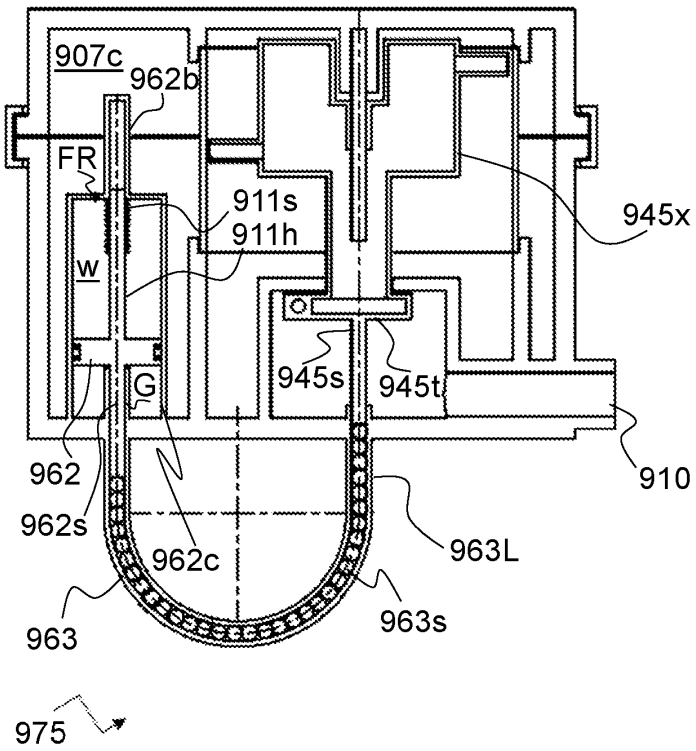

FIG. 17A

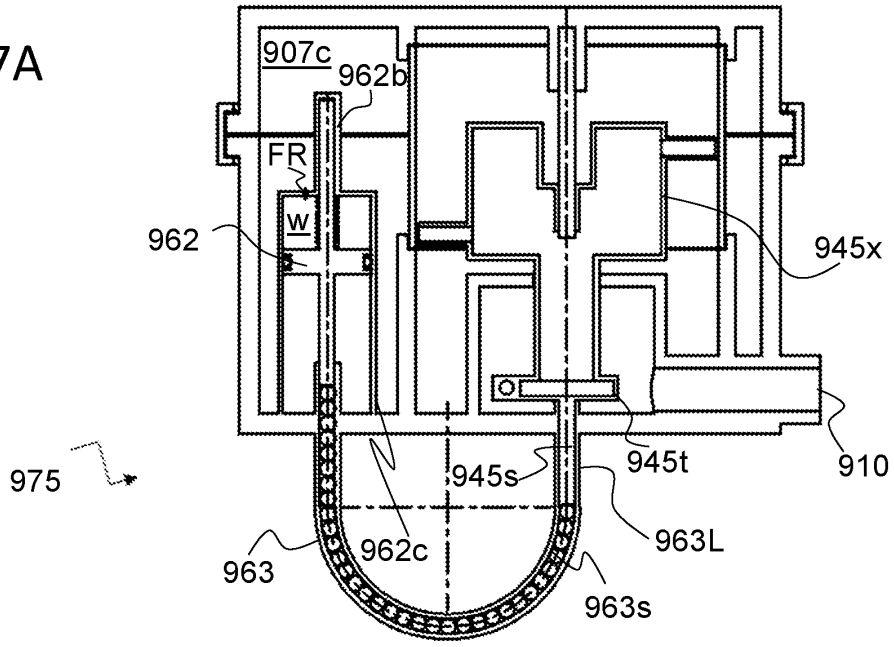

FIG. 17B

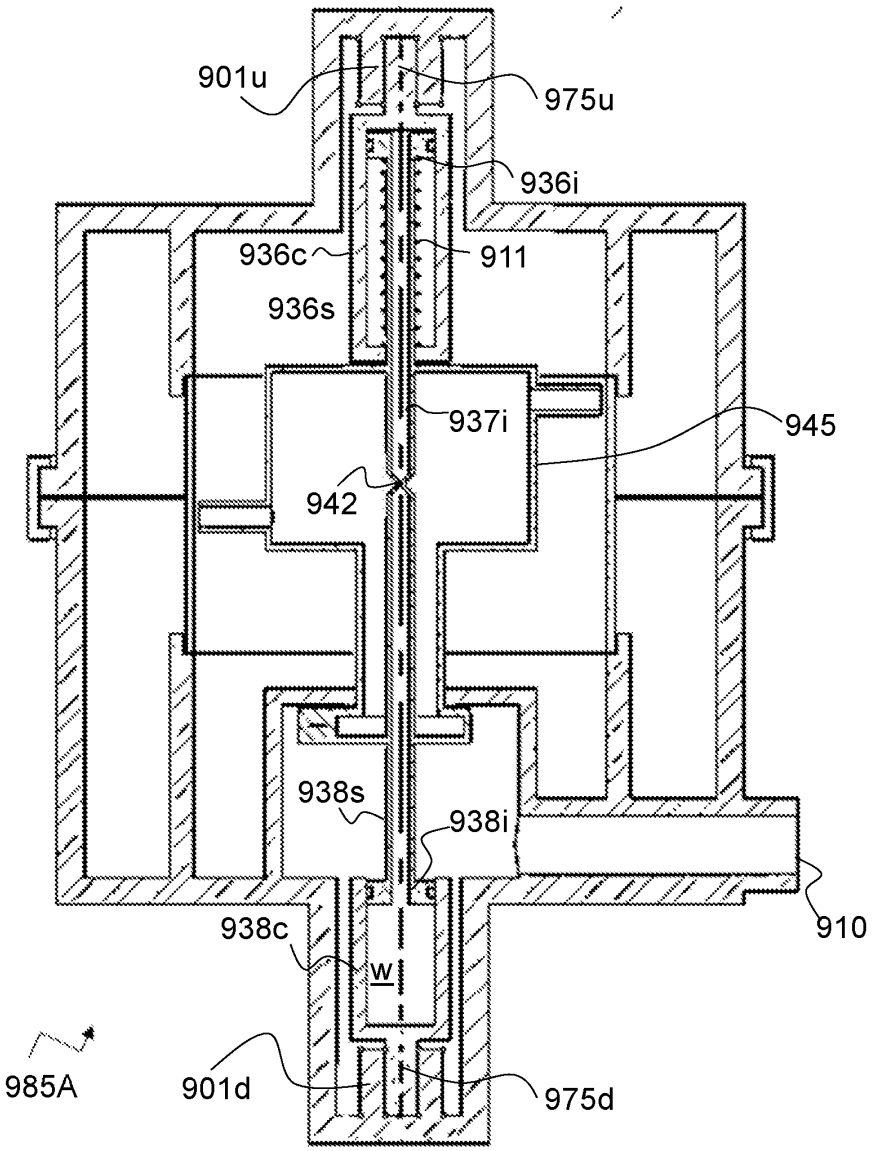
901u
975u
936i
936c
911
936s
937i
945
942
938s
938i
910
938c
W
985A
901d
975d

FIG. 18