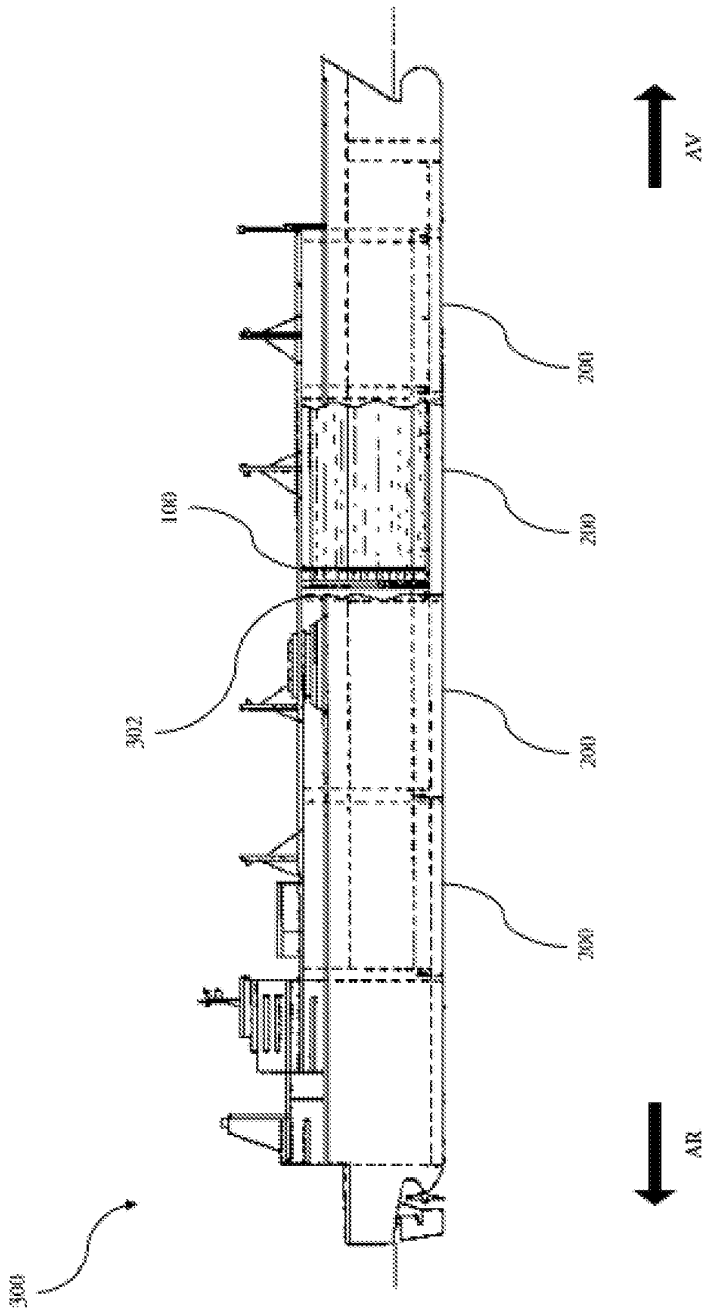

Fig. 1

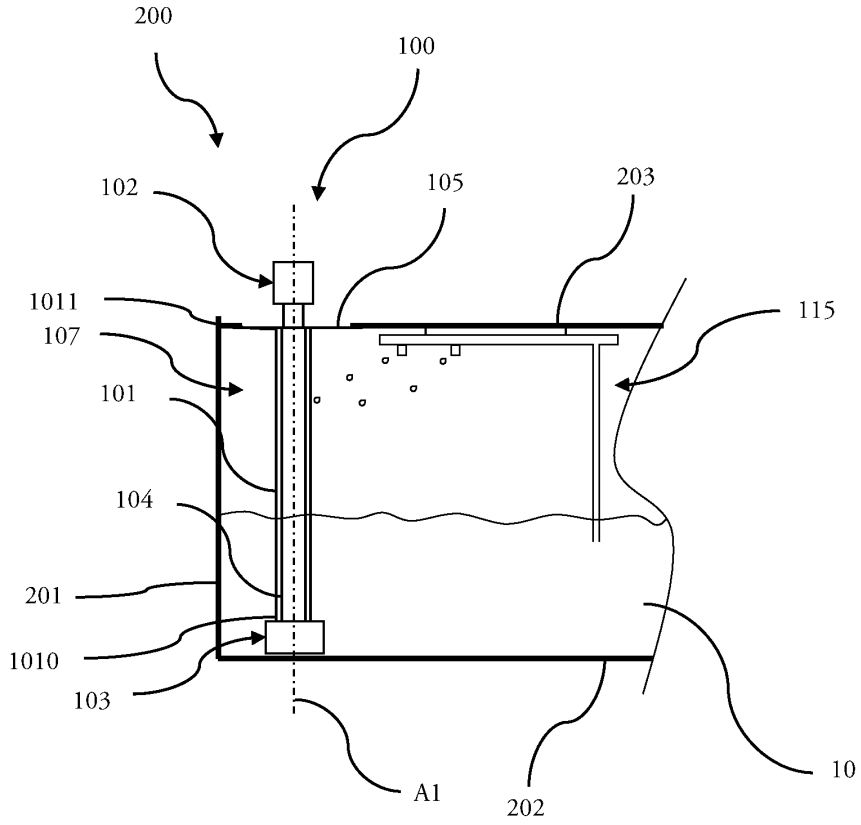

Fig. 2

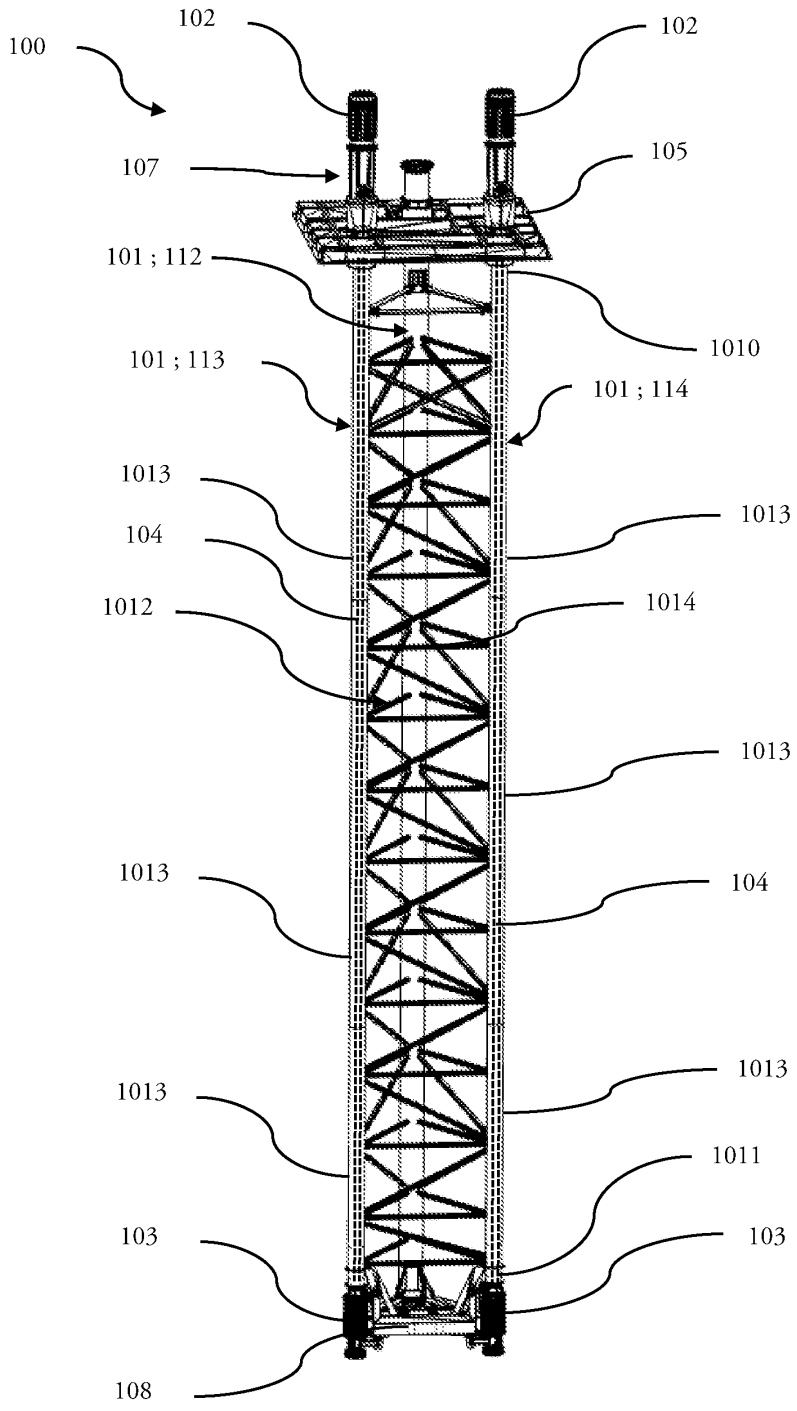
100
102
102
107
105
101 ; 112
1010
101 ; 113
101 ; 114
1013
1013
104
1012
1014
1013
1013
104
1013
1013
1011
103
103
108

Fig. 3

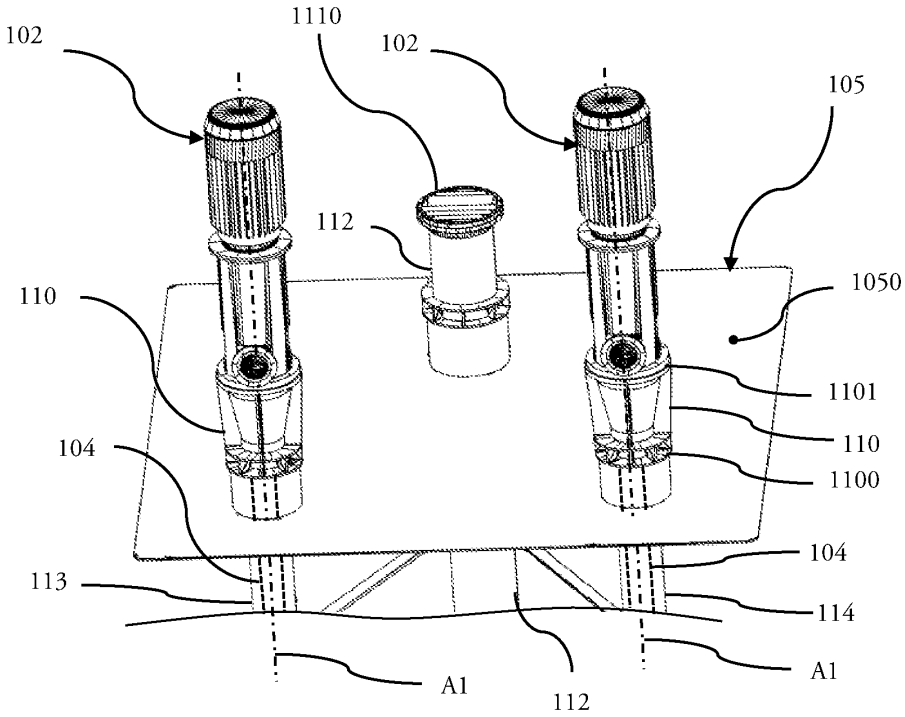
102
1110
102
105
112
110
1050
1101
104
110
1100
104
113
114
A1
112
A1

Fig. 4

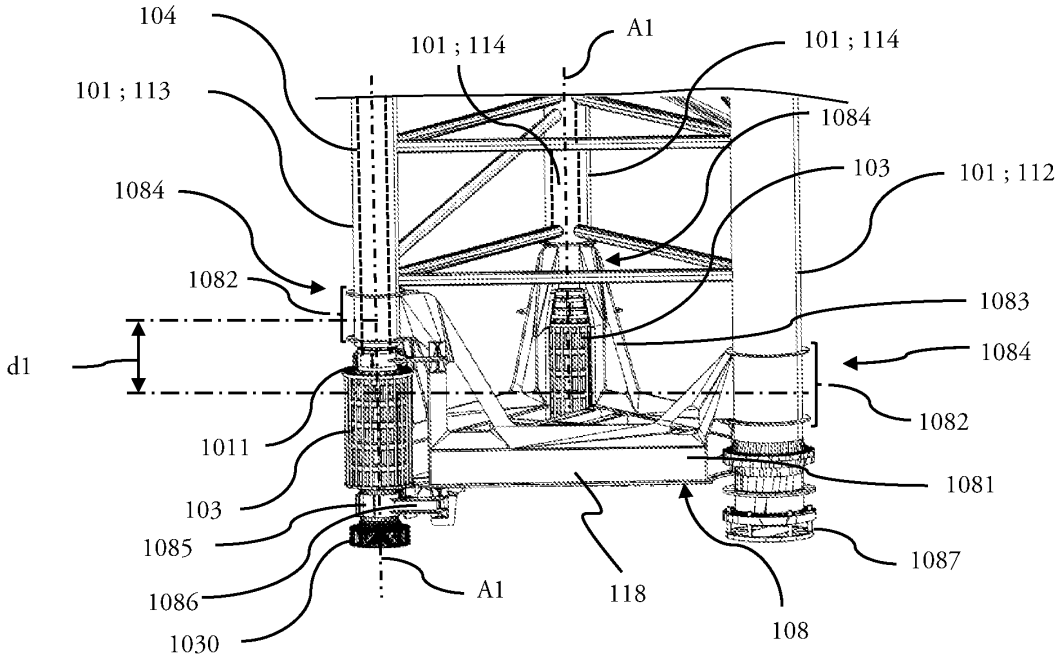
104
101 ; 114
A1
101 ; 114
101 ; 113
1084
1084
103
101 ; 112
1082
1083
d1
1084
1082
1011
1081
103
1085
1087
1086
A1
118
108
1030

Fig. 5

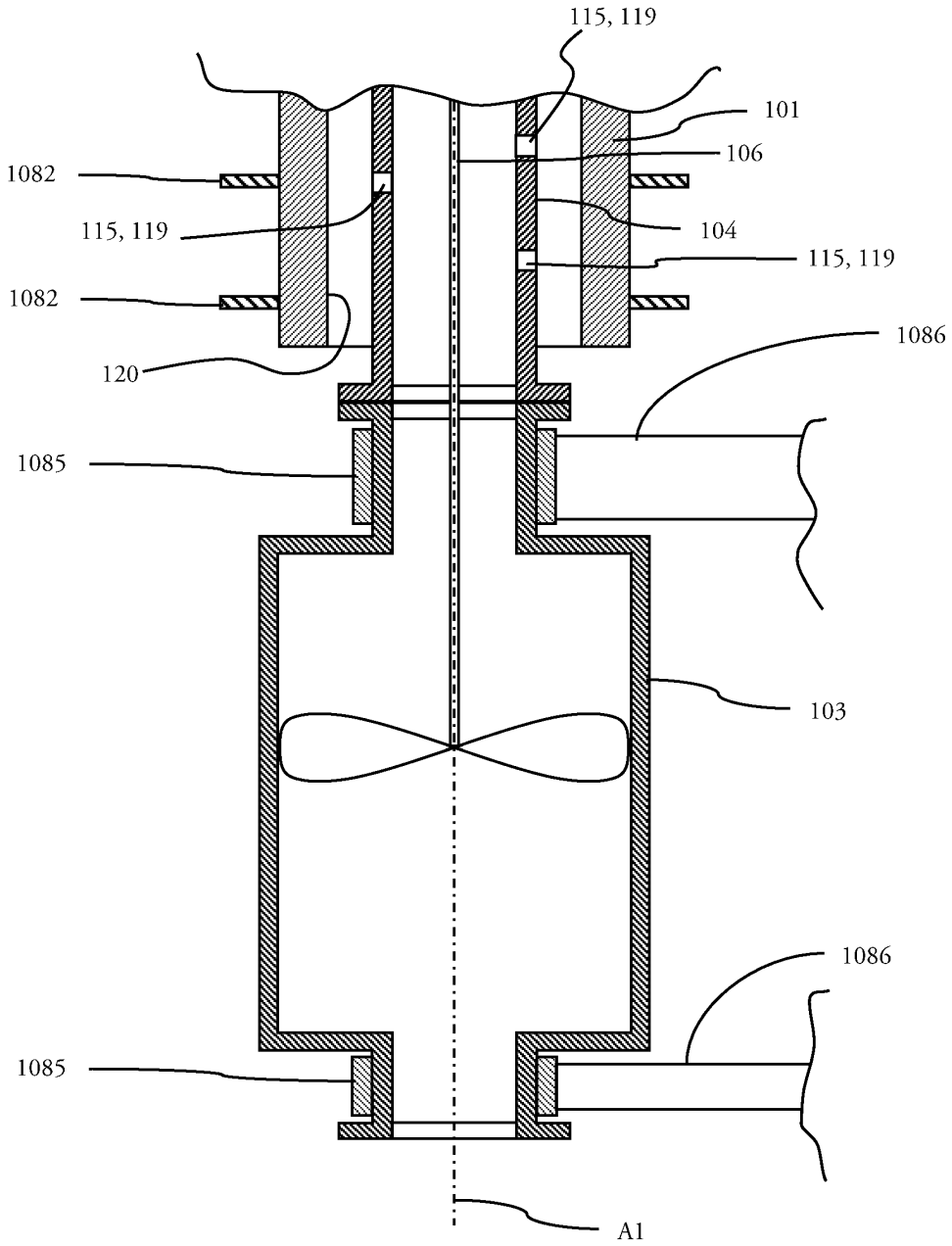
115, 119
101
106
1082
104
115, 119
115, 119
1082
1086
120
1085
103
1086
1085
A1

Fig. 6