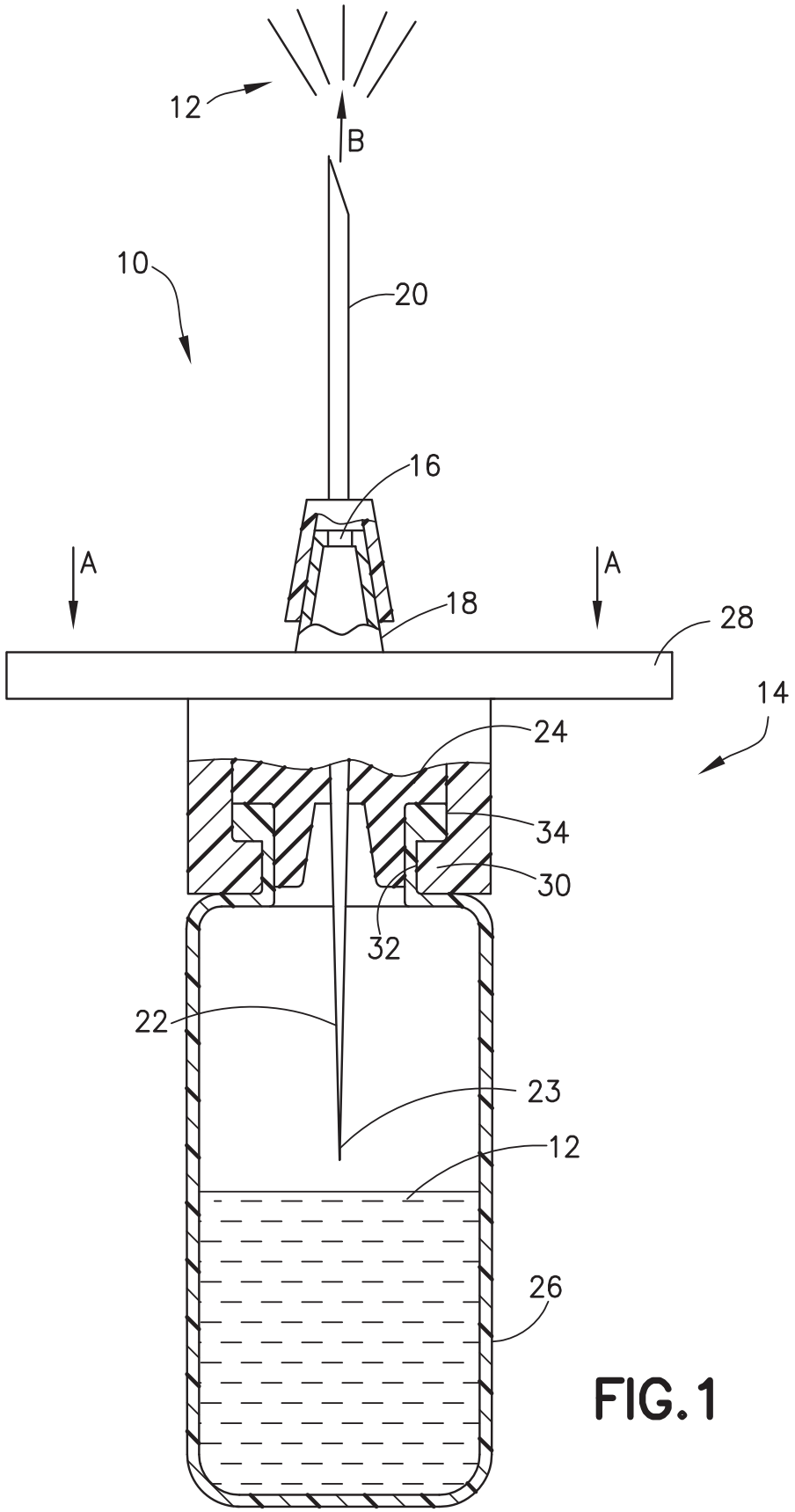

FIG. 1

A + B + C = D

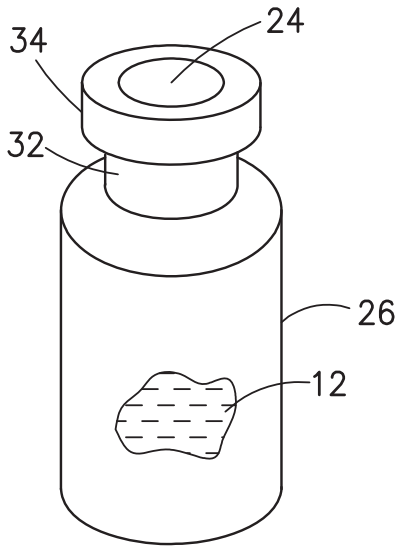

FIG.2A

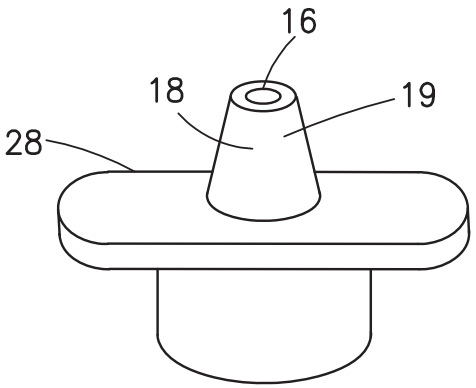

FIG.2B

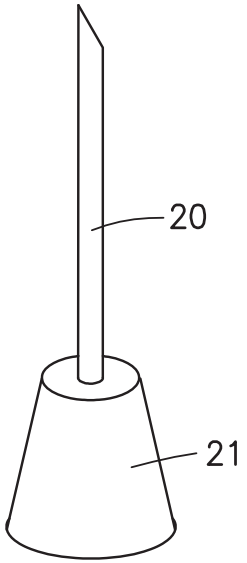

FIG.2C

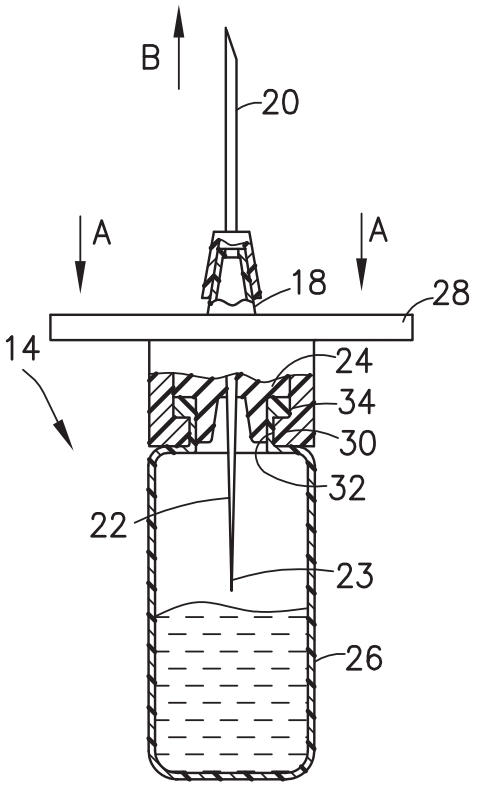

FIG.2D

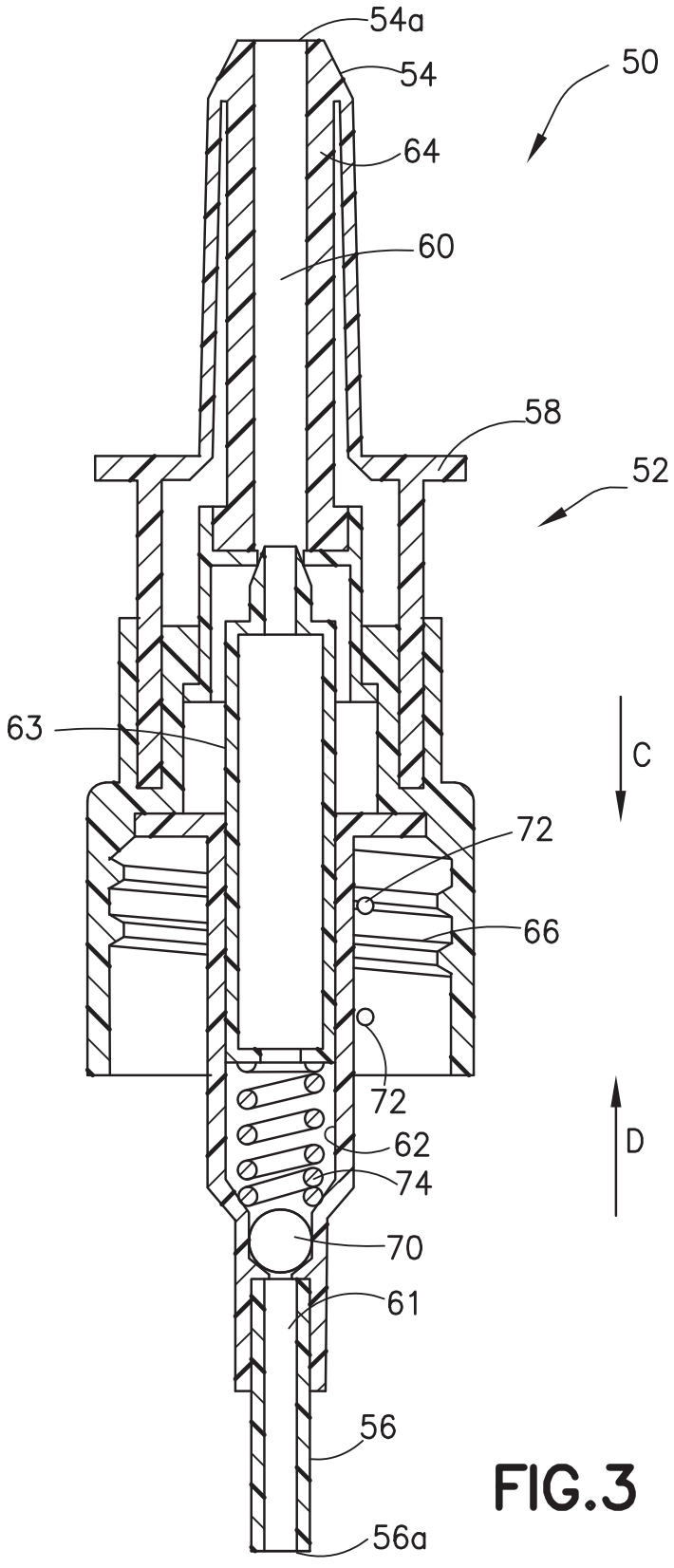

FIG.3

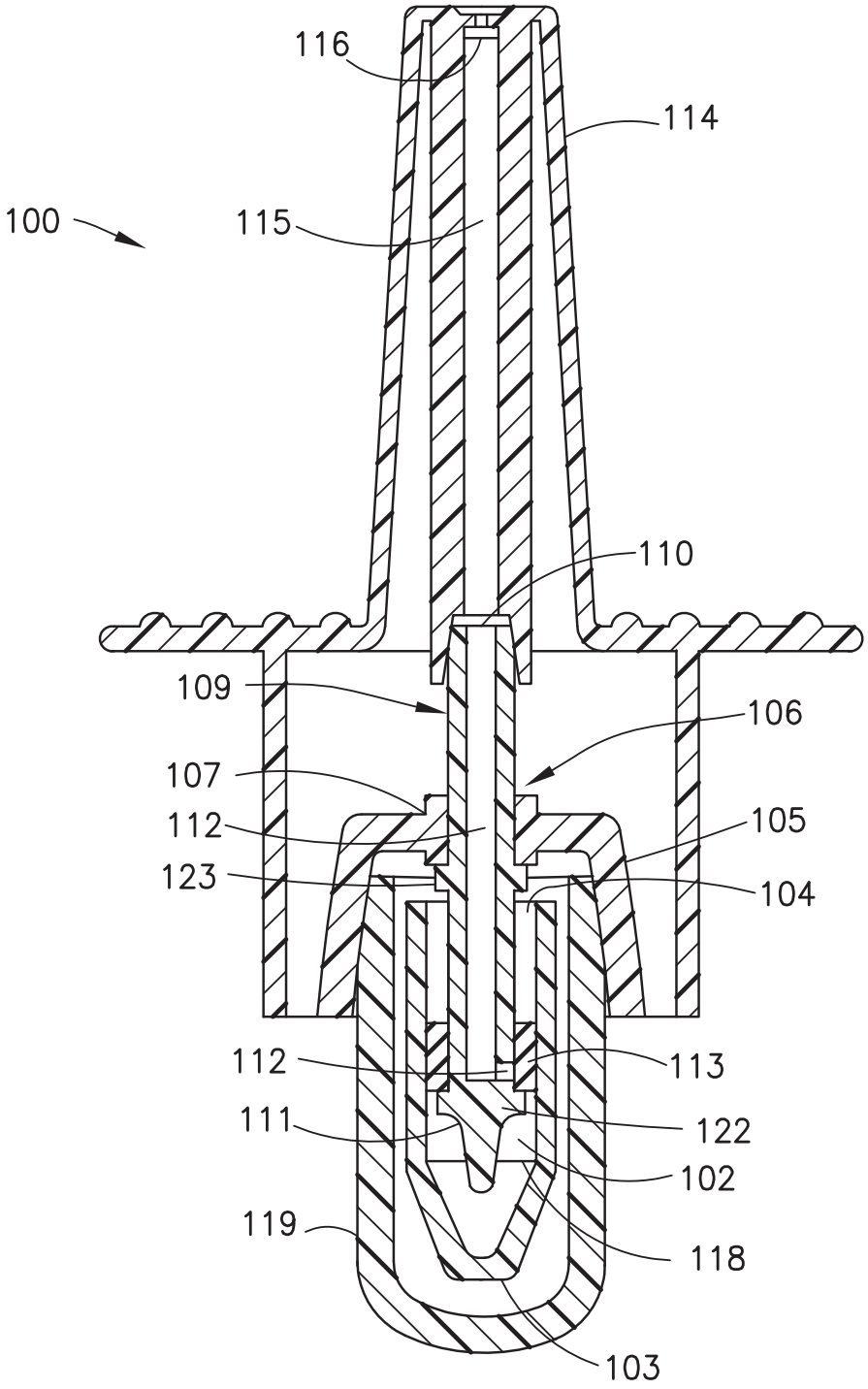
116
114
100
115
110
109
106
107
112
105
123
104
112
113
111
122
102
119
118
103

FIG.4

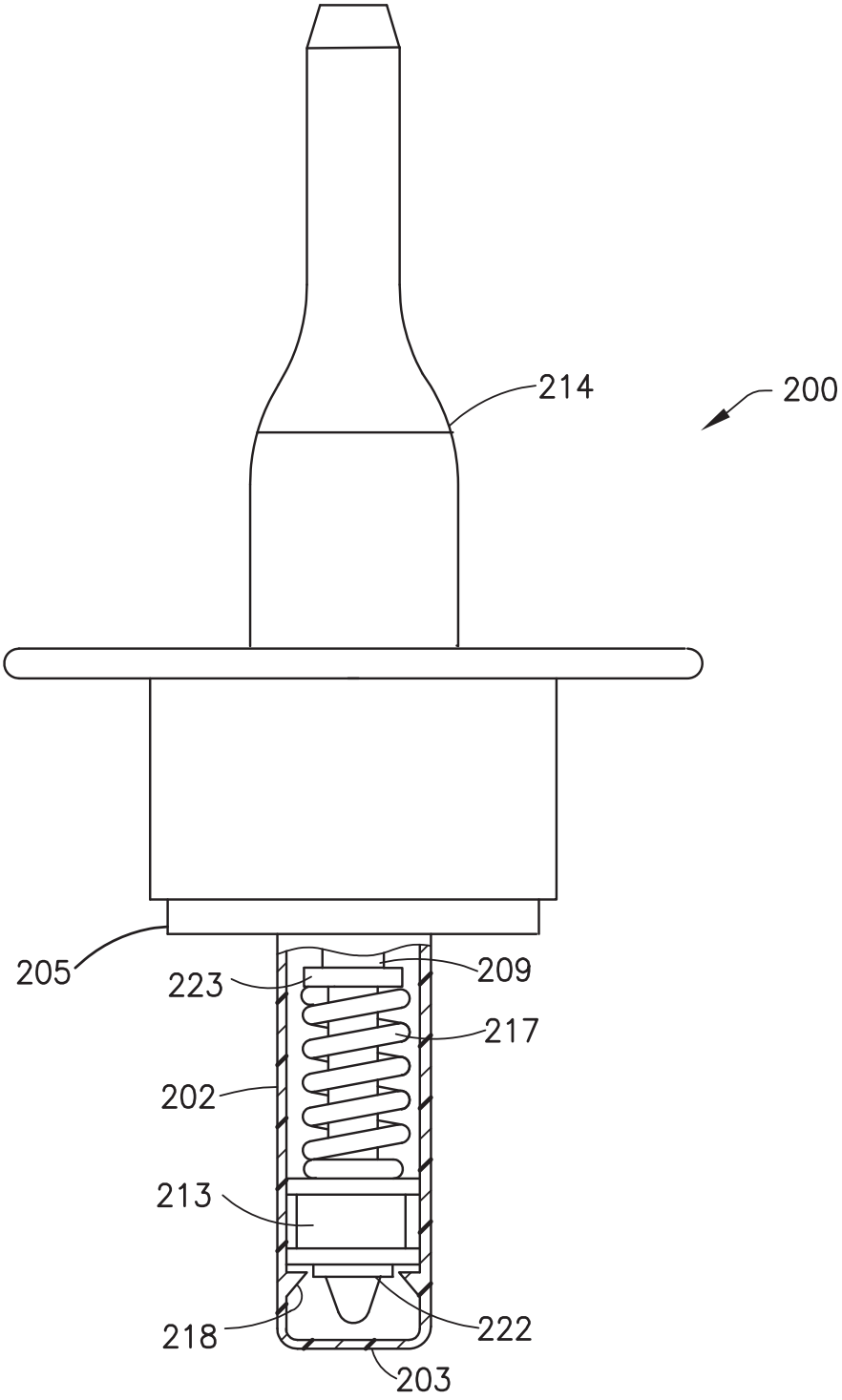

FIG.5A

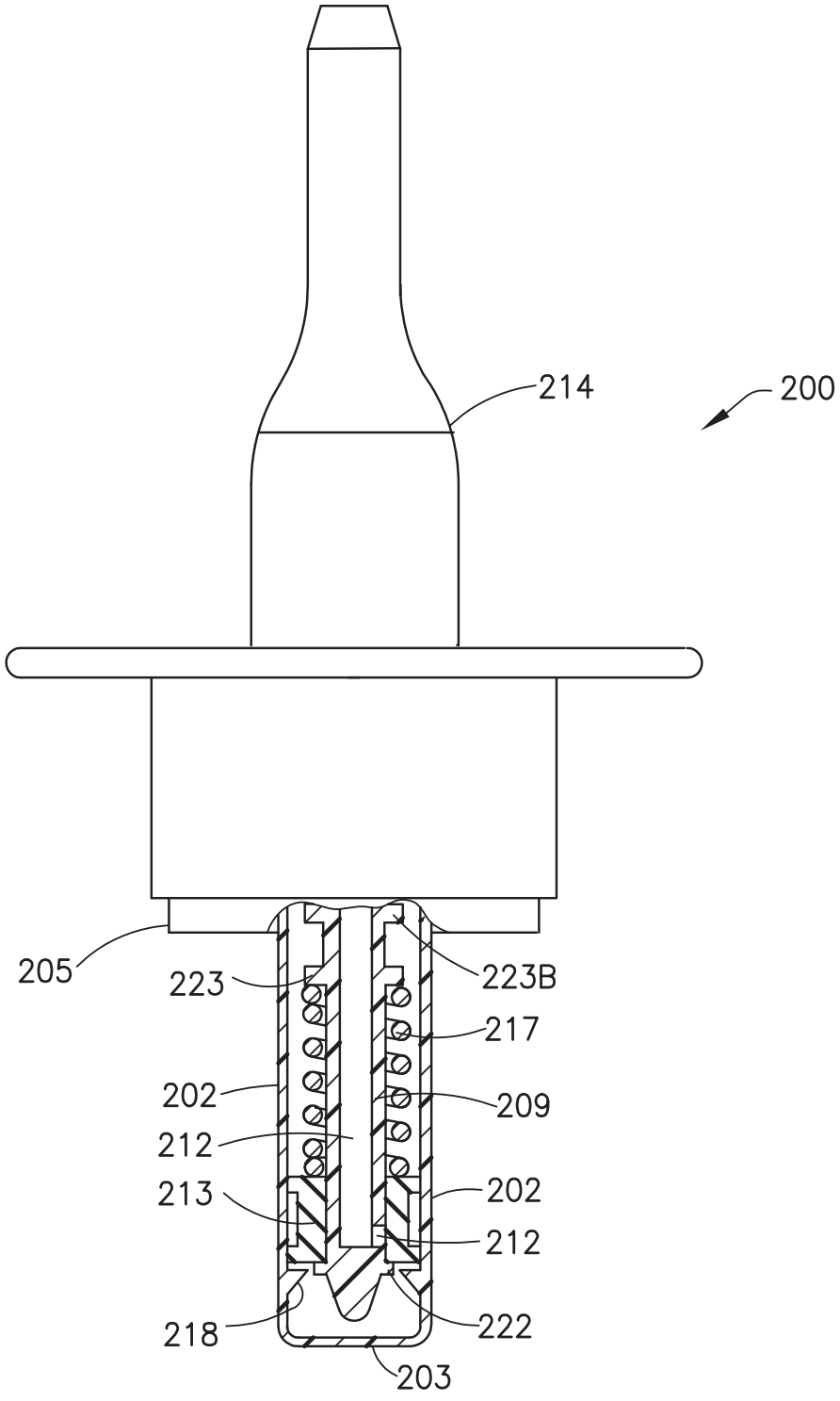

FIG.5B

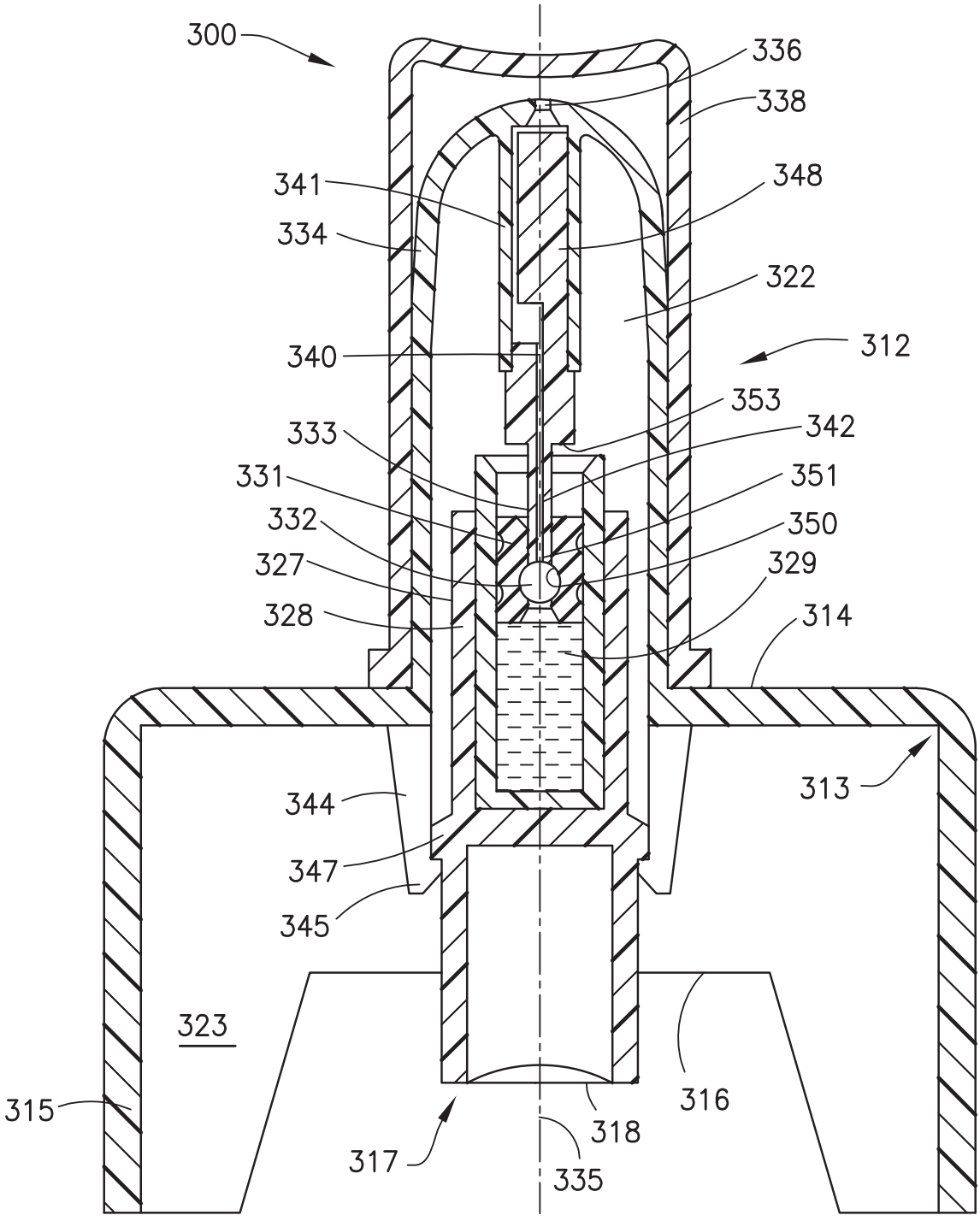
300
336
338
341
348
334
322
340
312
353
342
333
331
351
332
350
327
329
328
314
313
344
347
345
323
315
316
318
317
335

FIG.6

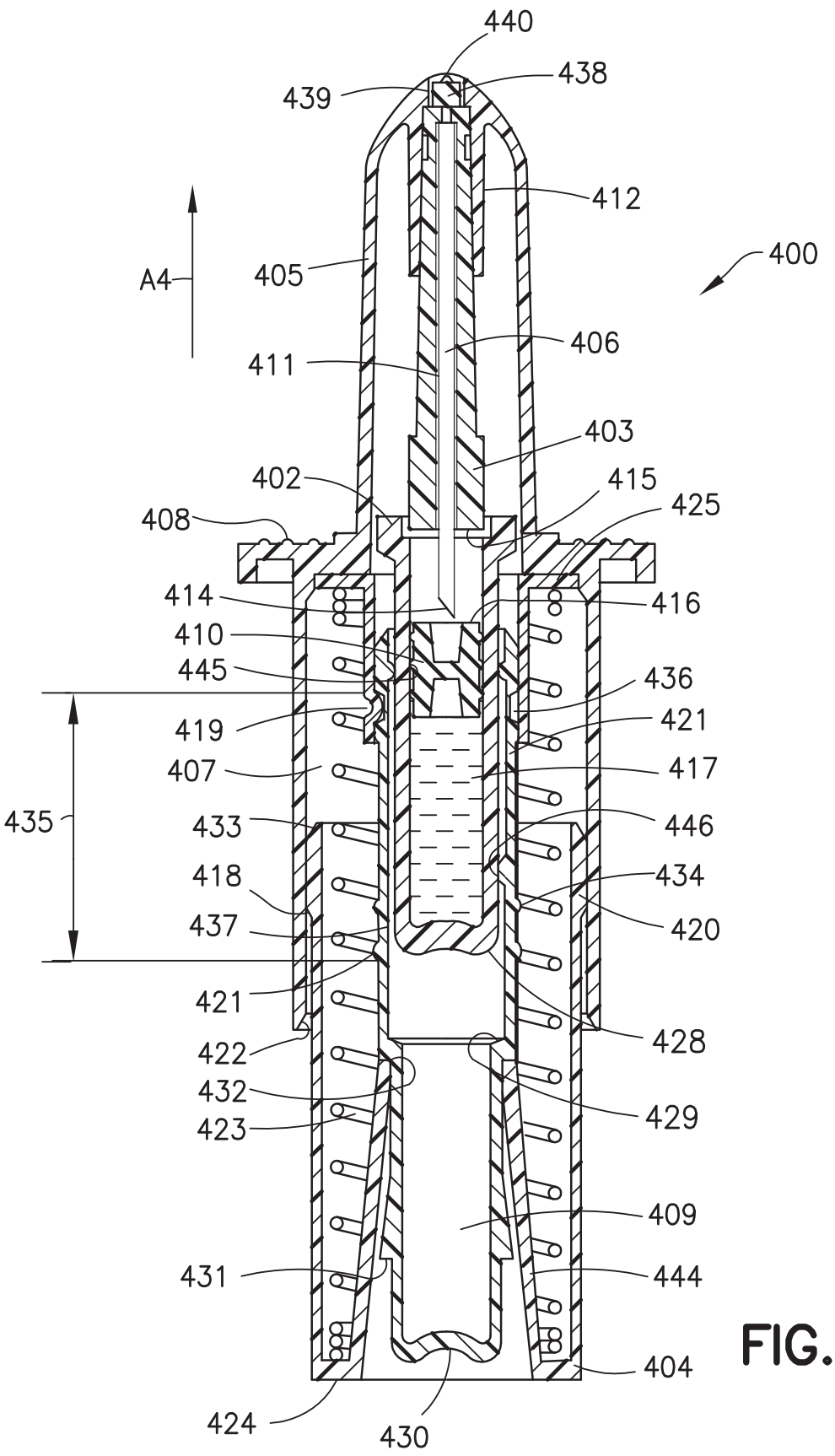
440
438
439
412
400
A4
405
406
411
403
402
415
425
408
414
416
410
445
436
419
421
407
417
435
433
446
418
434
437
420
421
428
422
432
429
423
409
431
444
404
424
430

FIG.7