[図1A]

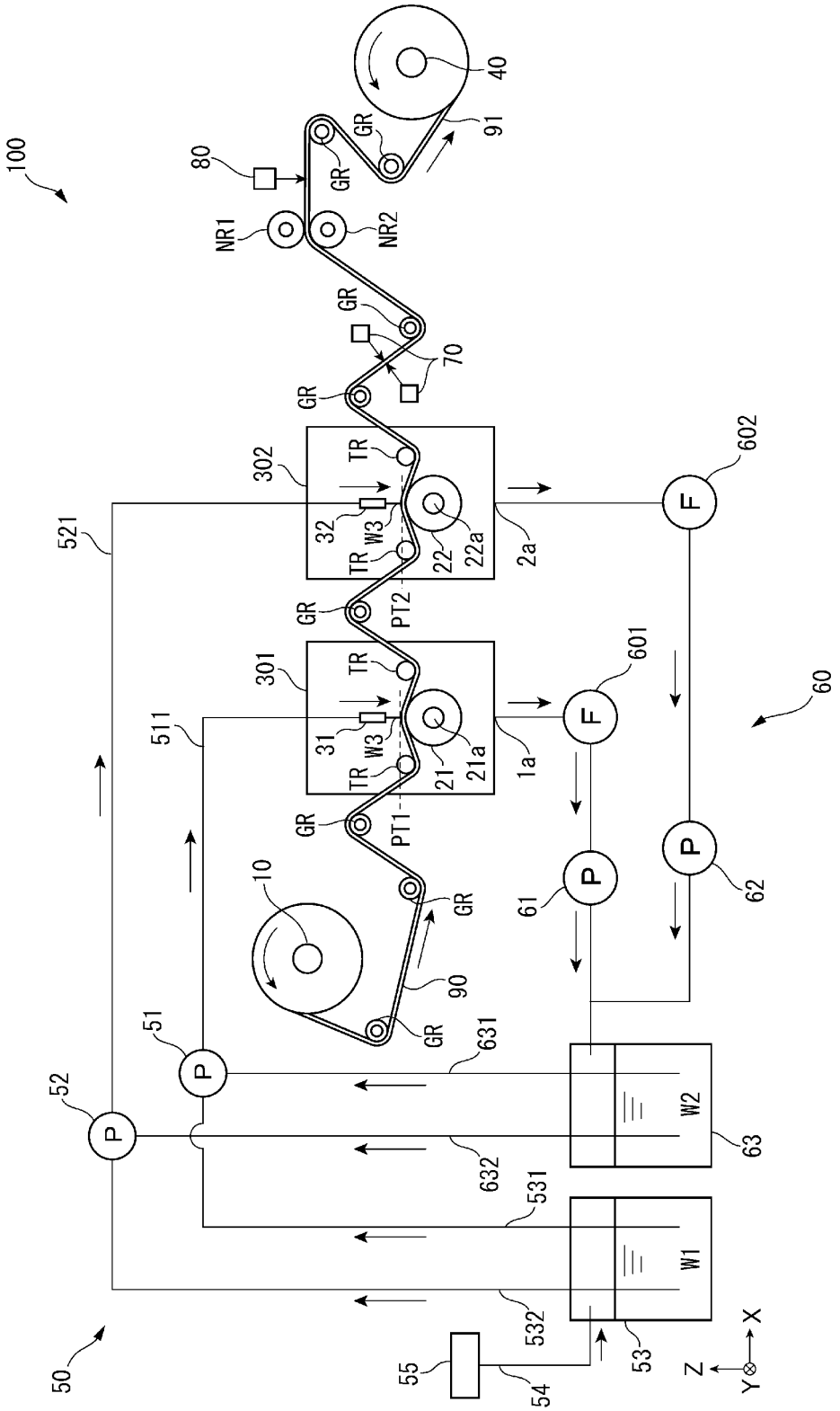
100
40
91
80
GR
NR1
NR2
70
302
TR
32
W3
22
22a
2a
602
F
521
PT2
301
31
21
21a
1a
601
60
511
PT1
10
90
61
62
P
51
52
631
632
531
532
W2
W1
63
53
54
55
50
X
Y
Z

[図1B]

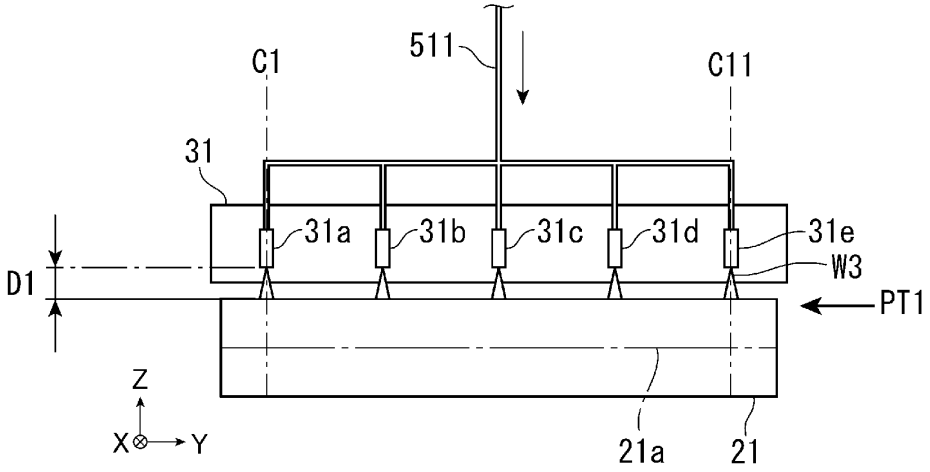

[図1C]

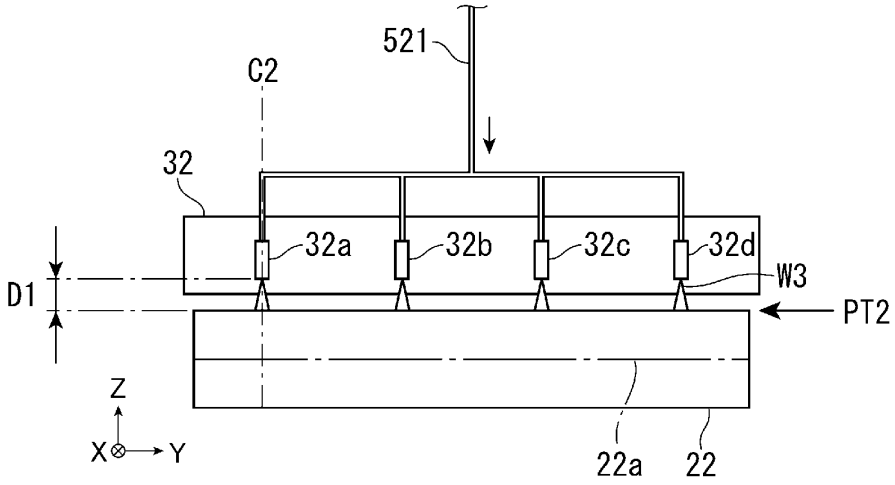

[図1D]

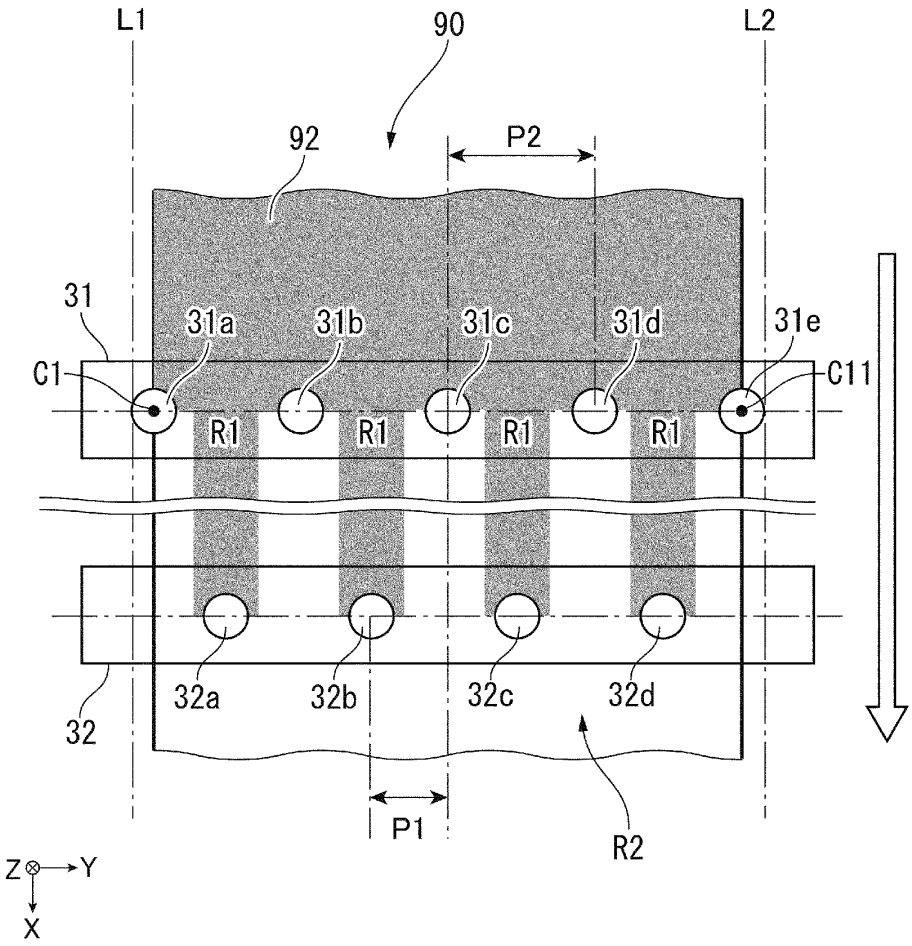
L1
90
L2
92
P2
31
31a
31b
31c
31d
31e
C1
C11
R1
R1
R1
R1
32a
32b
32c
32d
32
P1
R2
Z
Y
X

[図2]

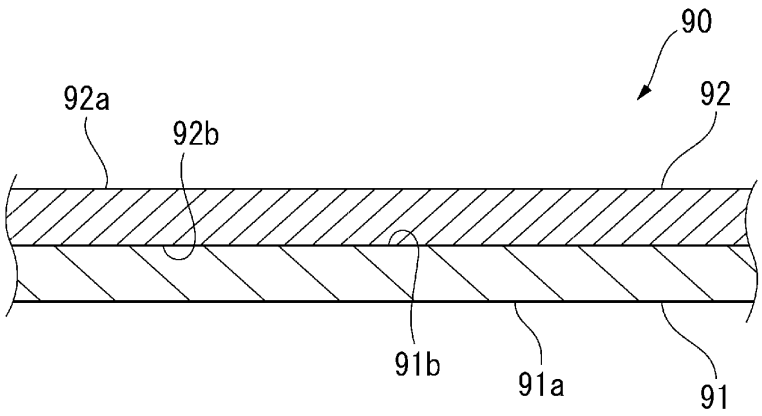

[図3]

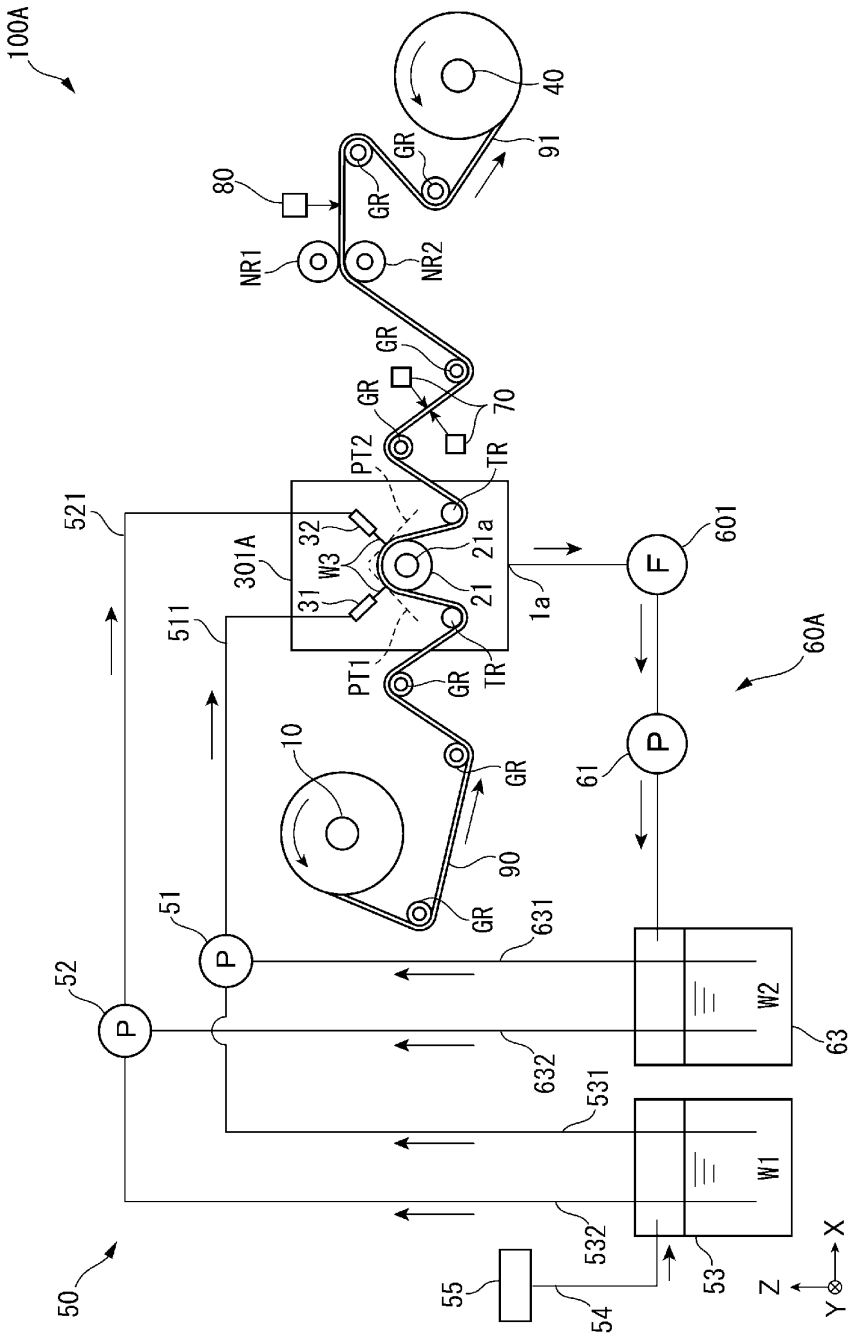
100A
40
91
GR
80
NR1
NR2
70
PT2
TR
521
301A
32
W3
31
21a
21
1a
601
F
511
PT1
60A
10
61
P
90
51
631
52
W2
63
632
531
W1
532
53
50
55
54
X
Z
Y

[図4]

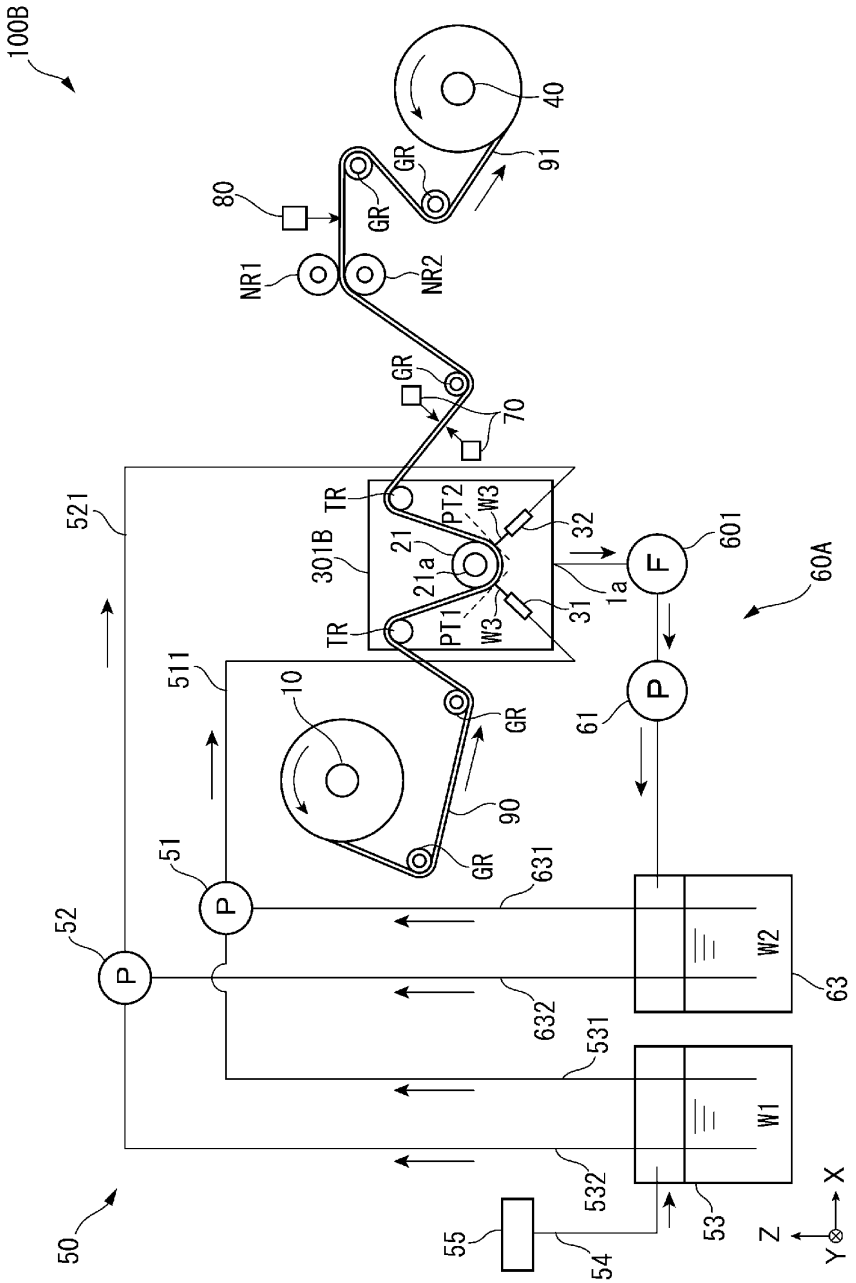
100B
40
91
GR
80
NR1
NR2
70
521
TR
PT2
W3
32
301B
21
21a
601
F
60A
1a
31
PT1
511
10
61
P
90
51
631
52
W2
63
632
531
W1
532
53
55
54
50
Z
X
Y

[図5]

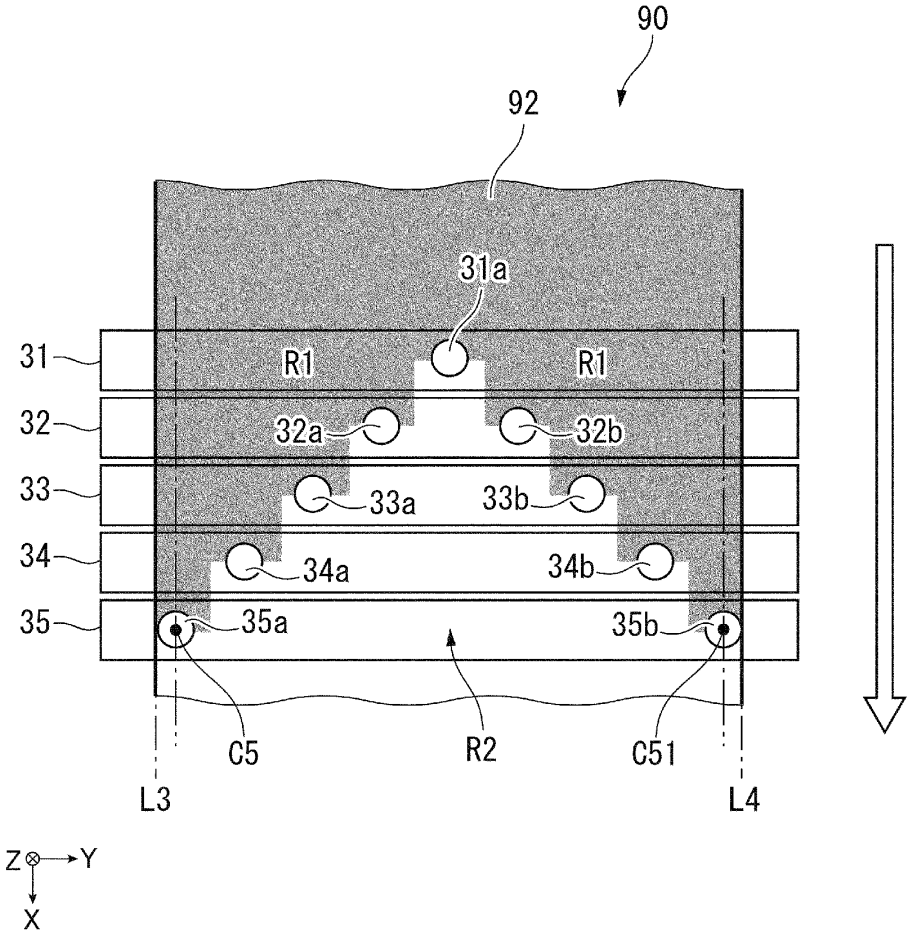
90
92
31a
31
R1
R1
32
32a
32b
33
33a
33b
34
34a
34b
35
35a
35b
C5
R2
C51
L3
L4
Z
Y
X