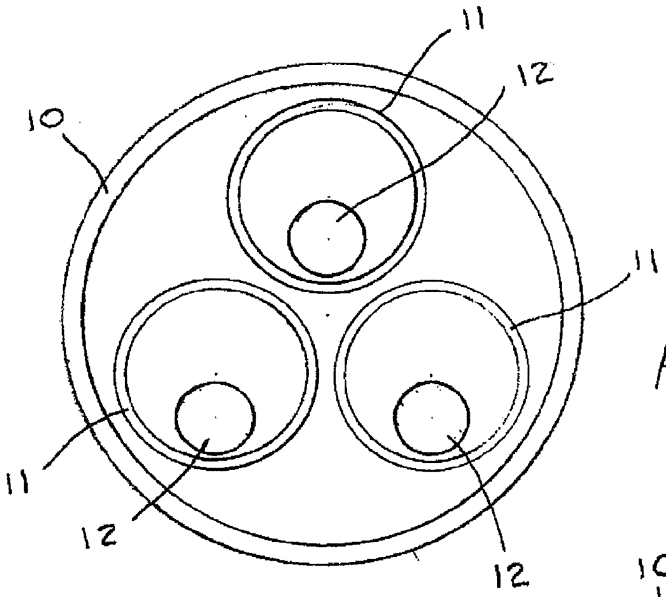

FIG. 1A

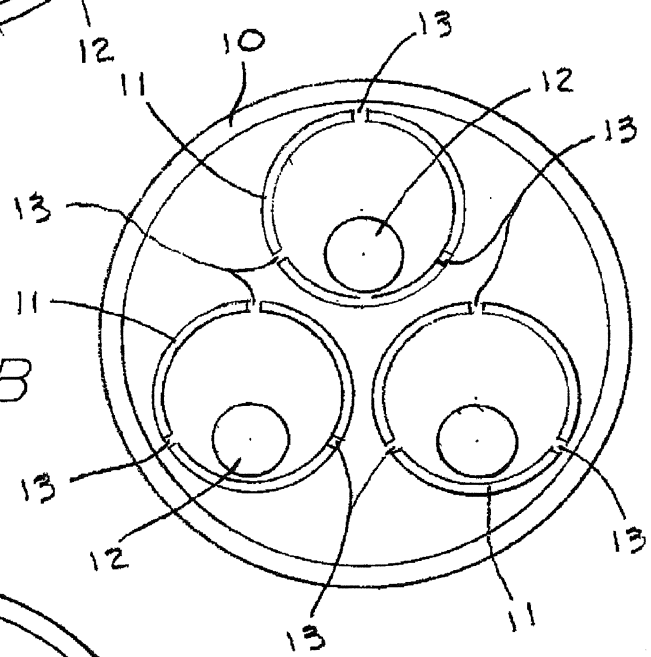

FIG. 1B

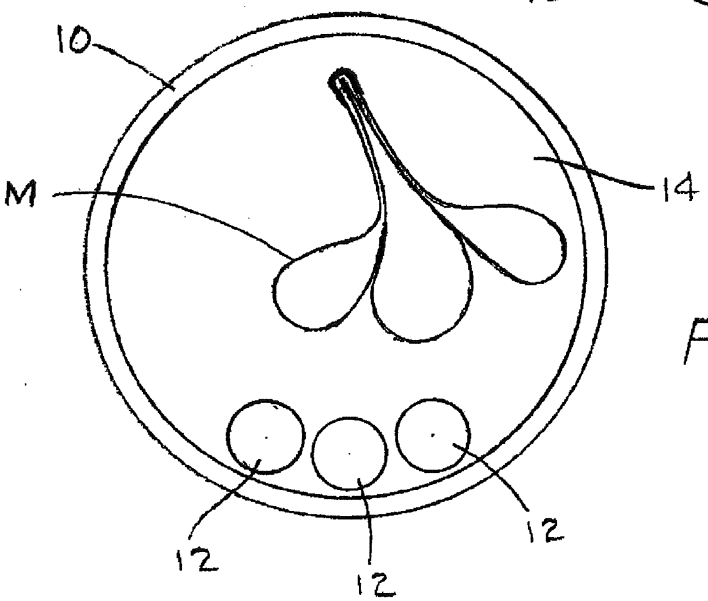

FIG. 1C

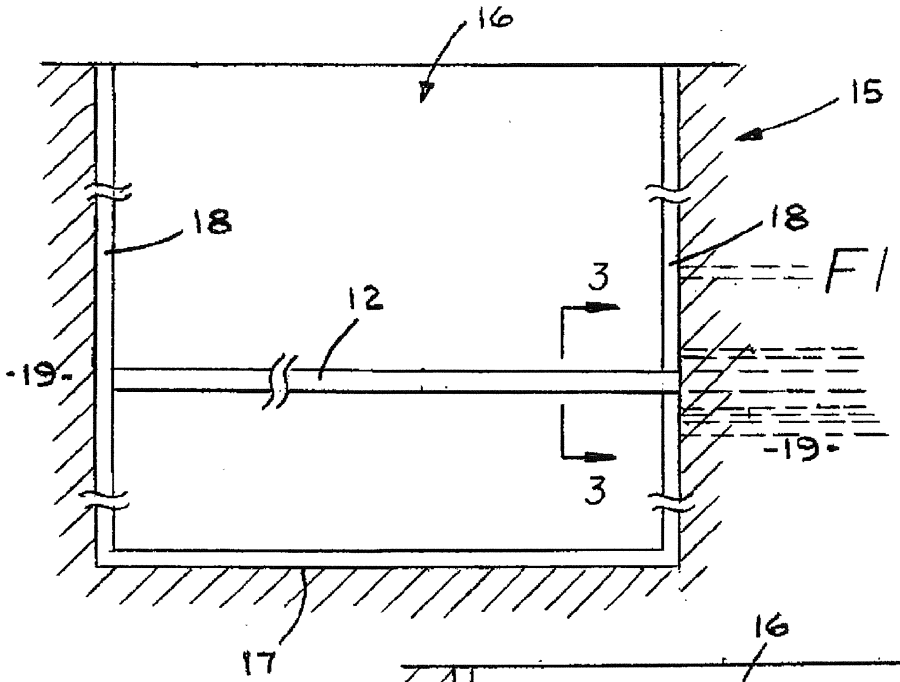

FIG. 2

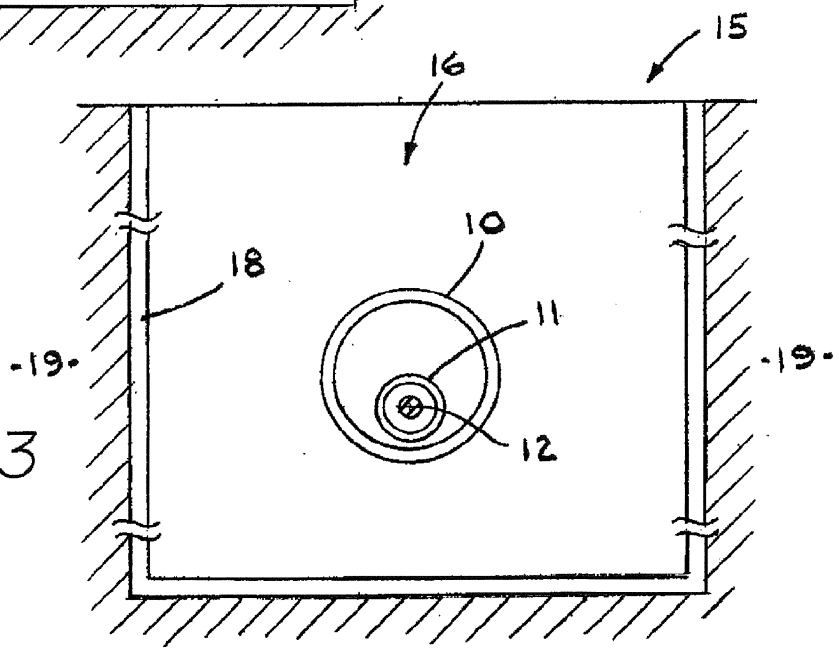

FIG. 3

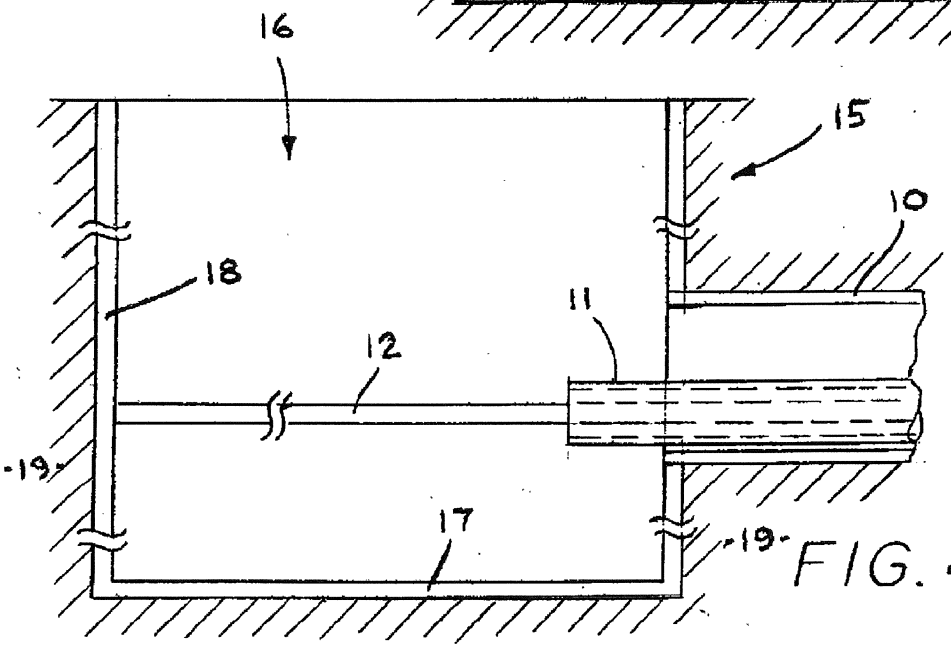

FIG. 4

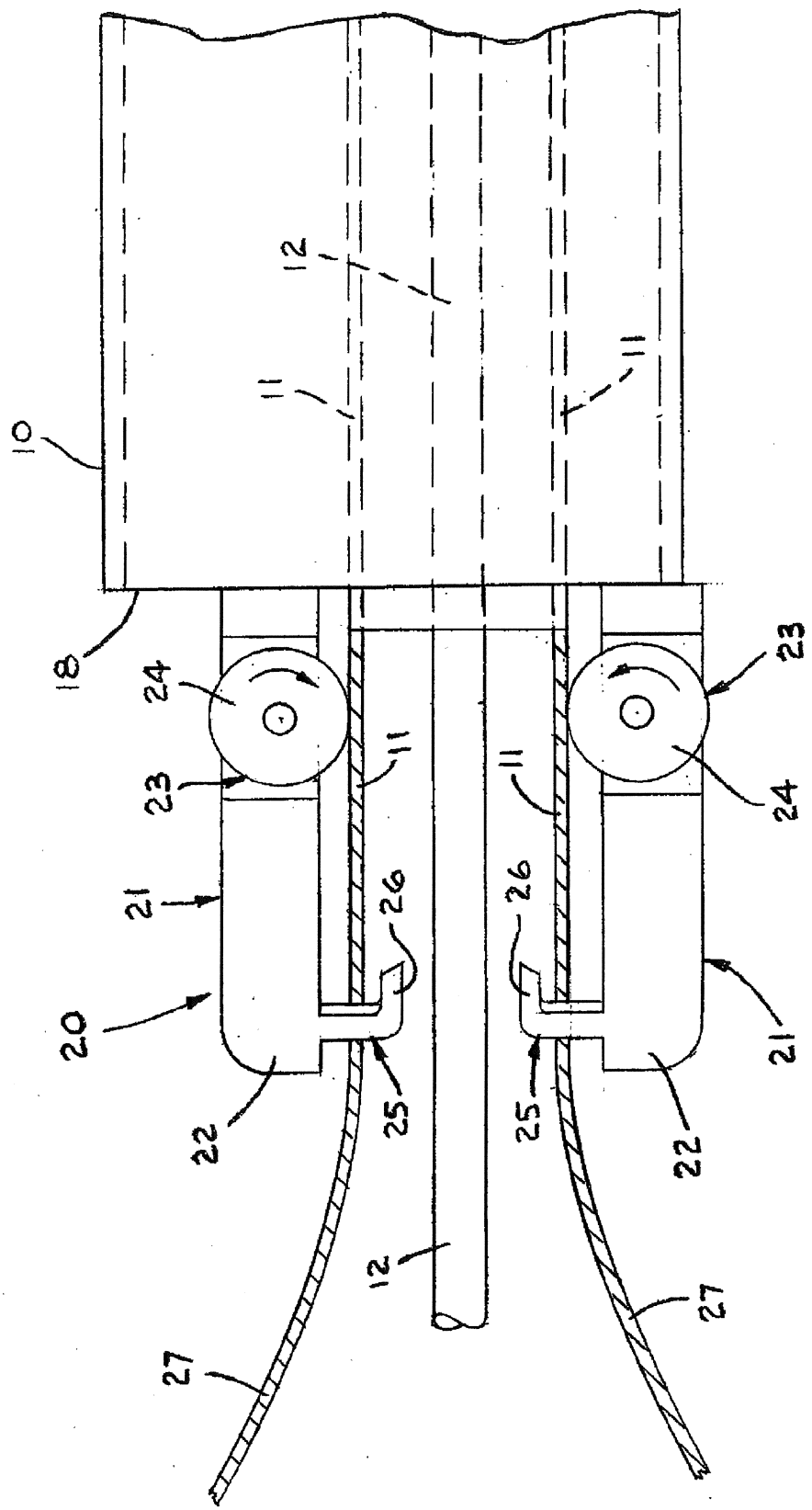

FIG. 5

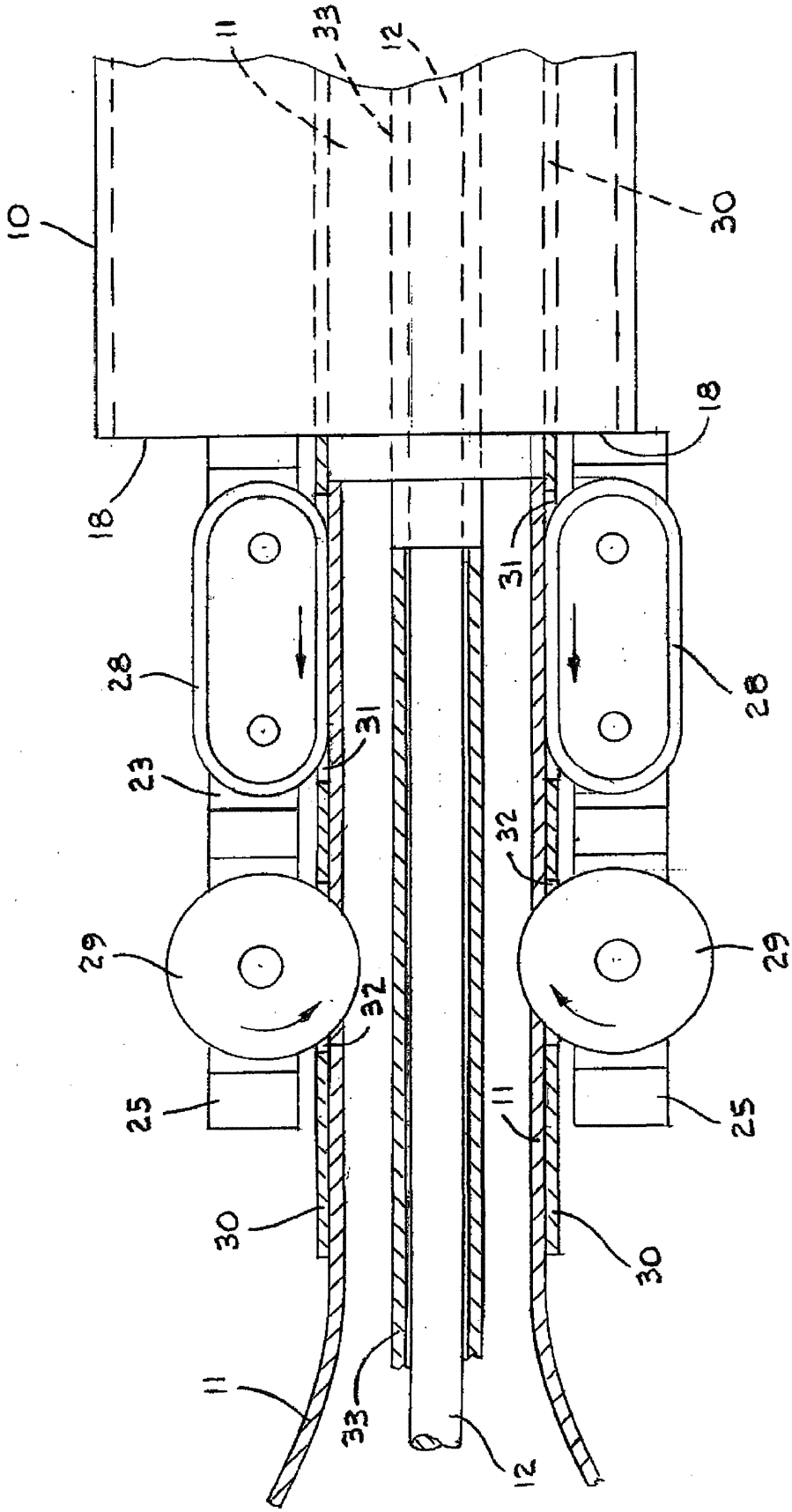

FIG. 6

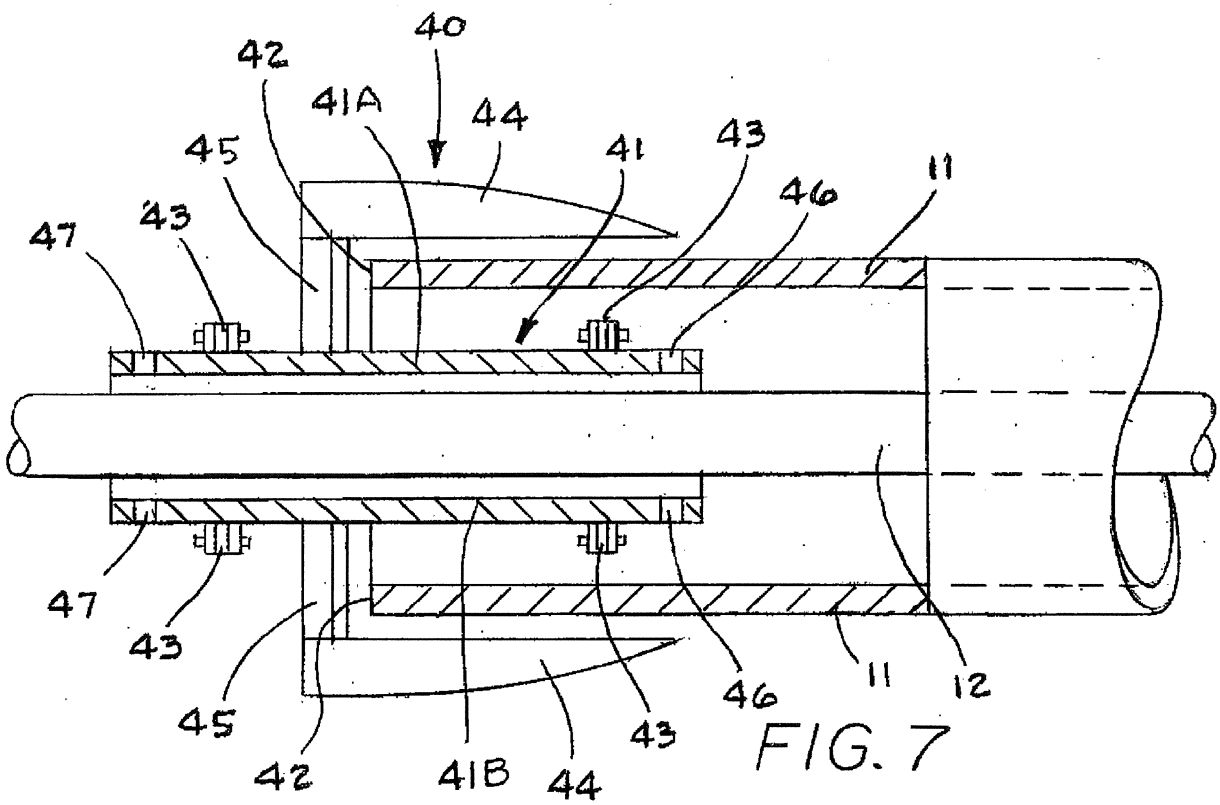
40
42
41A
44
45
41
43
46
11
47
43
47
43
45
42
41B
44
43
46
11
12

FIG. 7

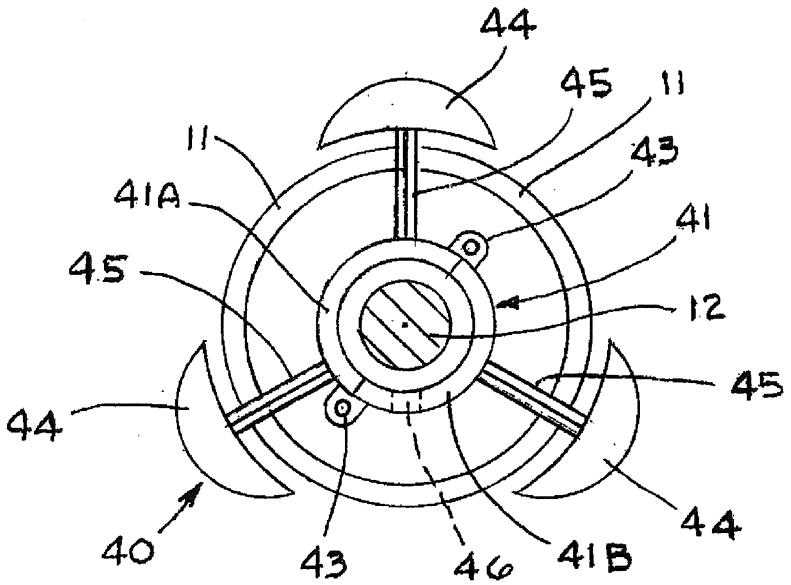
44
45
11
11
43
41A
41
45
12
45
44
44
40
43
46
41B

FIG. 8