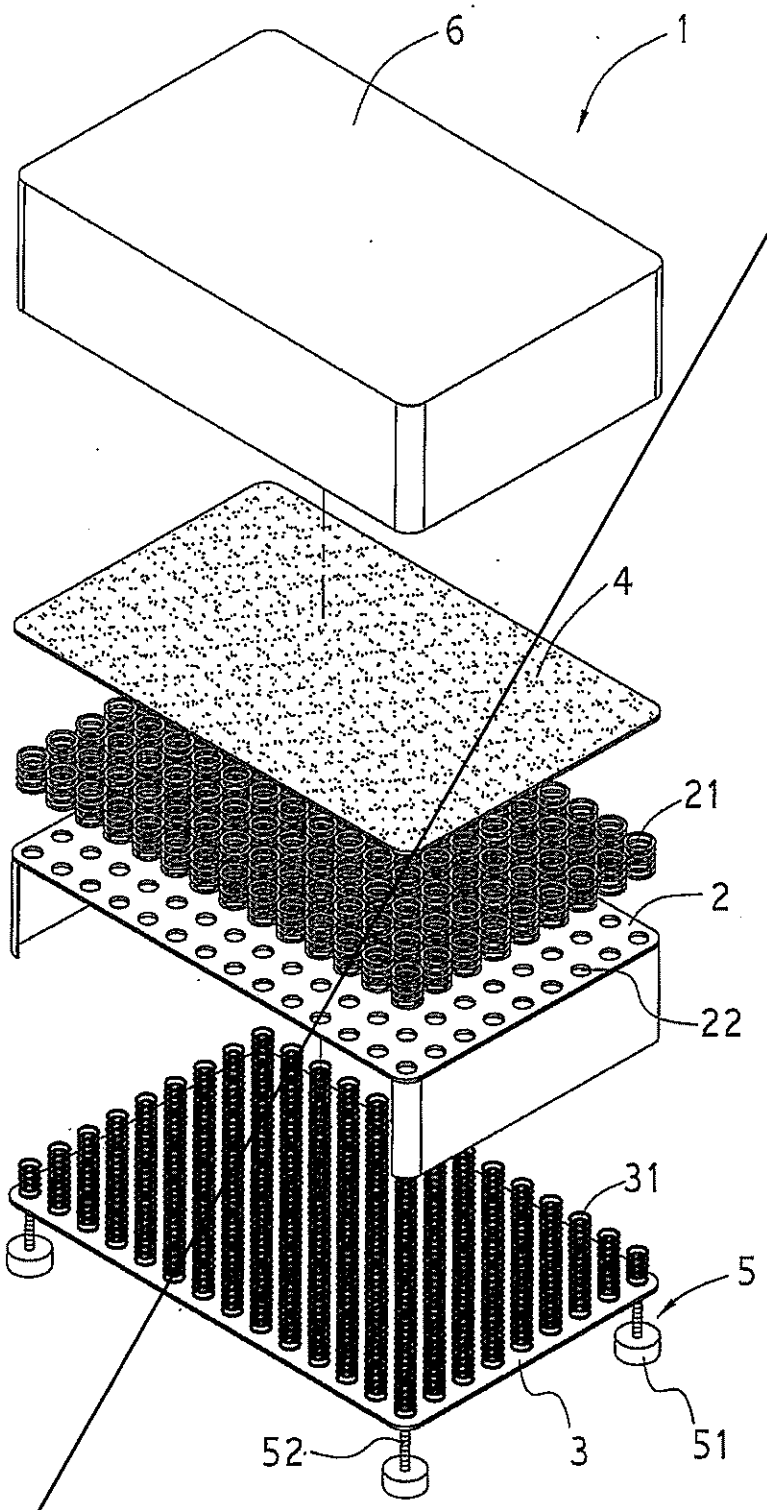

FIG.1

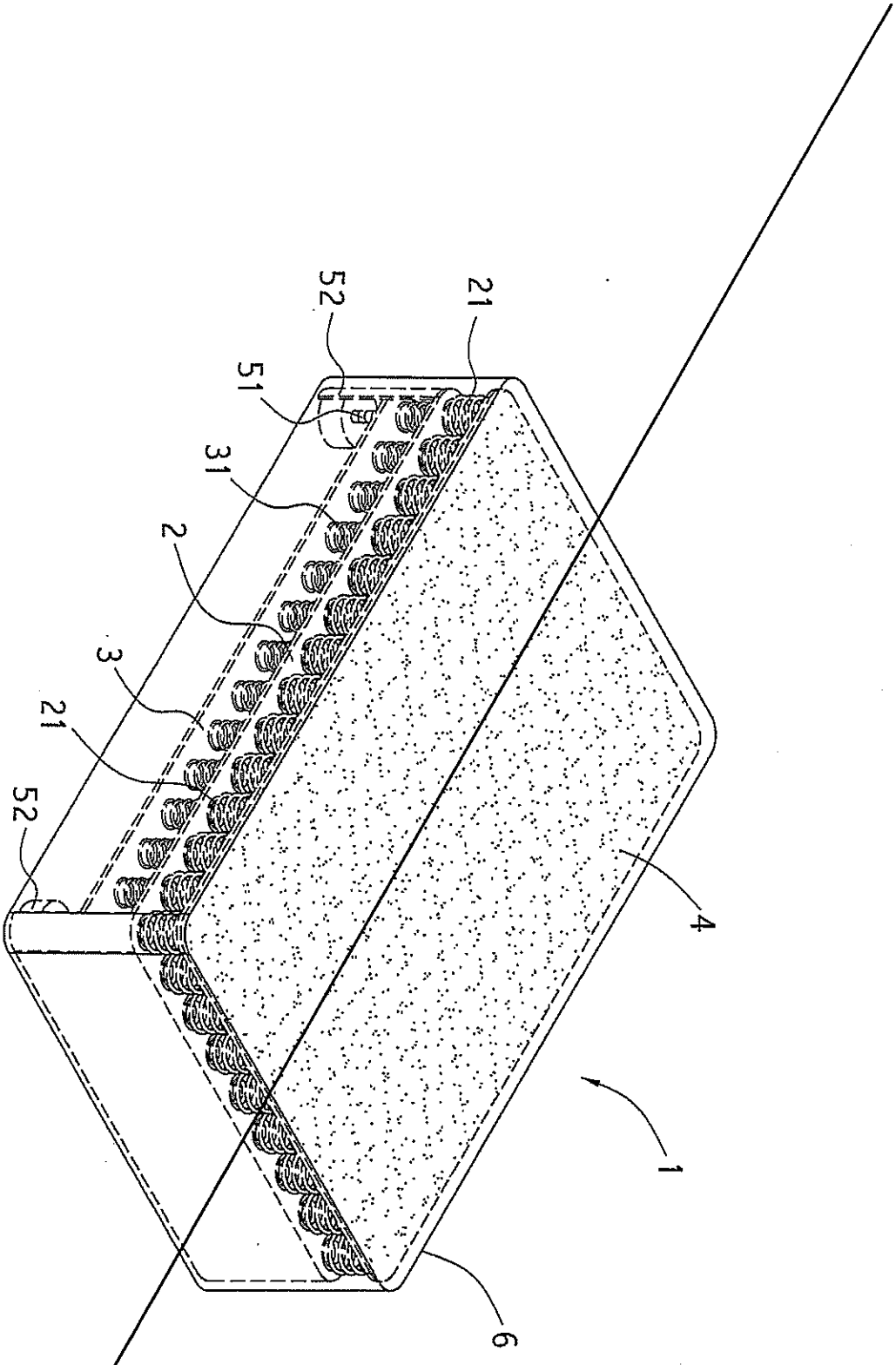

FIG.2

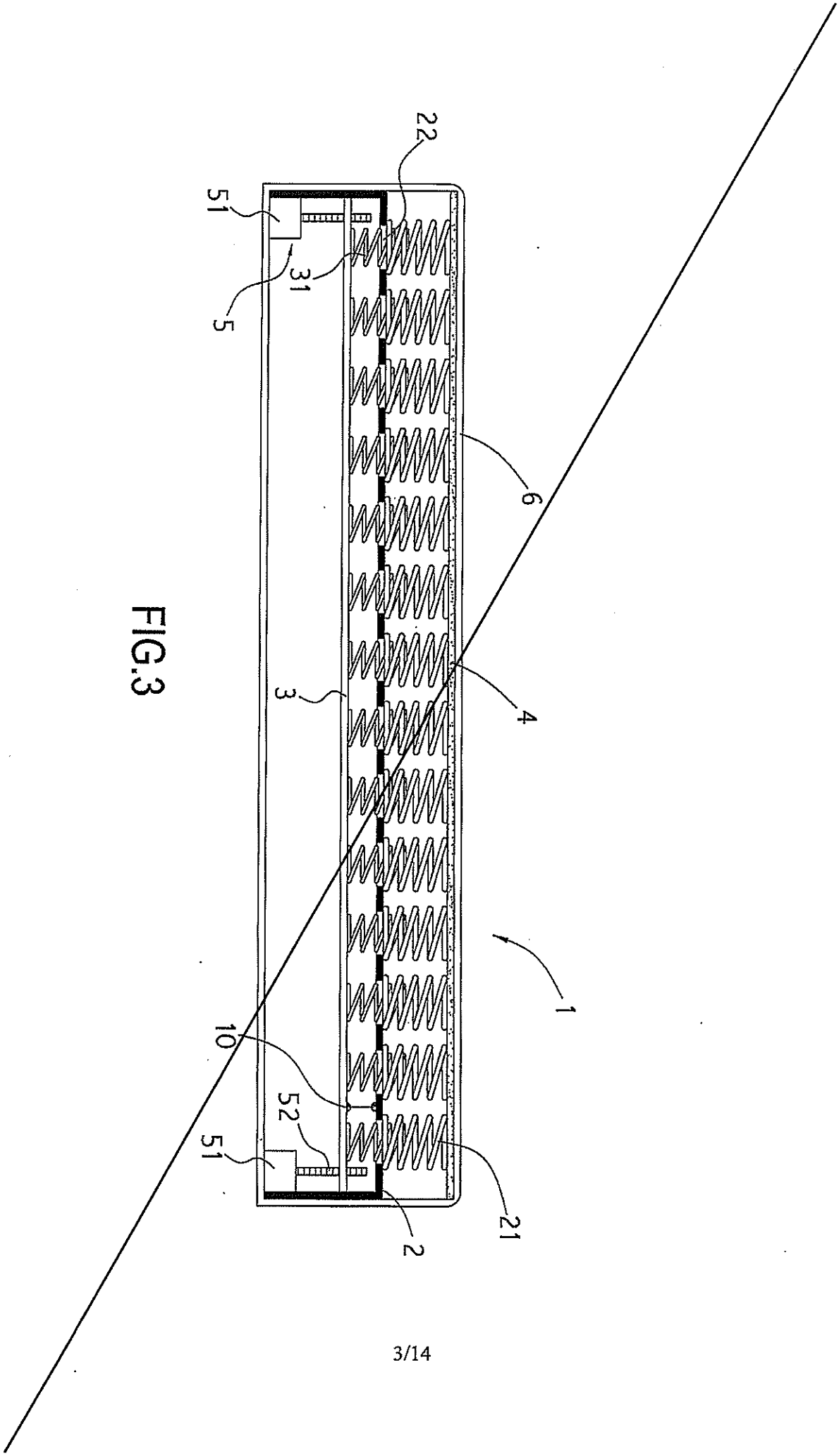

FIG.3

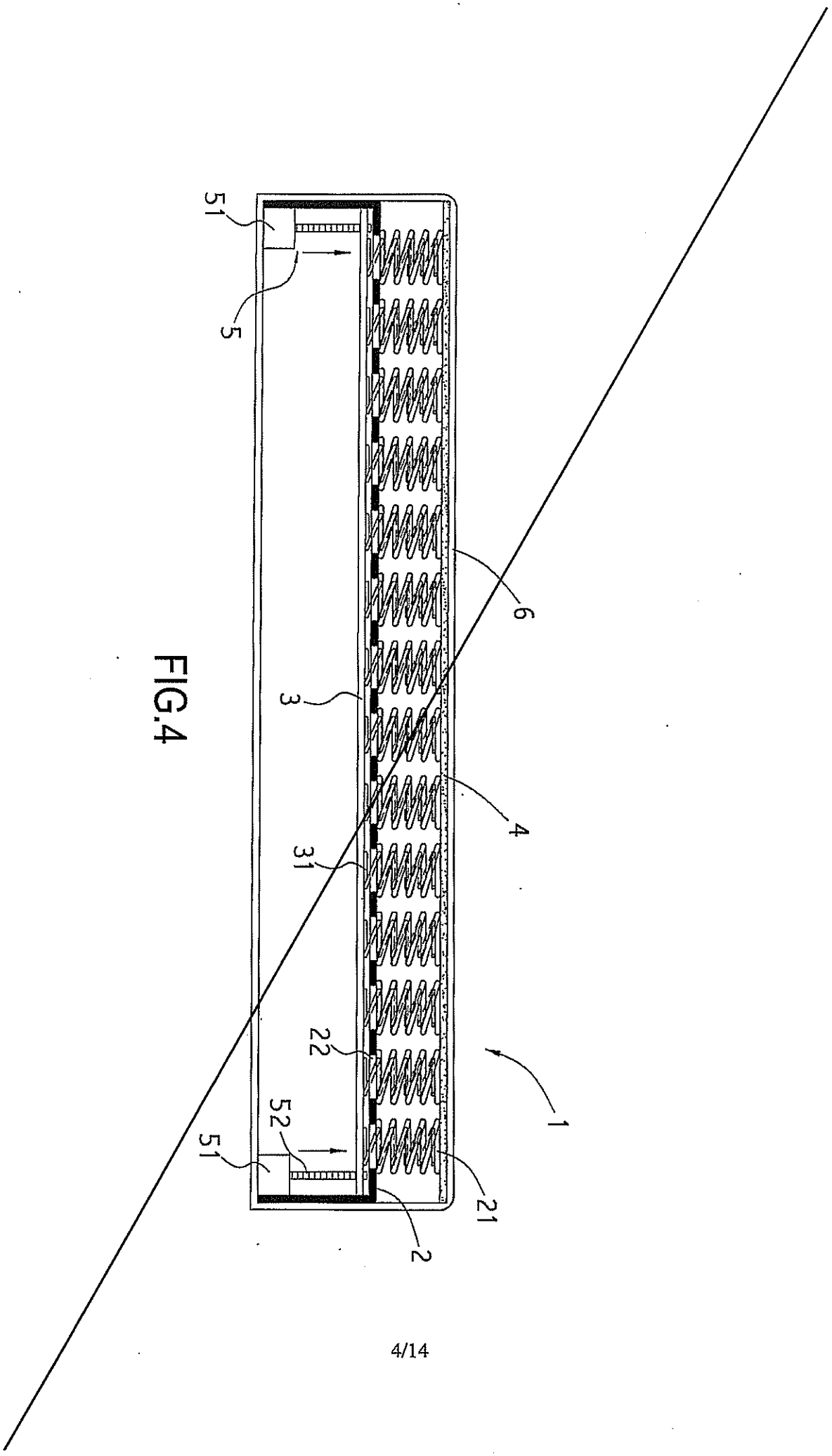

FIG.4

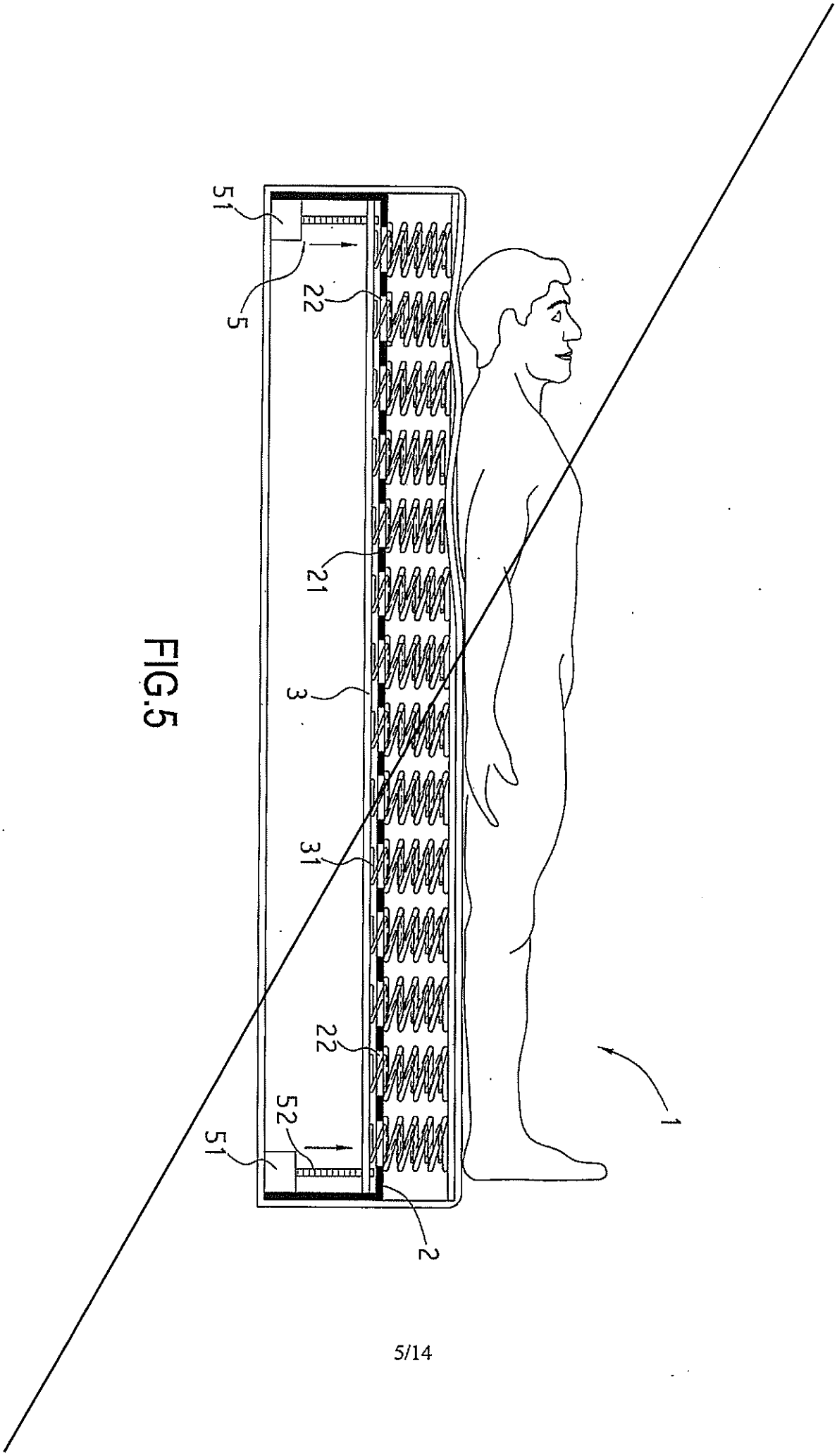

FIG.5

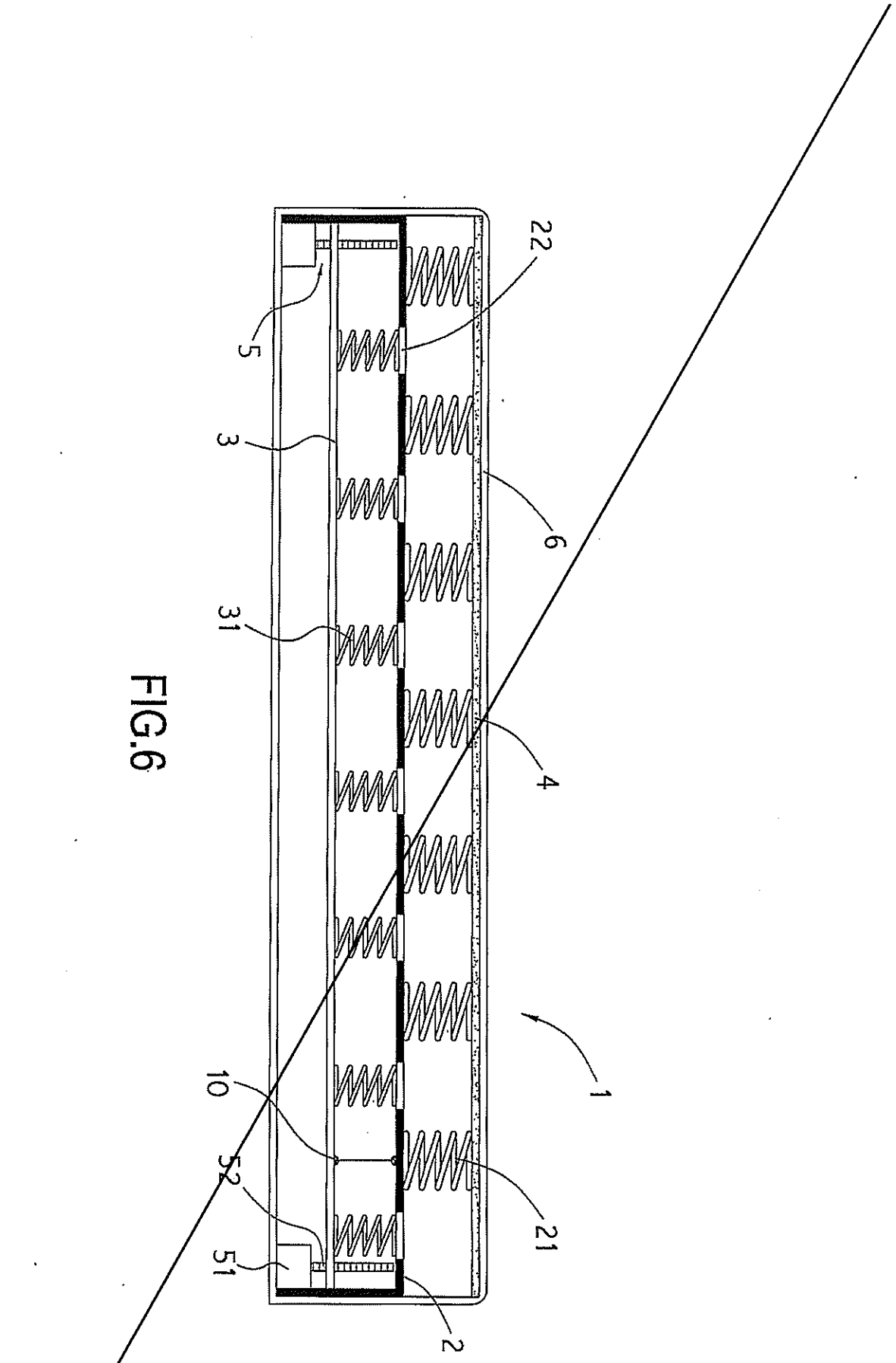

FIG.6

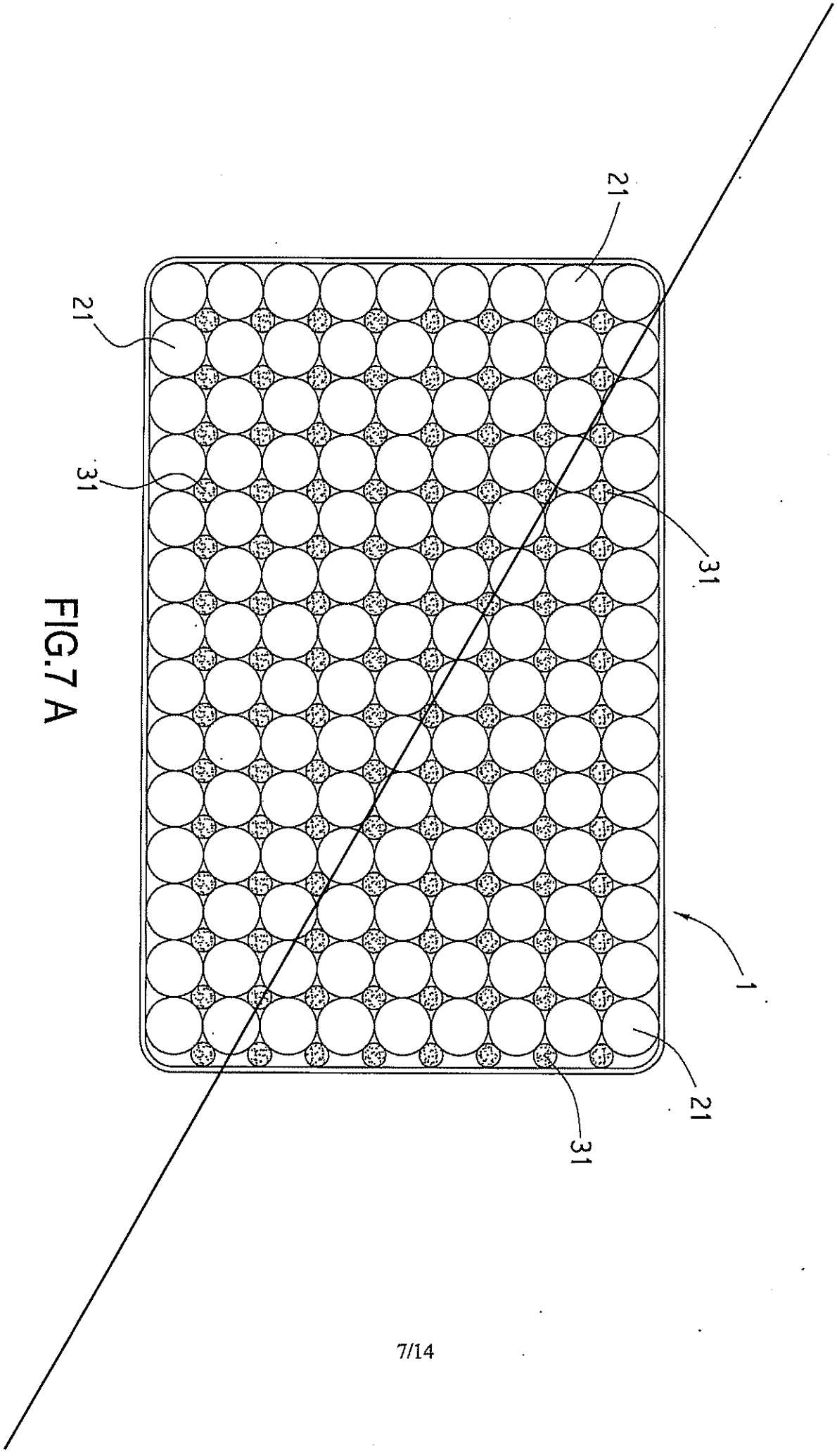

FIG.7 A

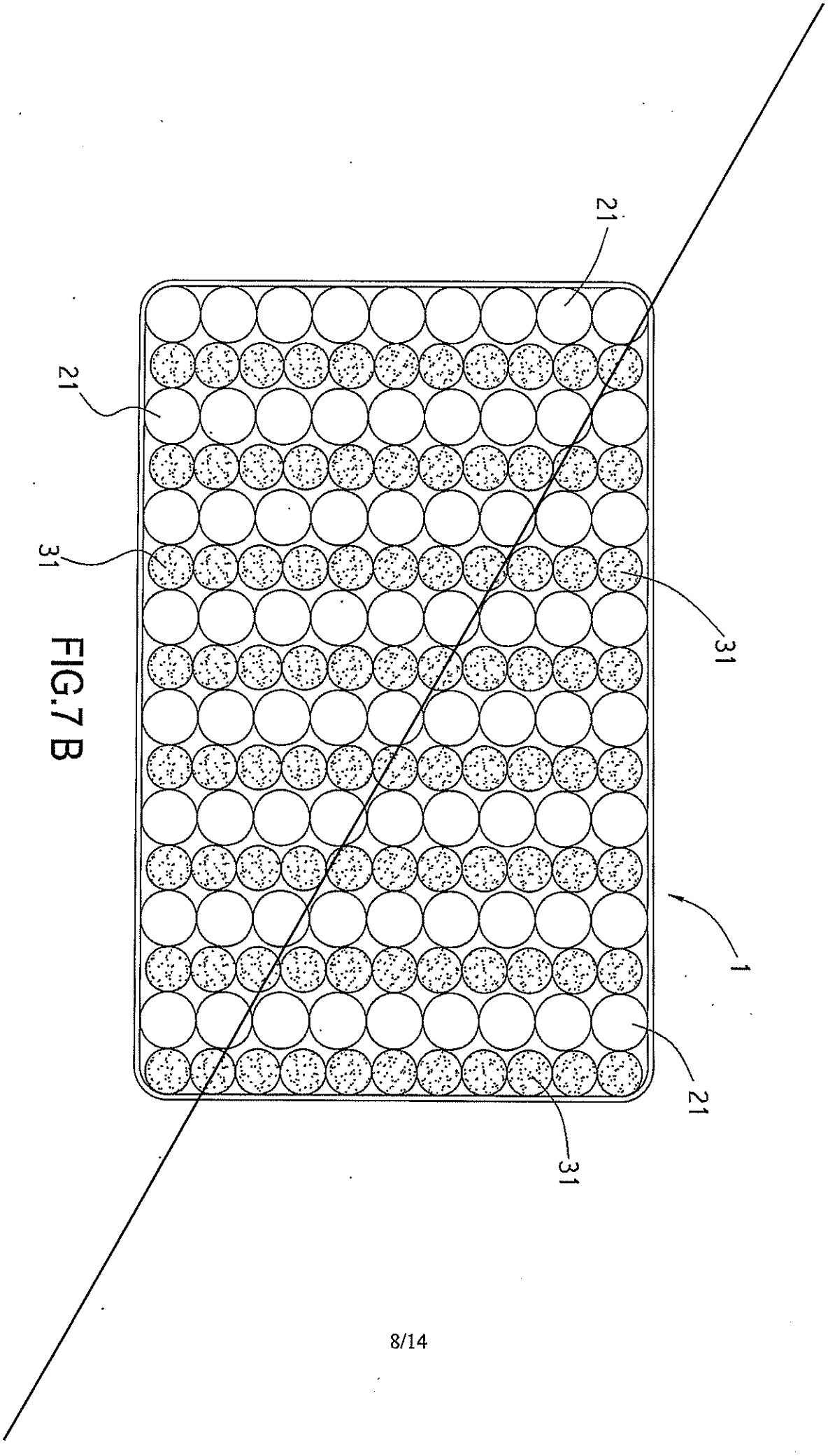

FIG.7 B

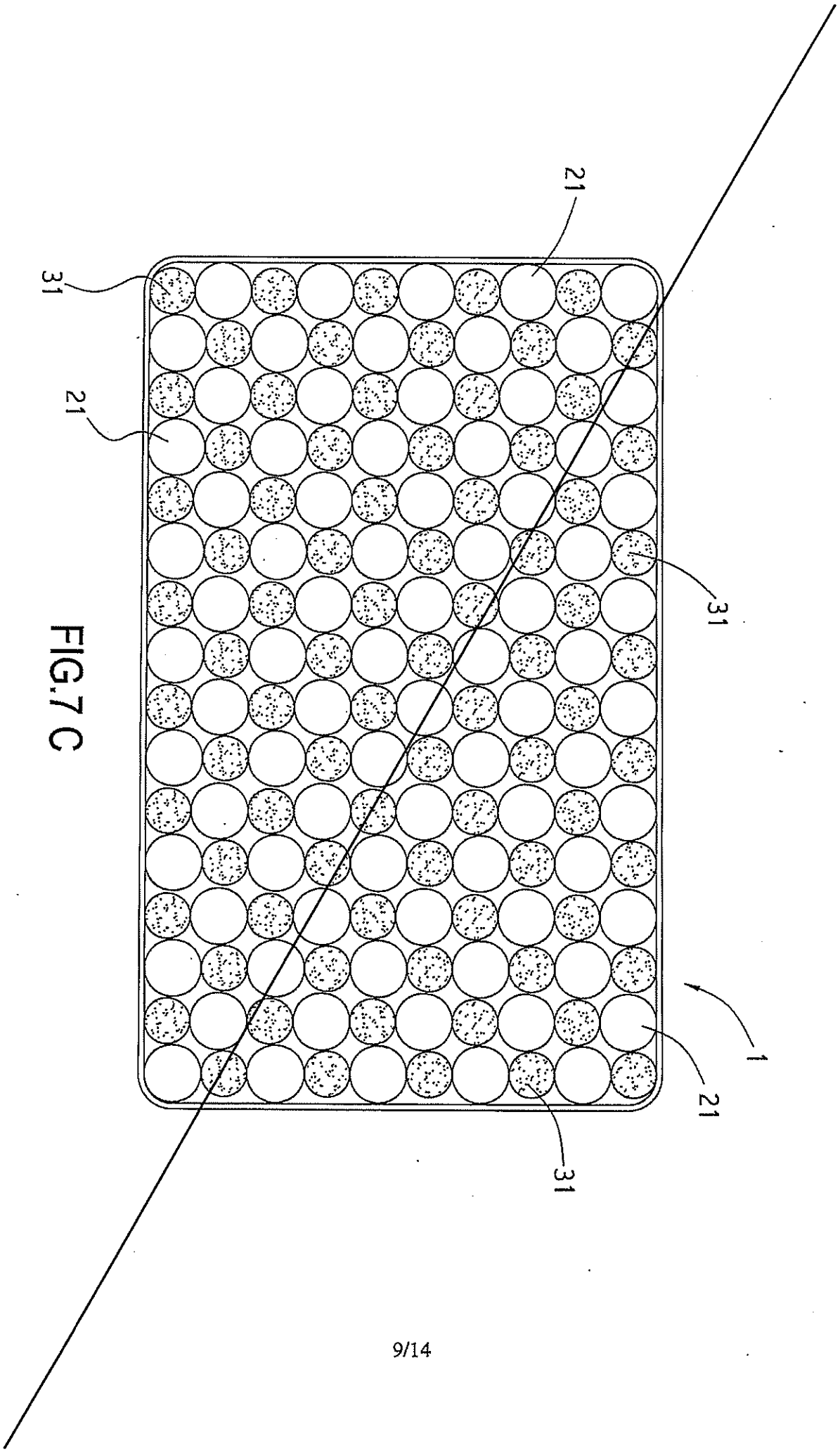

FIG.7 C

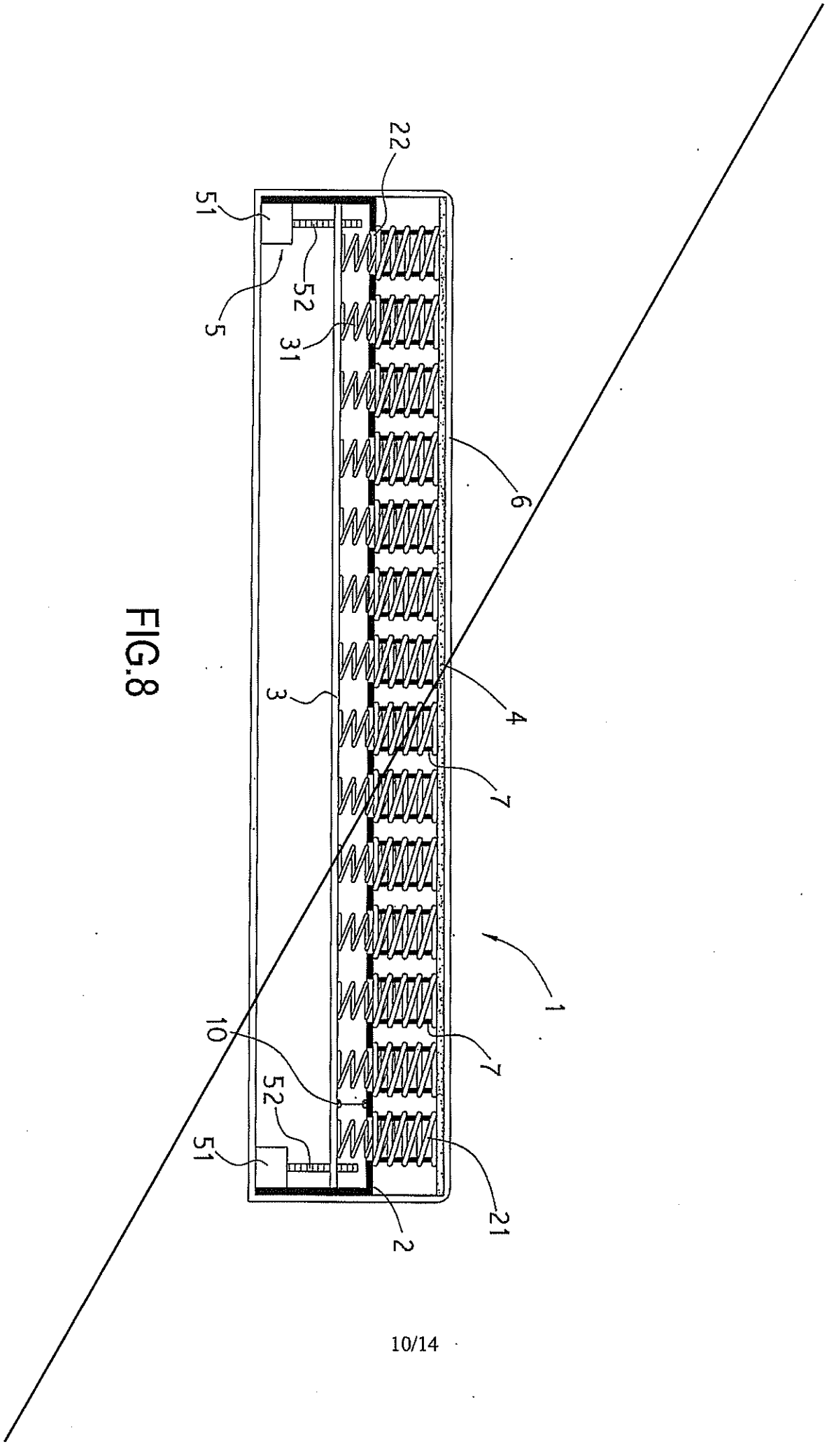

FIG.8

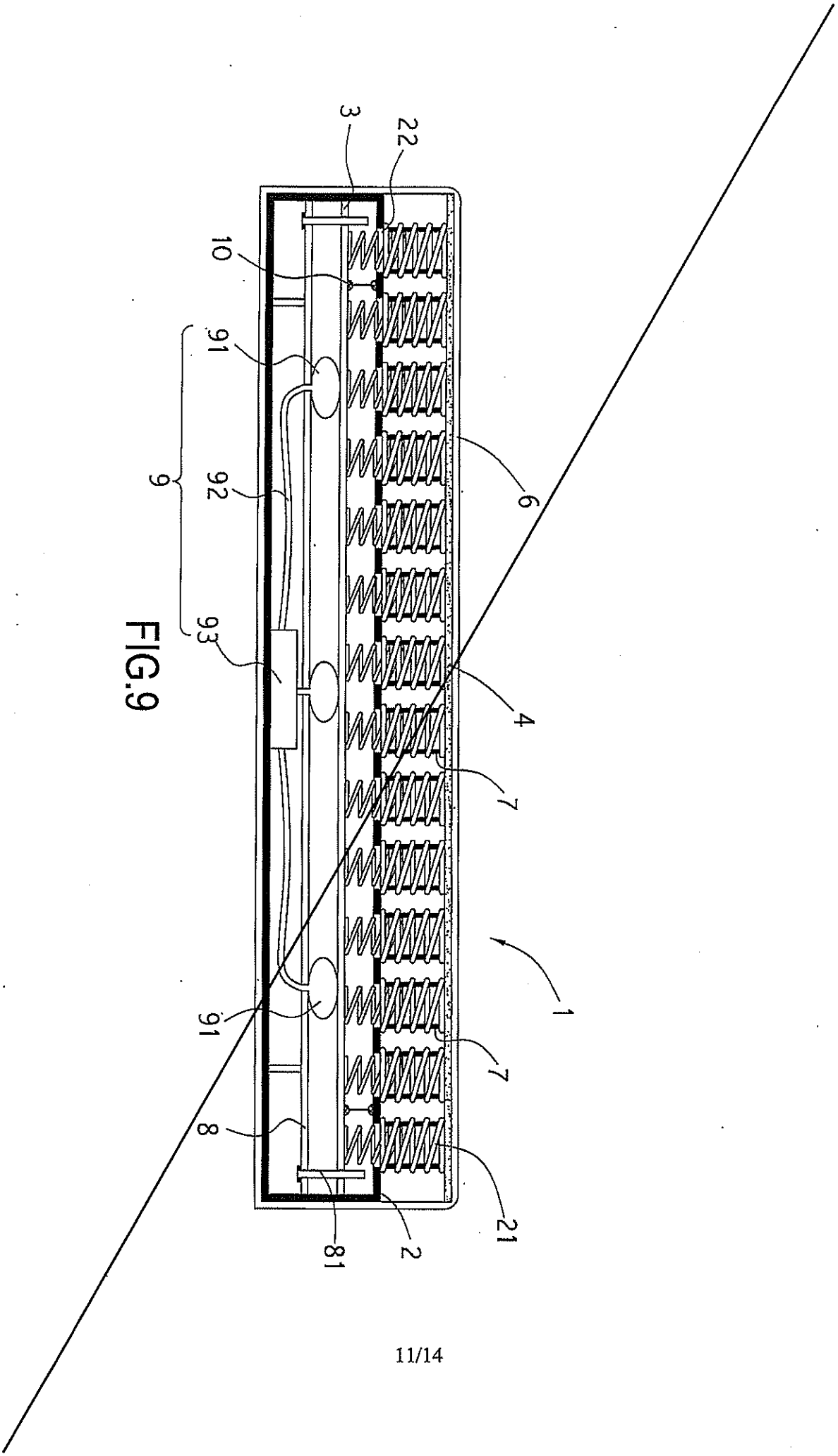

FIG.9

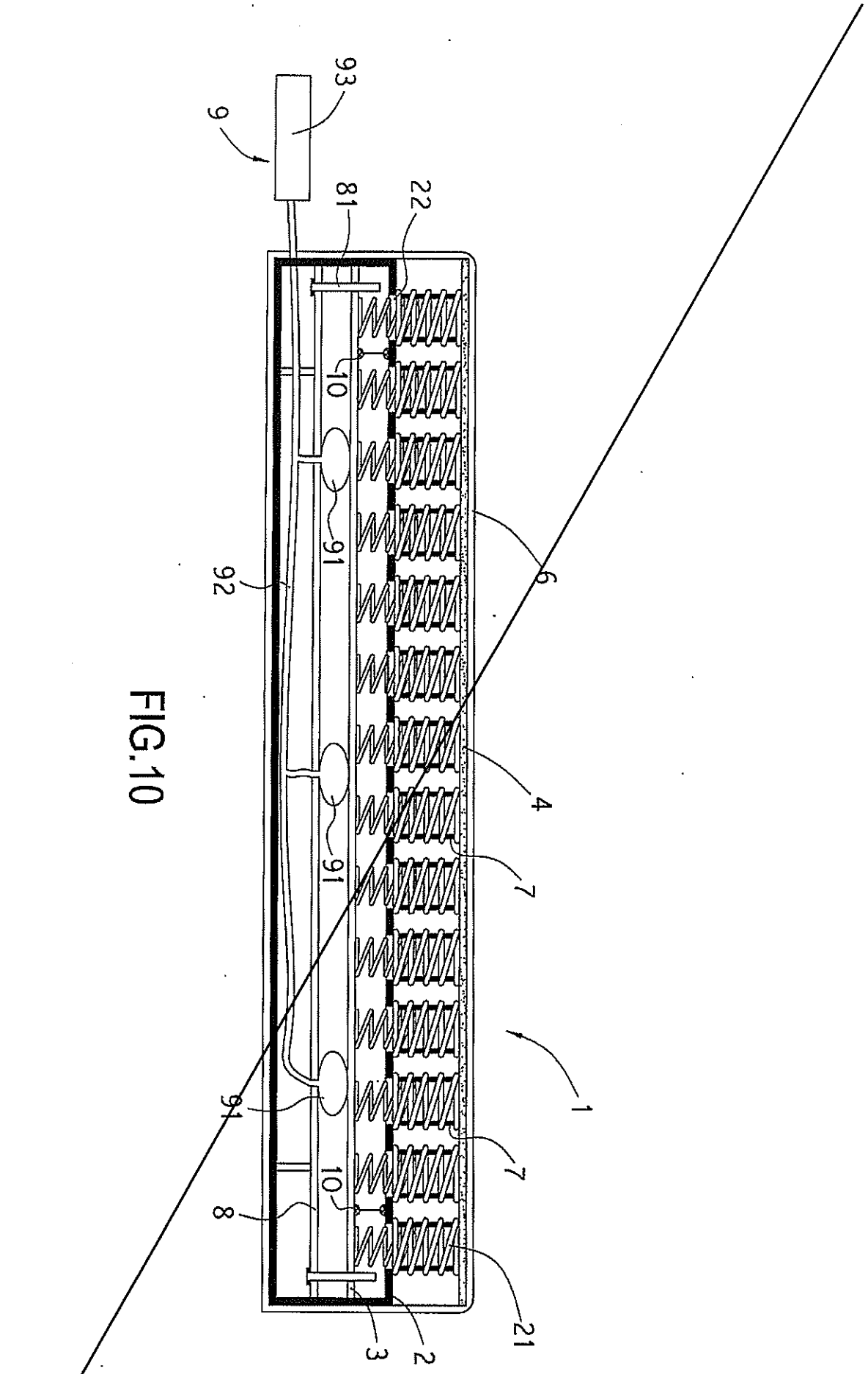

FIG.10

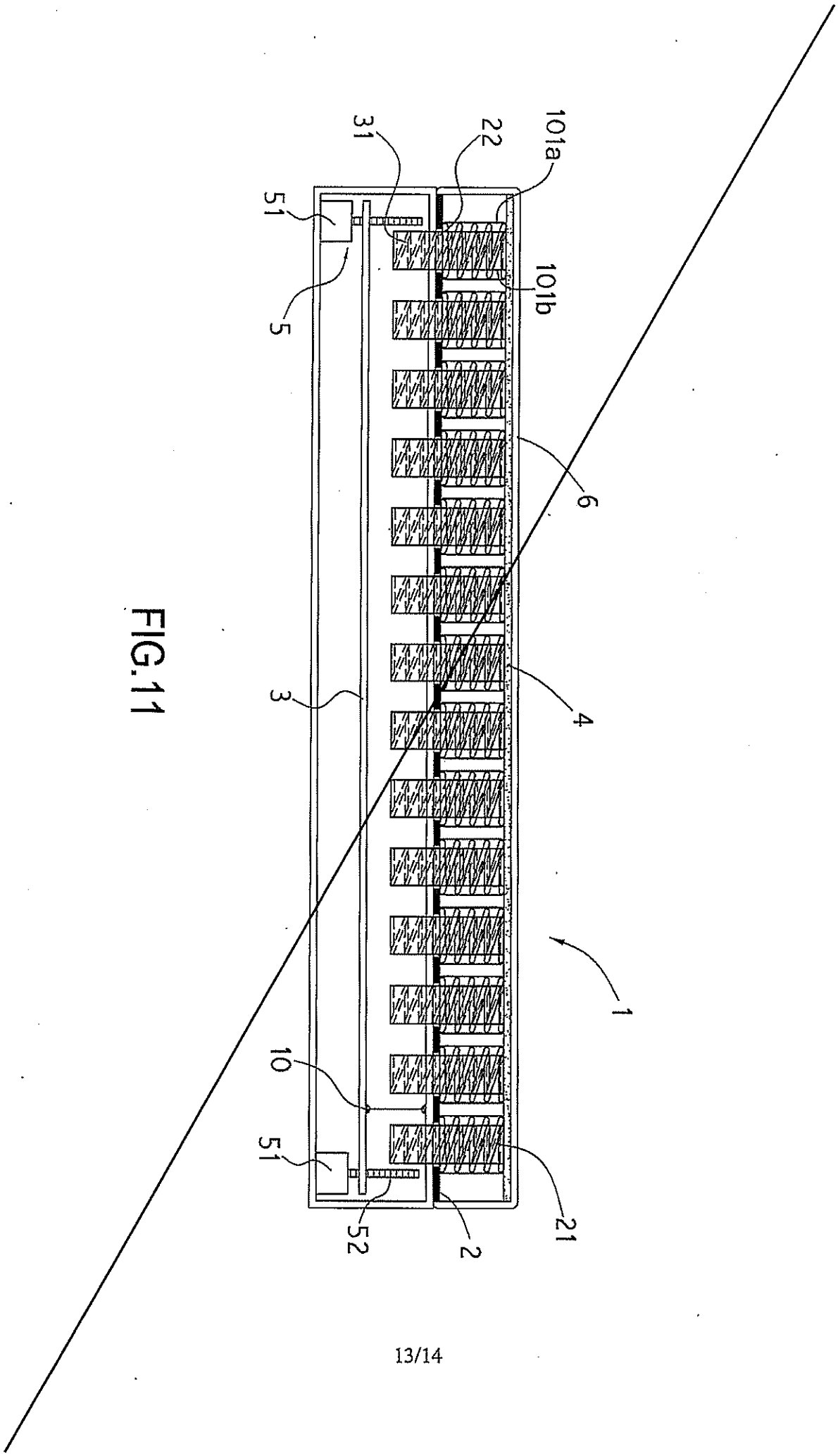

FIG.11

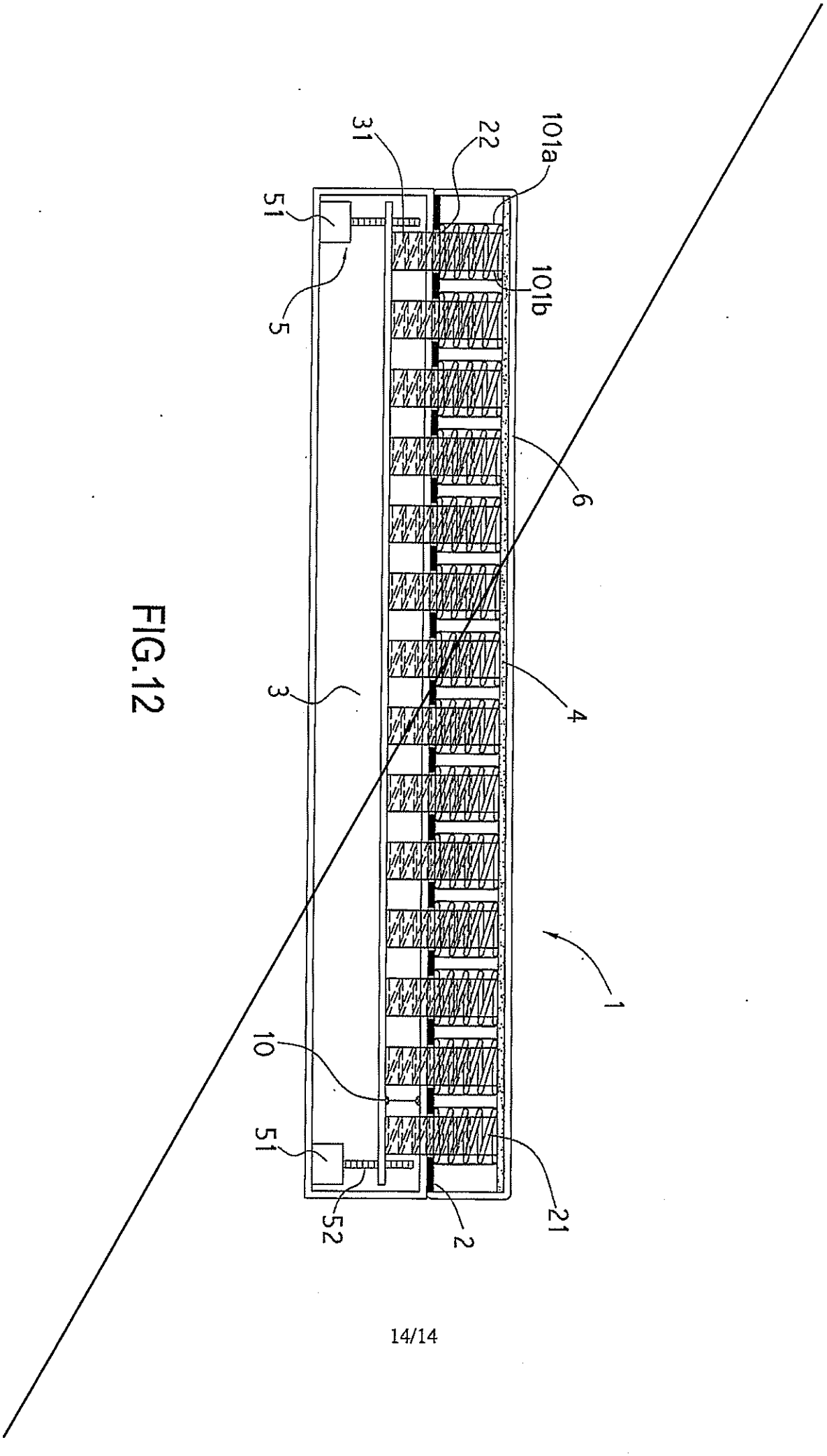

FIG.12

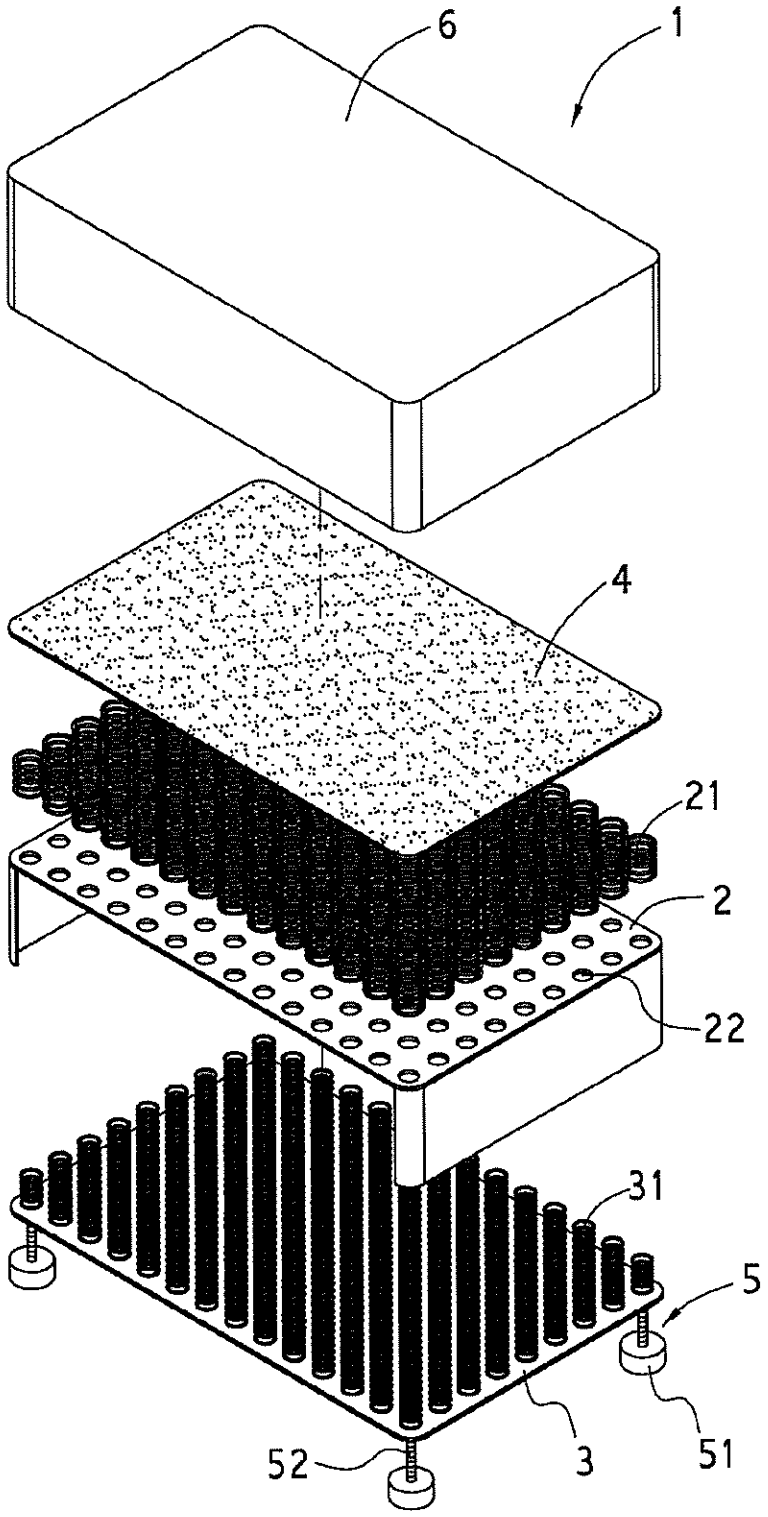

FIG.1

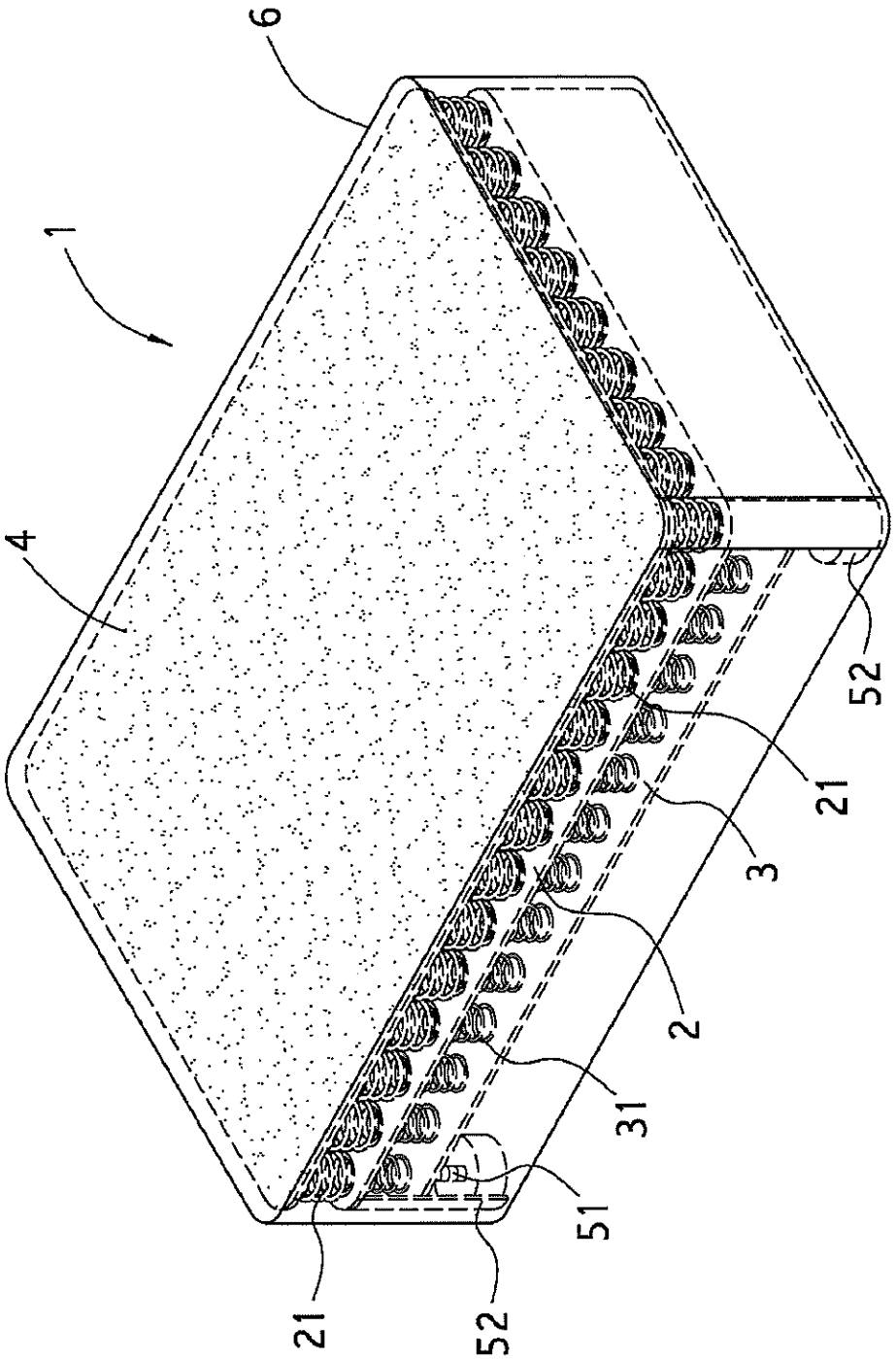

FIG.2

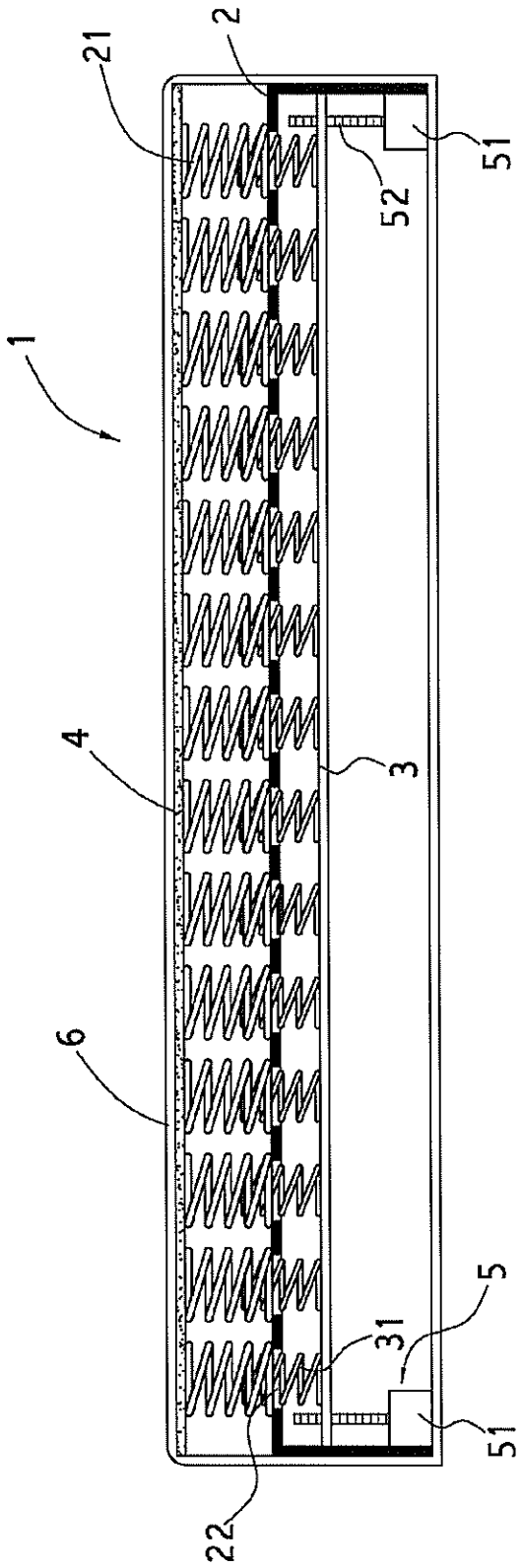

FIG.3

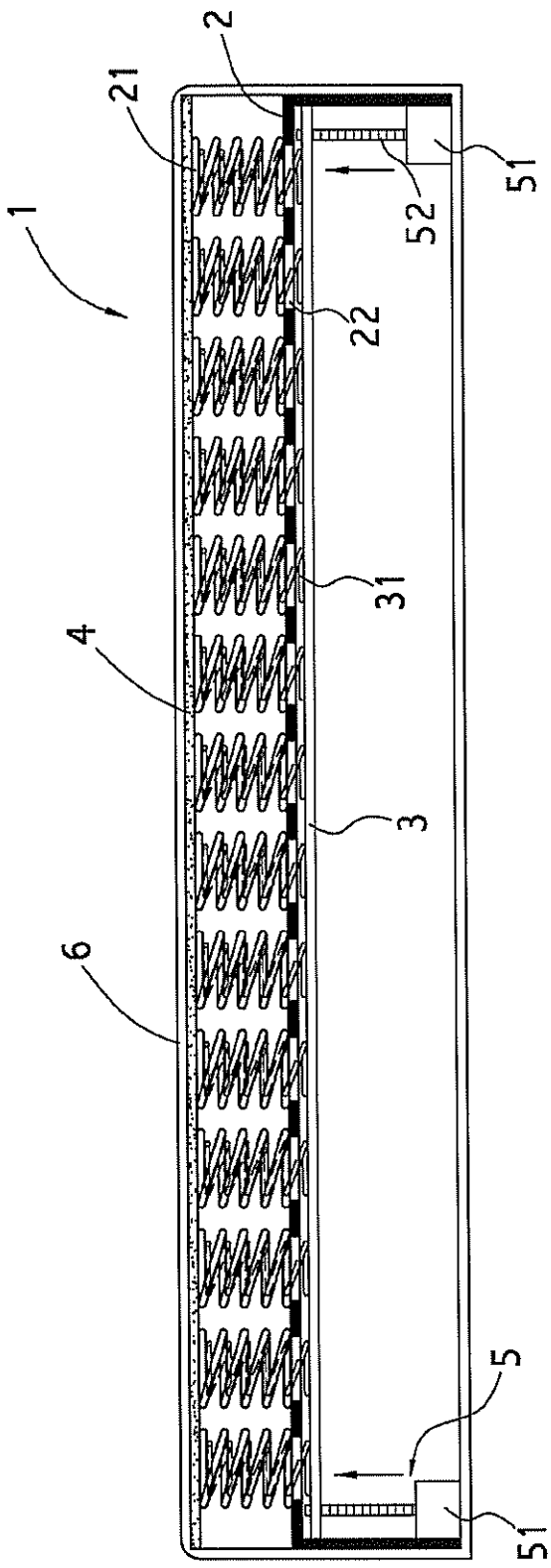

FIG.4

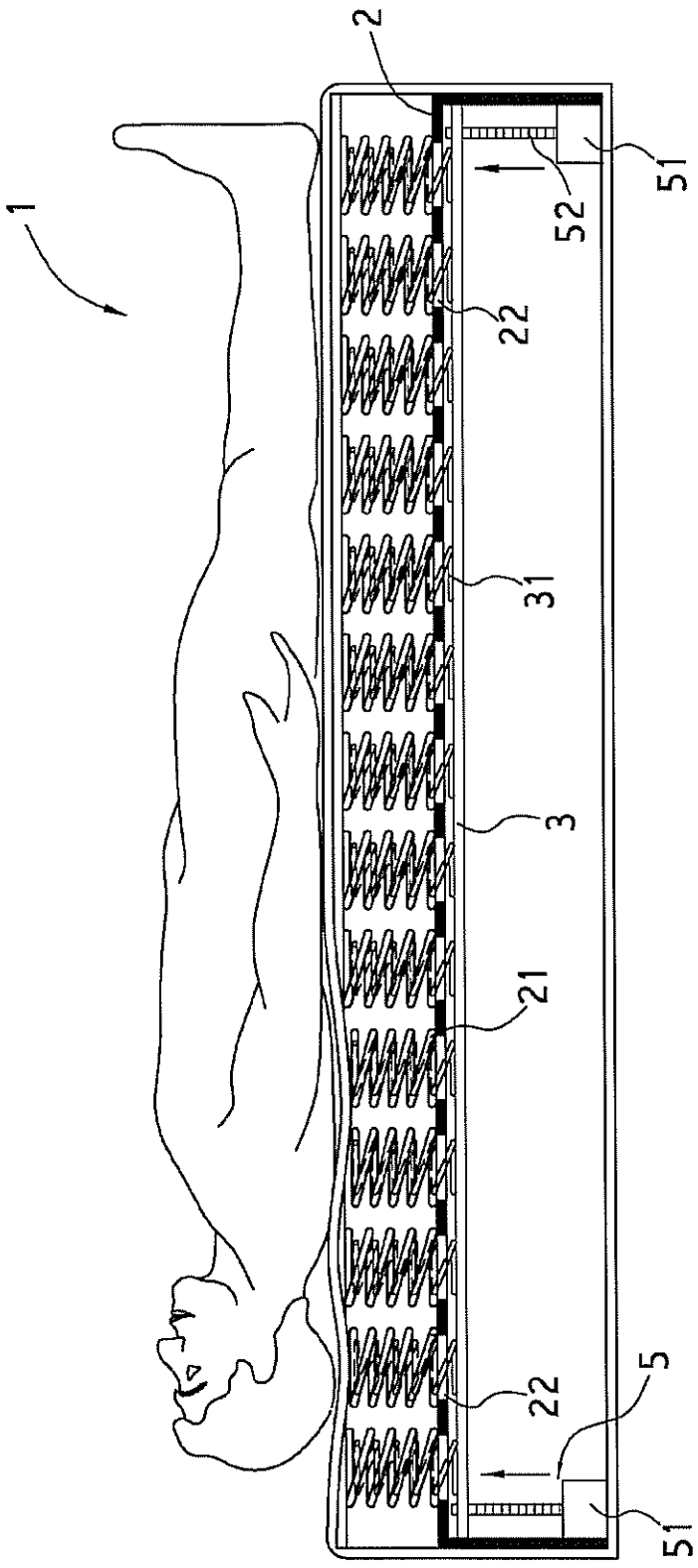

FIG.5

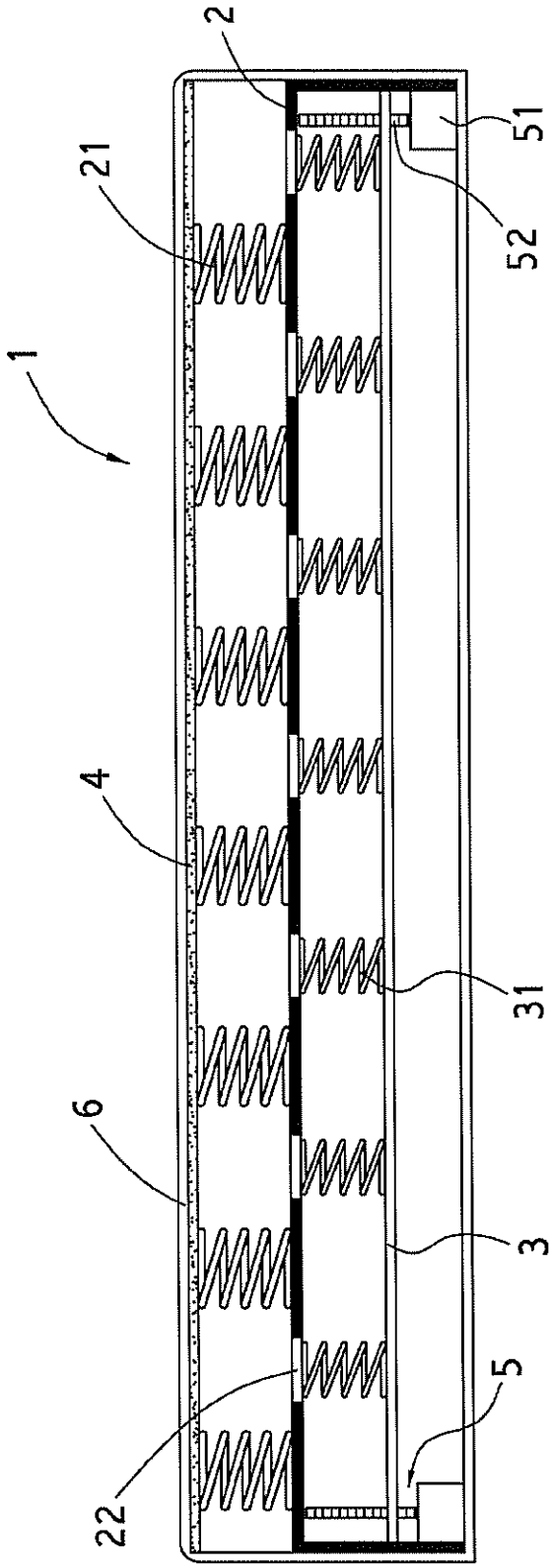

FIG.6

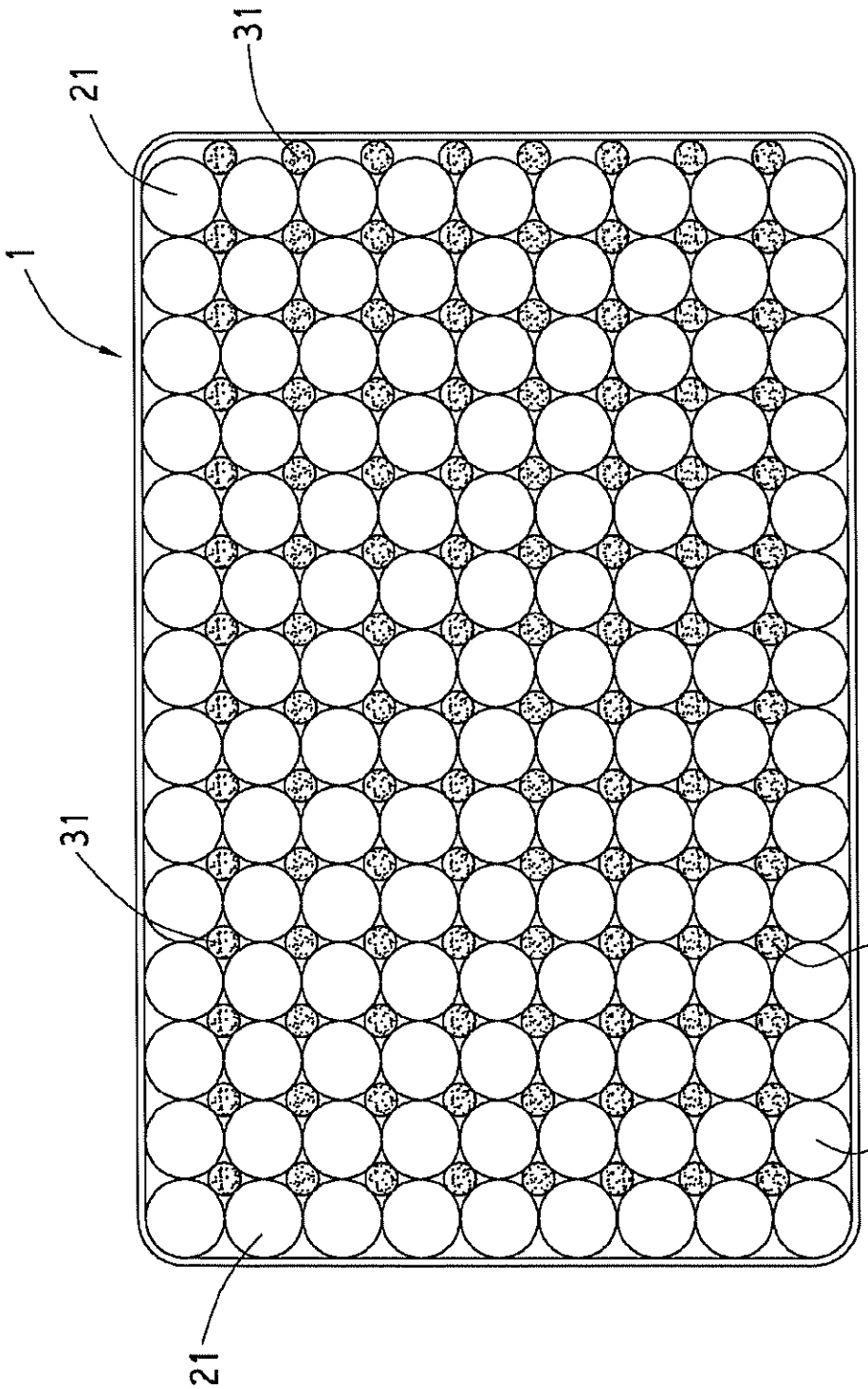

FIG.7 A

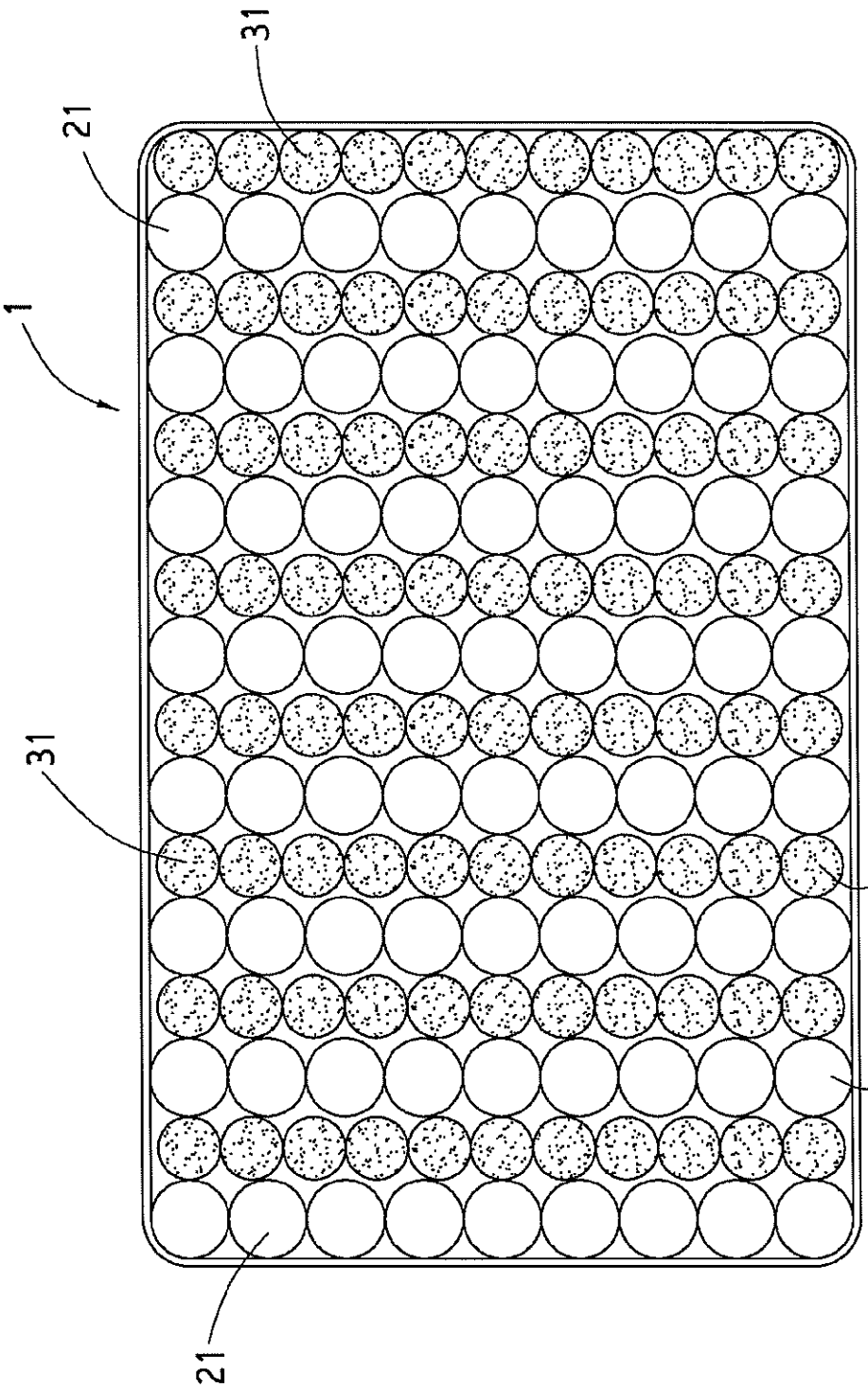

FIG.7 B

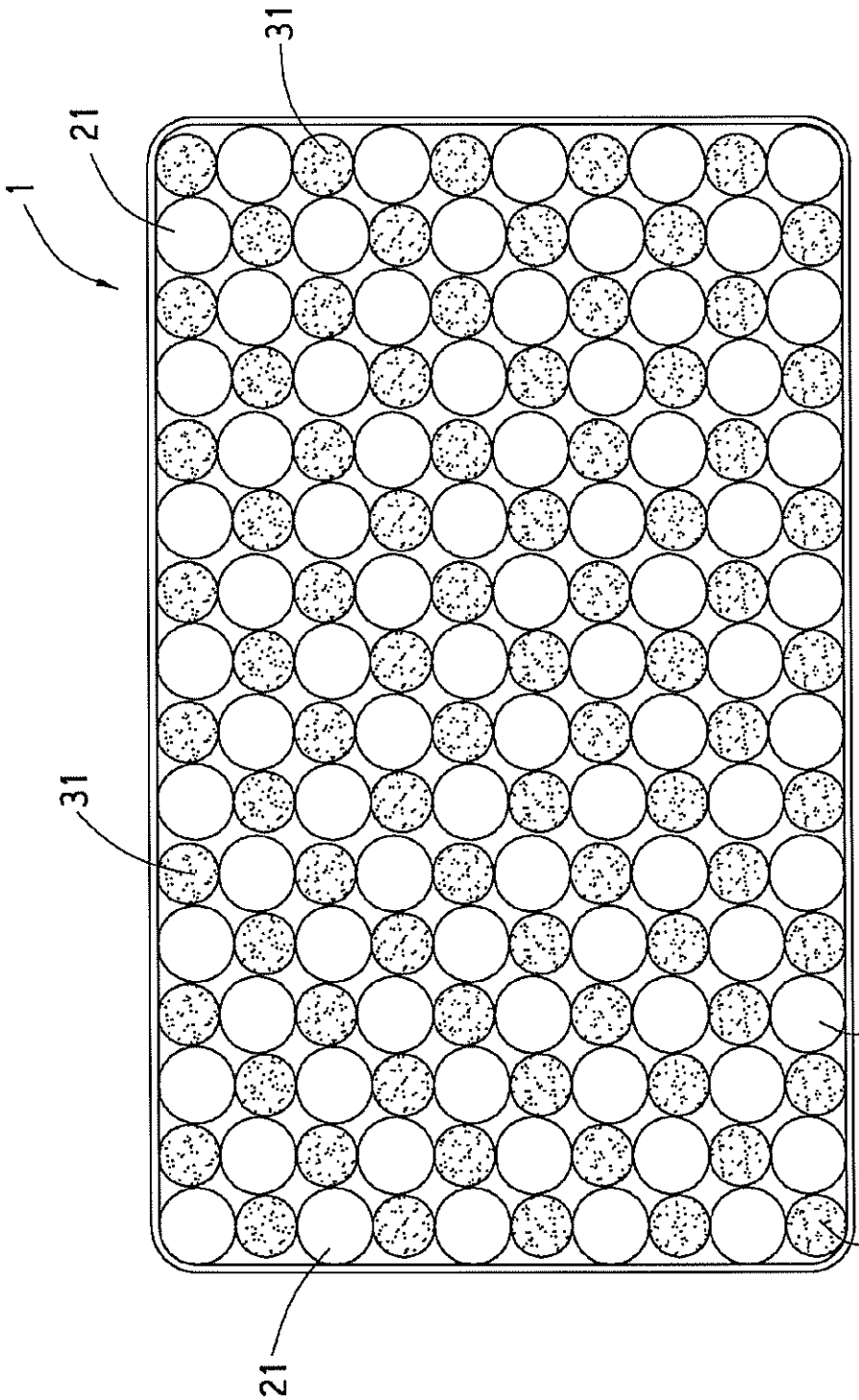

FIG.7C

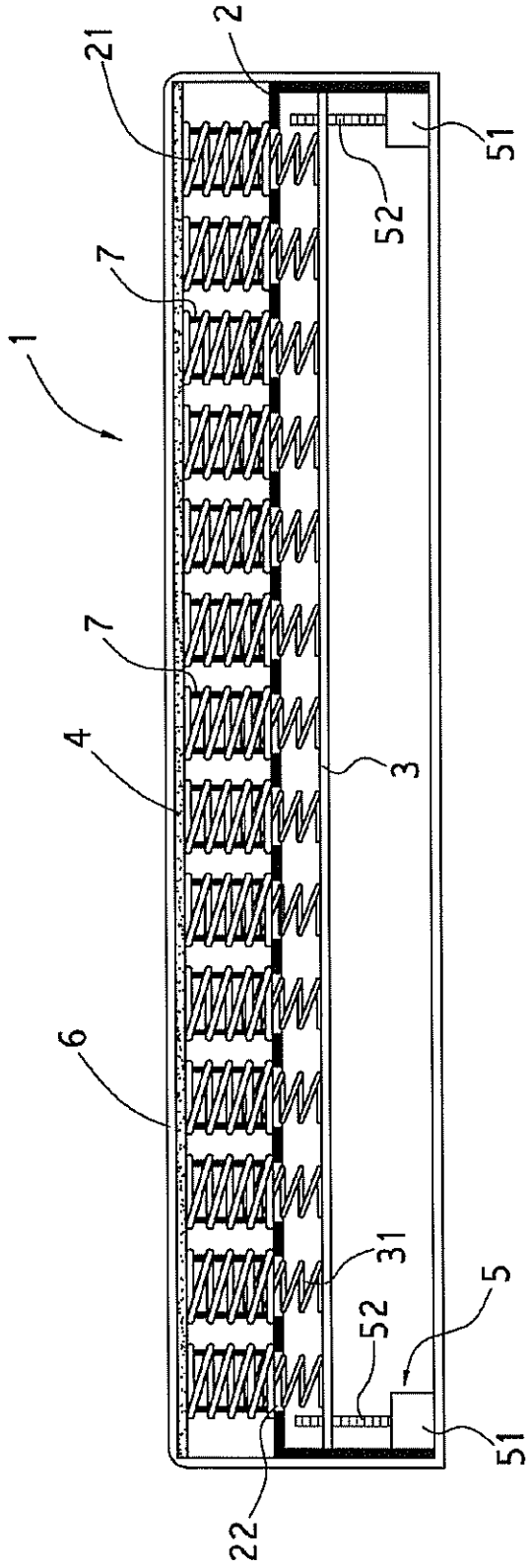

FIG.8