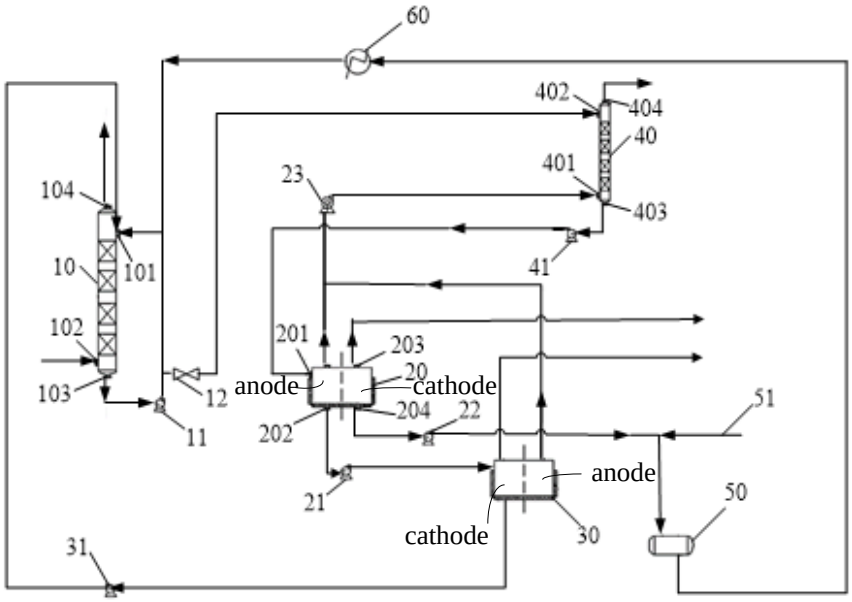
60
402
404
40
401
403
23
104
101
10
41
102
201
203
20
anode
cathode
103
12
204
22
51
202
11
anode
50
21
cathode
30
31

FIG. 1