FIG. 1

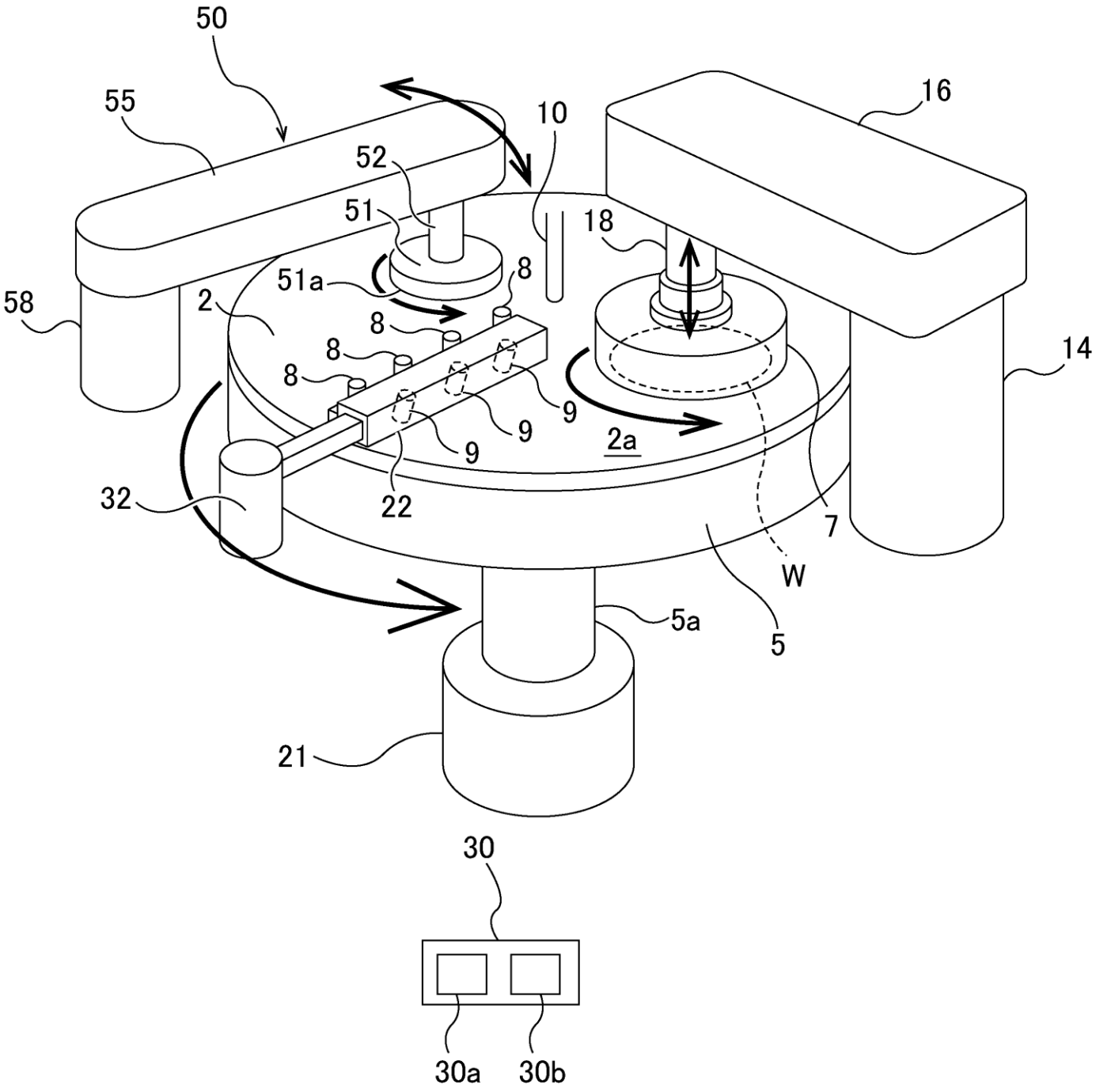
50
55
10
16
52
51
18
51a
8
58
2
8
14
8
8
9
9
9
2a
32
22
7
W
5a
5
21
30
30a
30b

FIG. 2

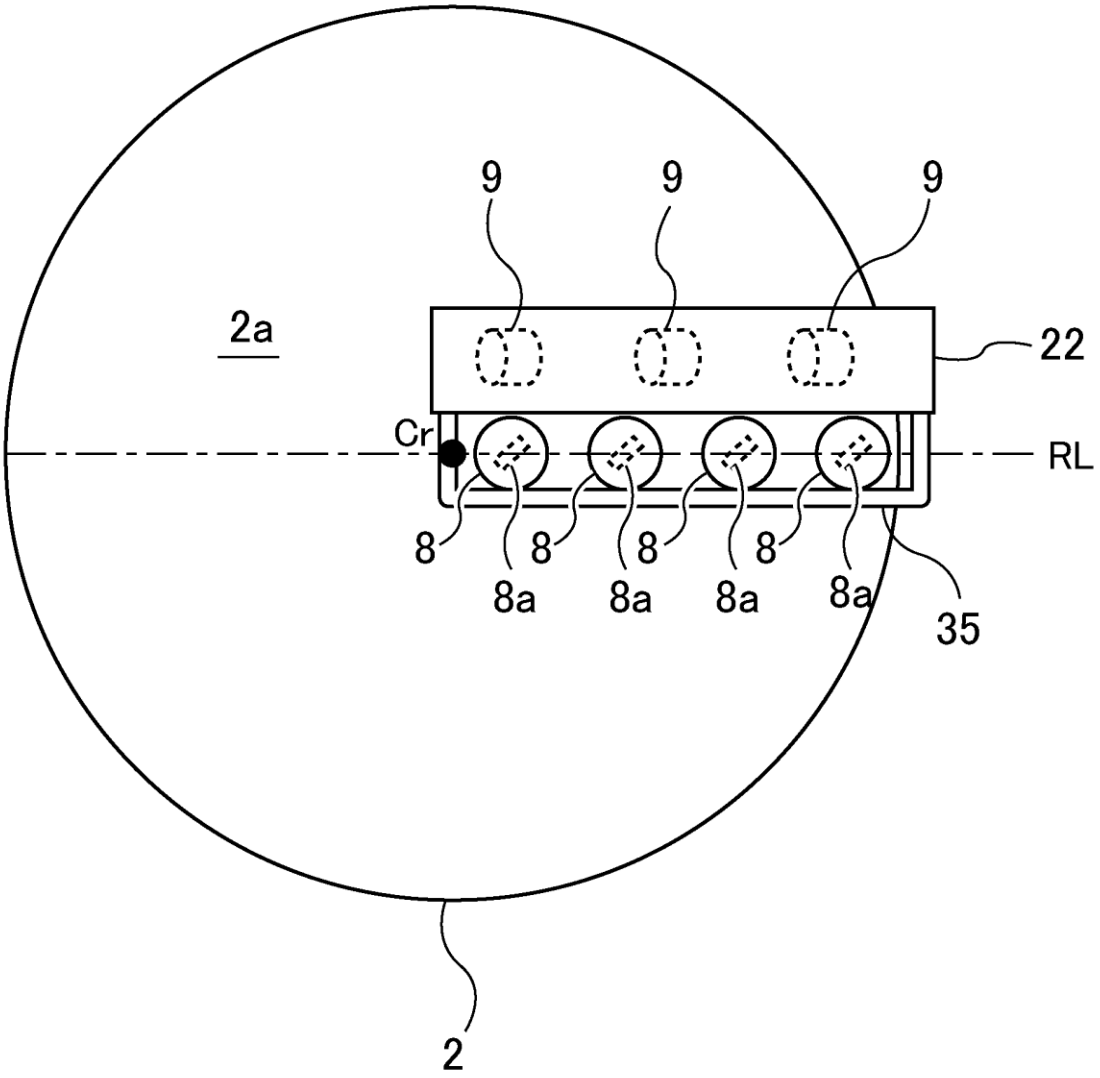

FIG. 3

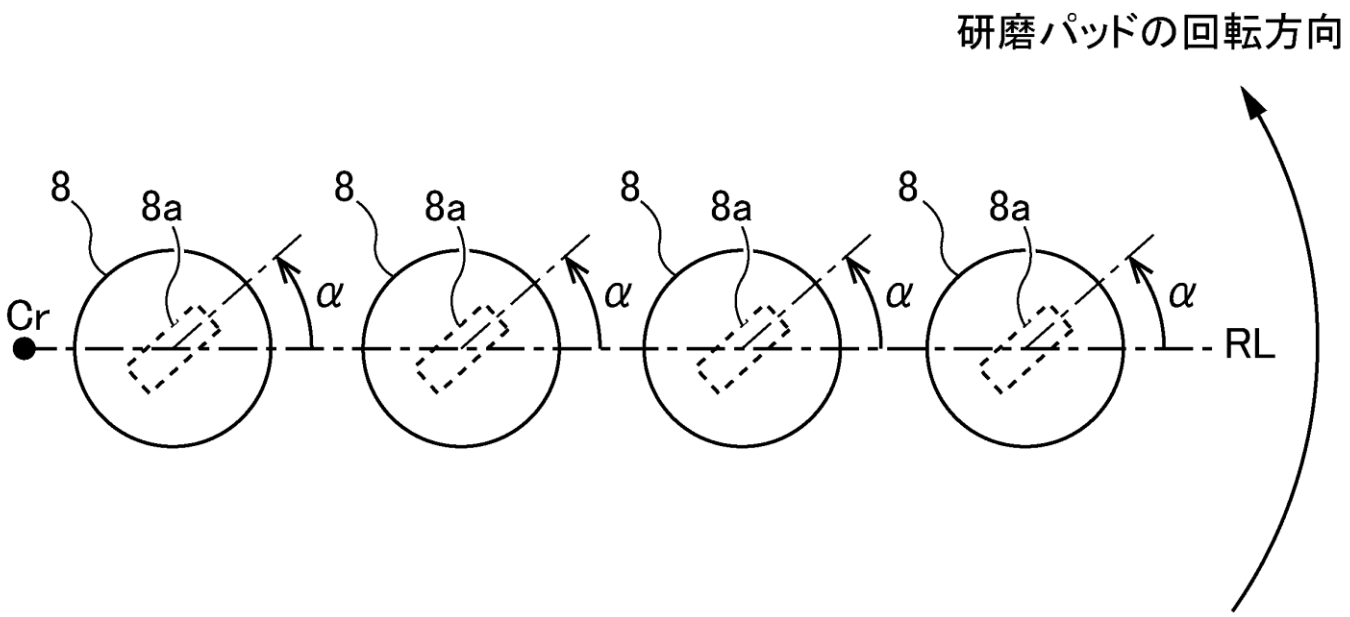

FIG. 4

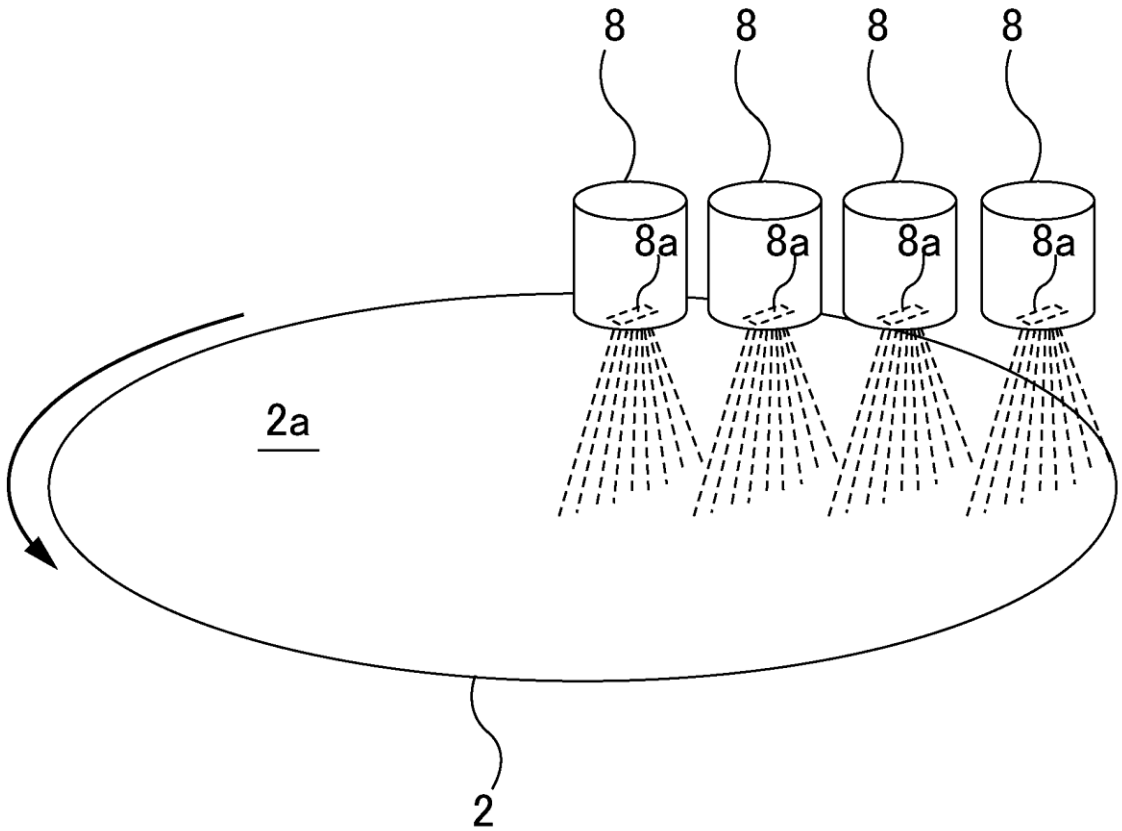

FIG. 5

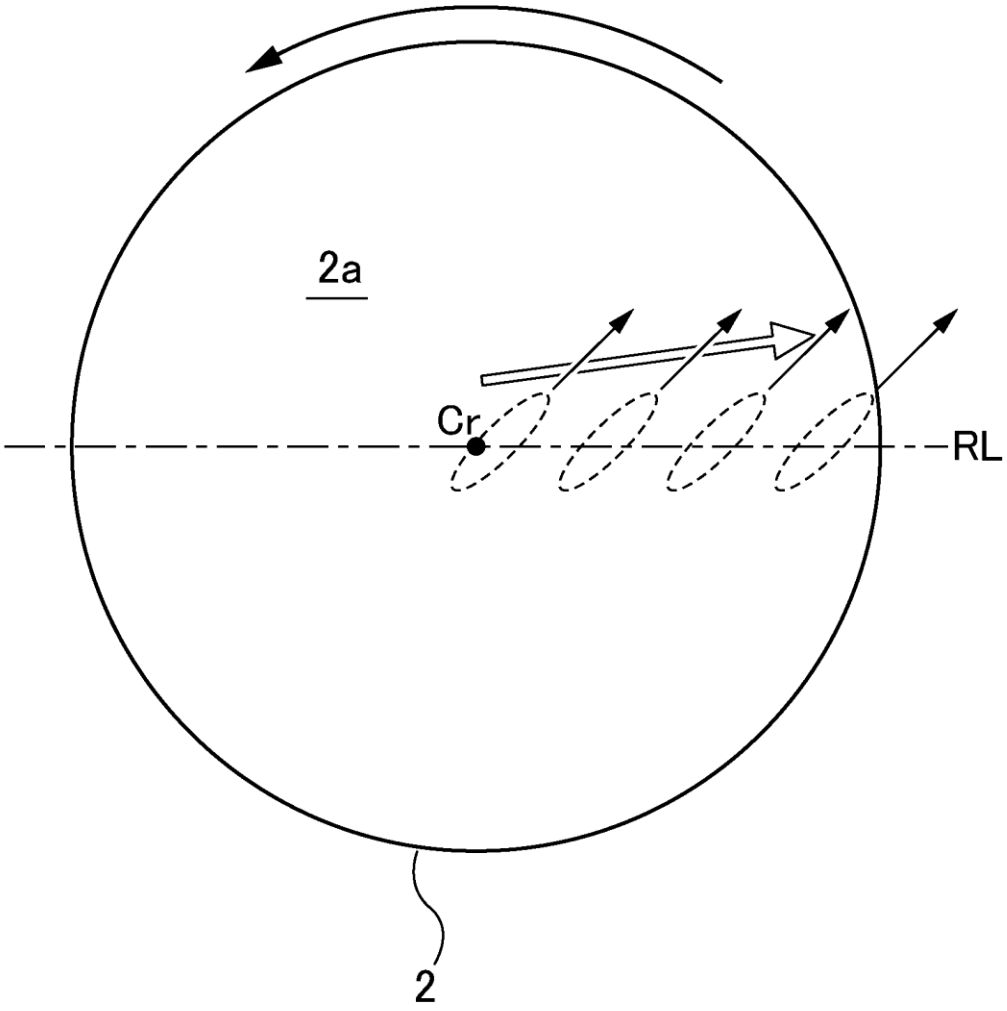

FIG. 6

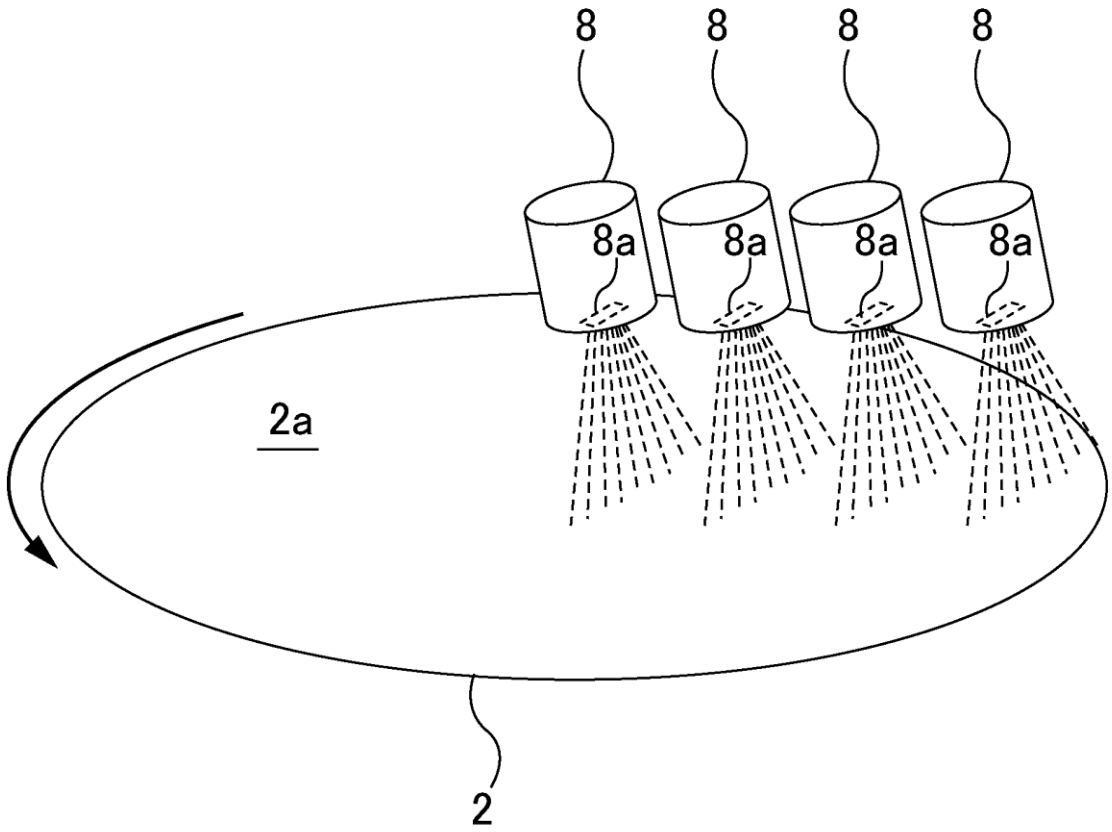

FIG. 7

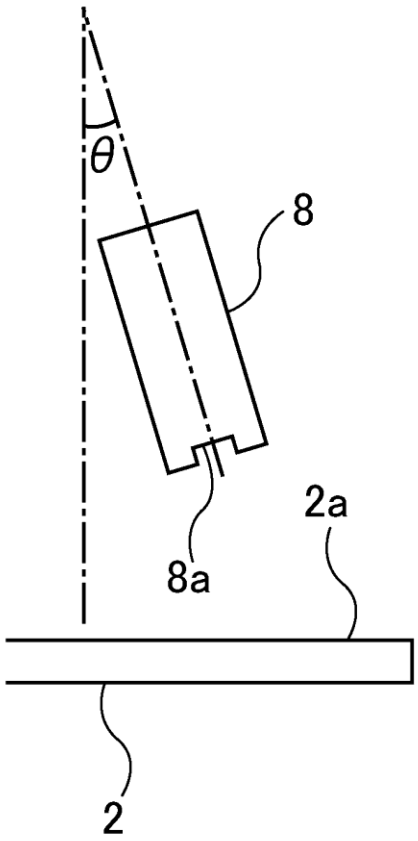

FIG. 8

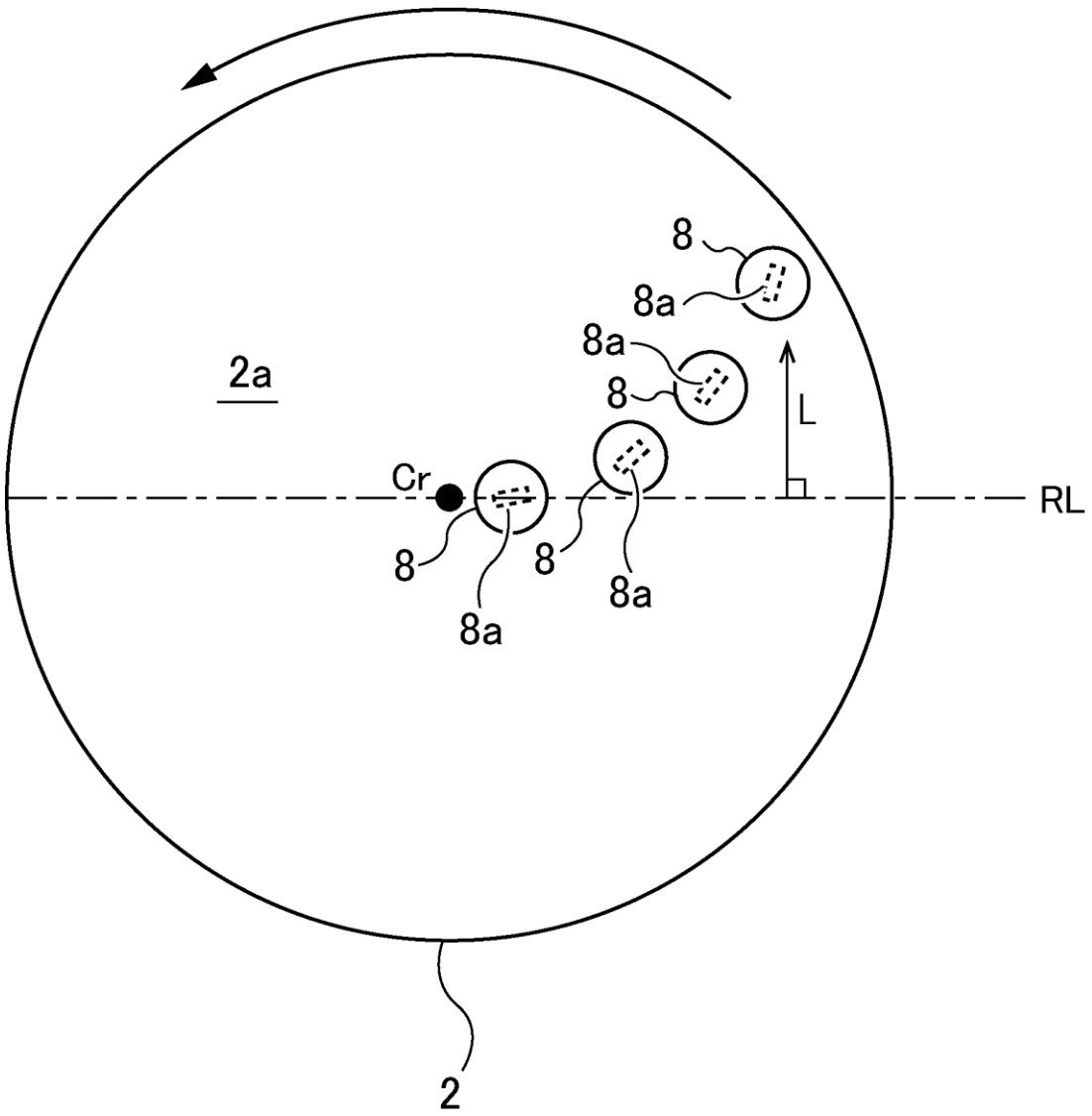

FIG. 9

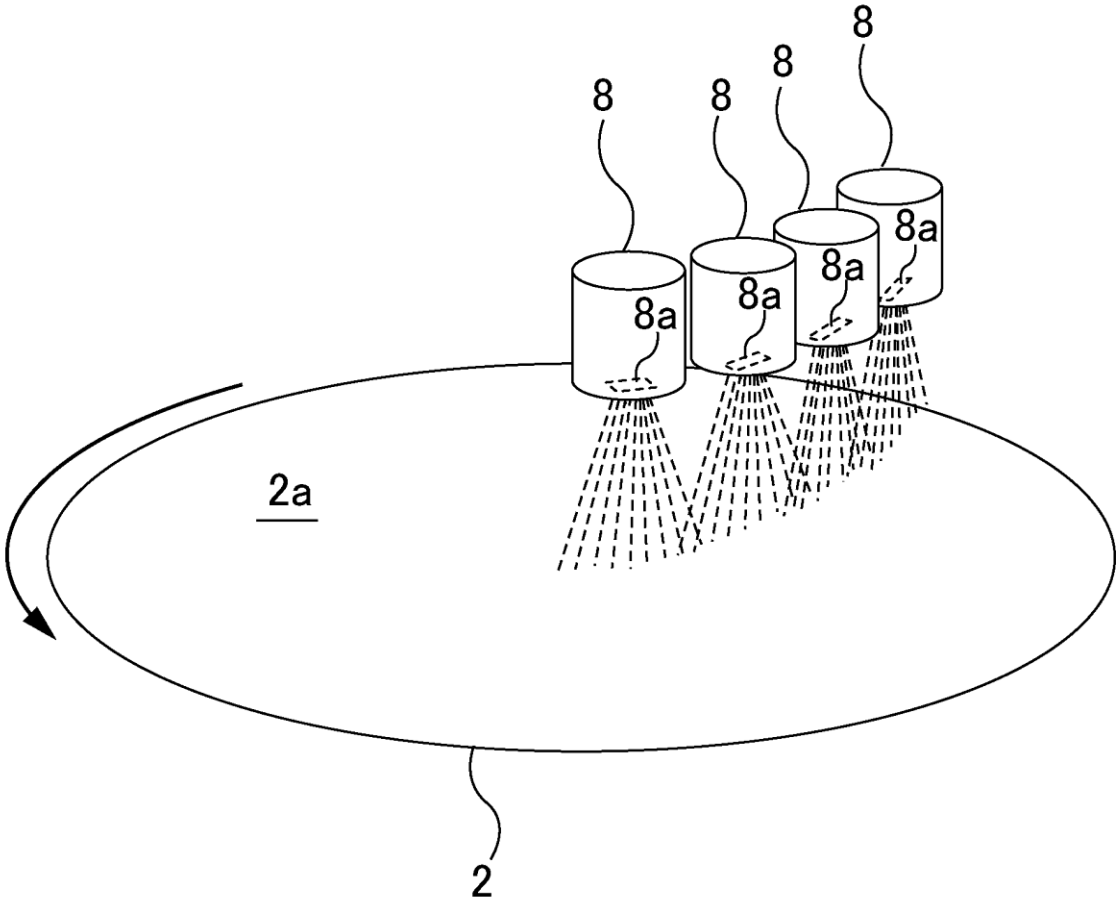

FIG. 10

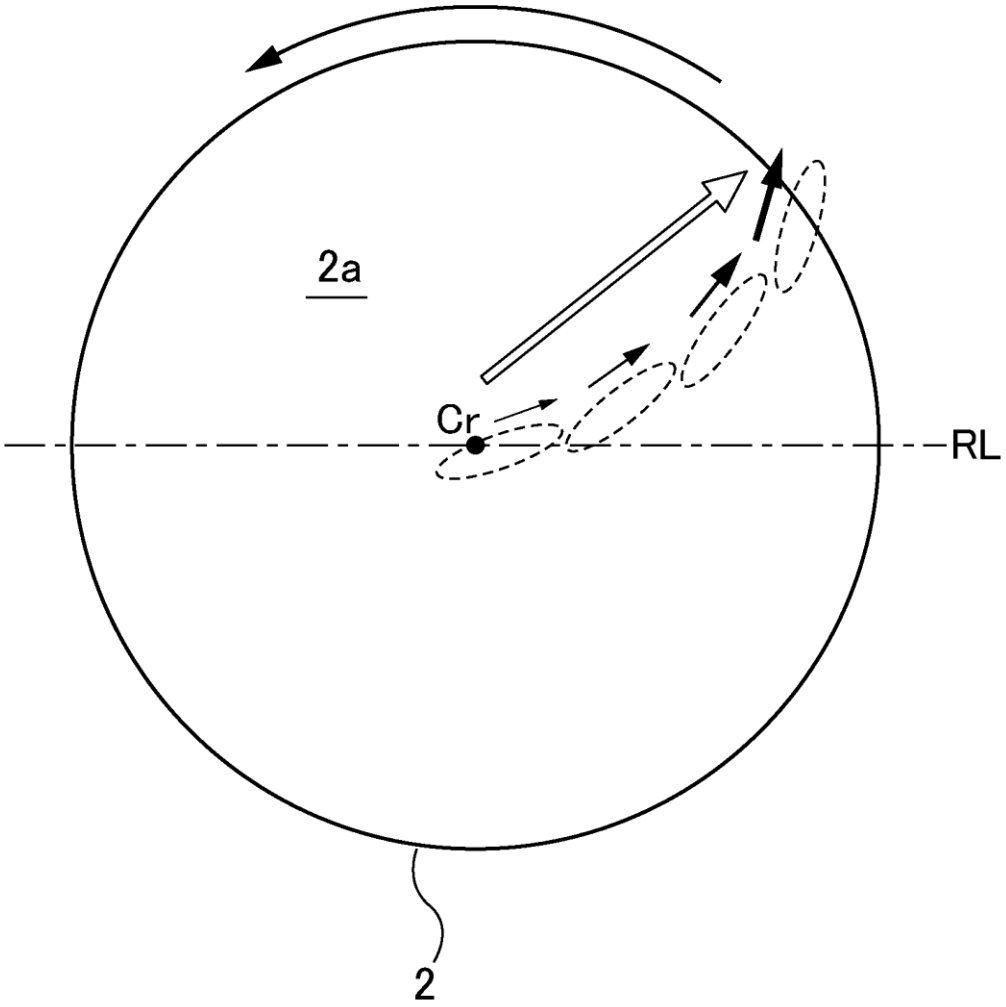

FIG. 11

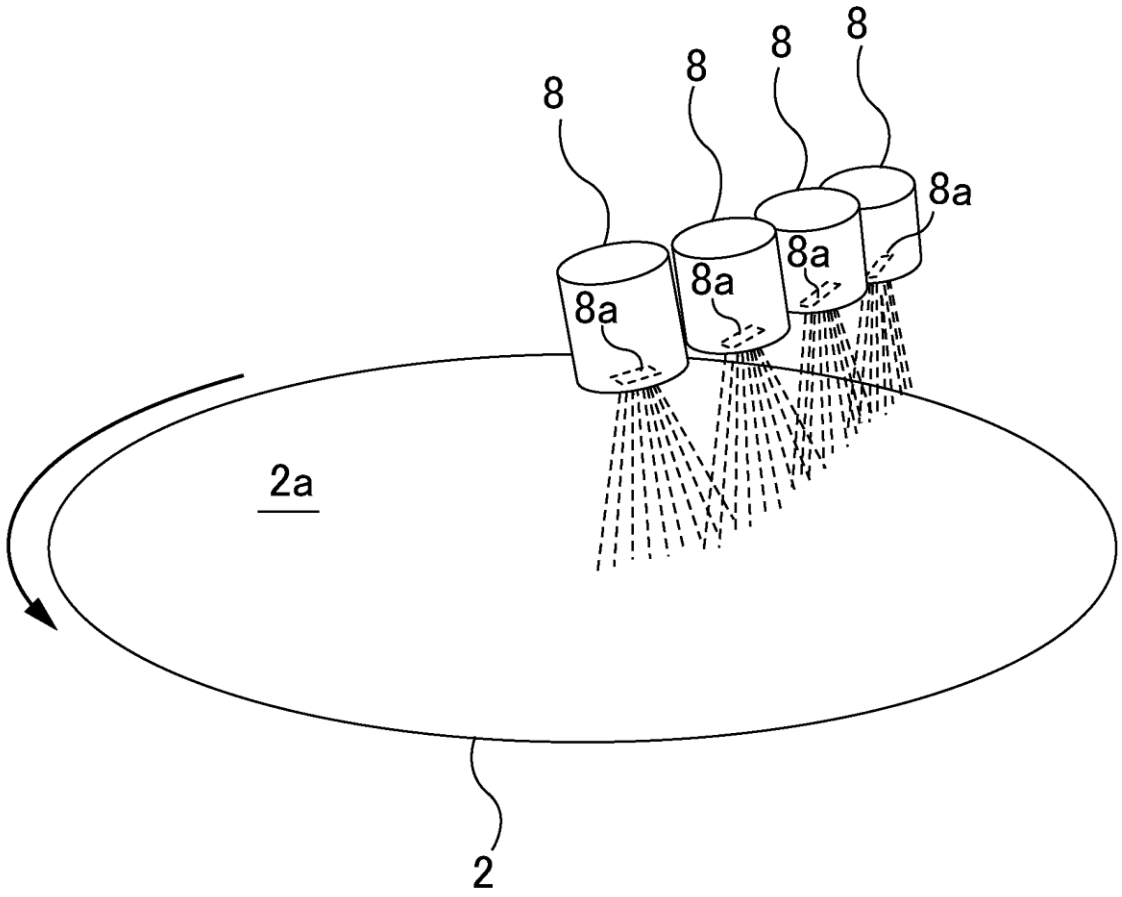

FIG. 12

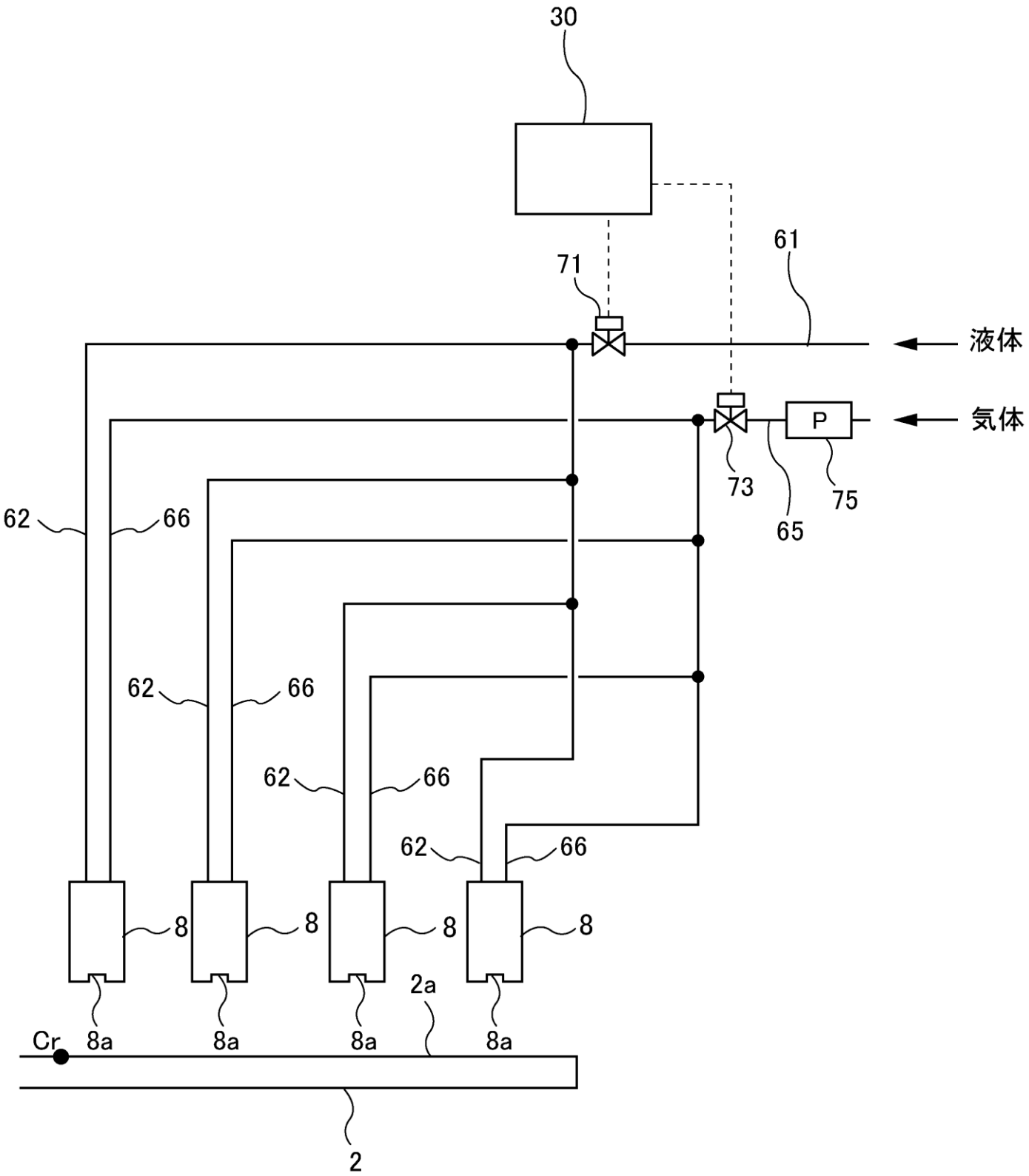

FIG. 13

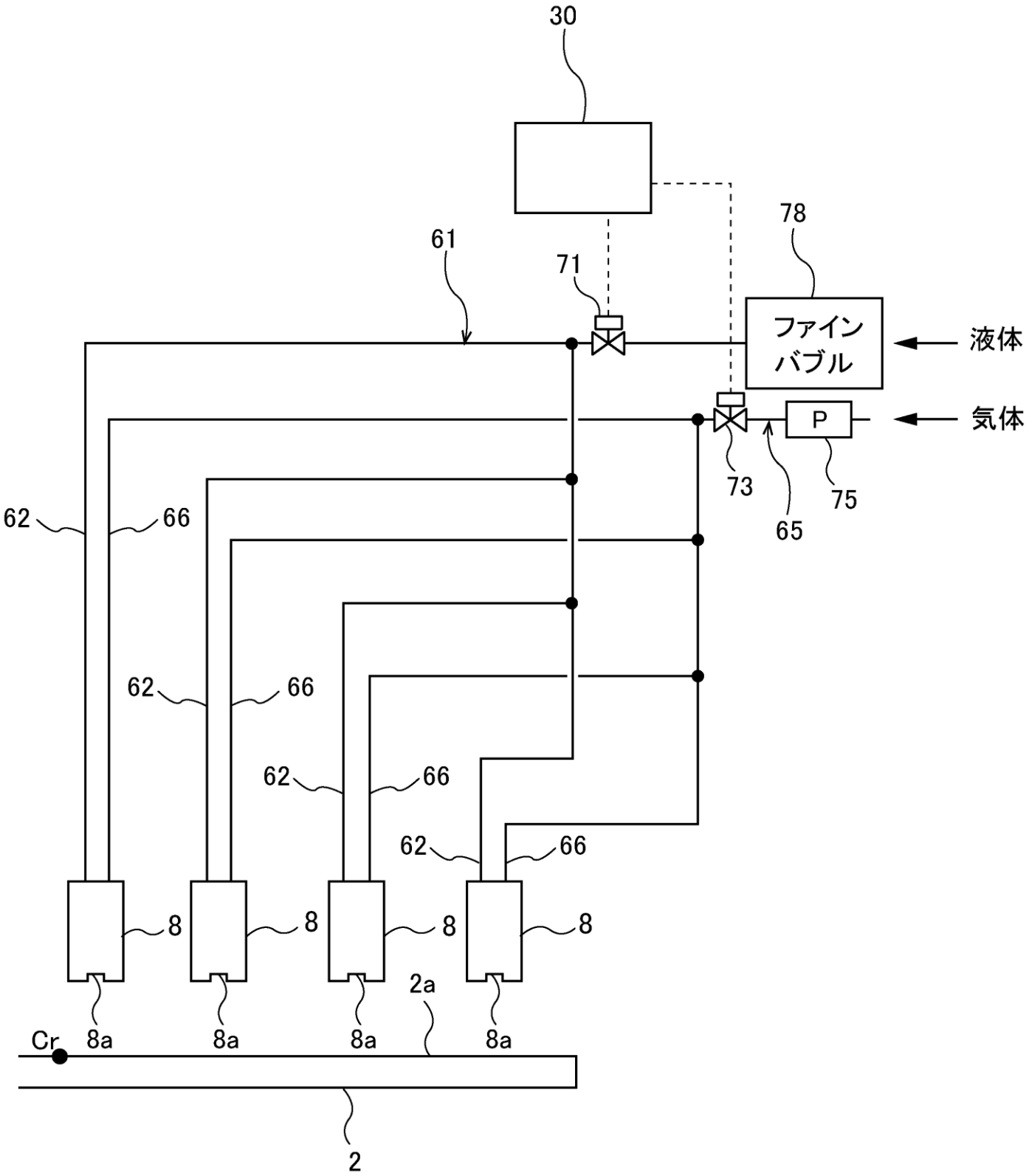
30
78
61
71
ファイン
バブル
液体
P
気体
73
75
65
62
66
62
66
62
66
62
66
8
8
8
8
2a
Cr
8a
8a
8a
8a
2

FIG. 14

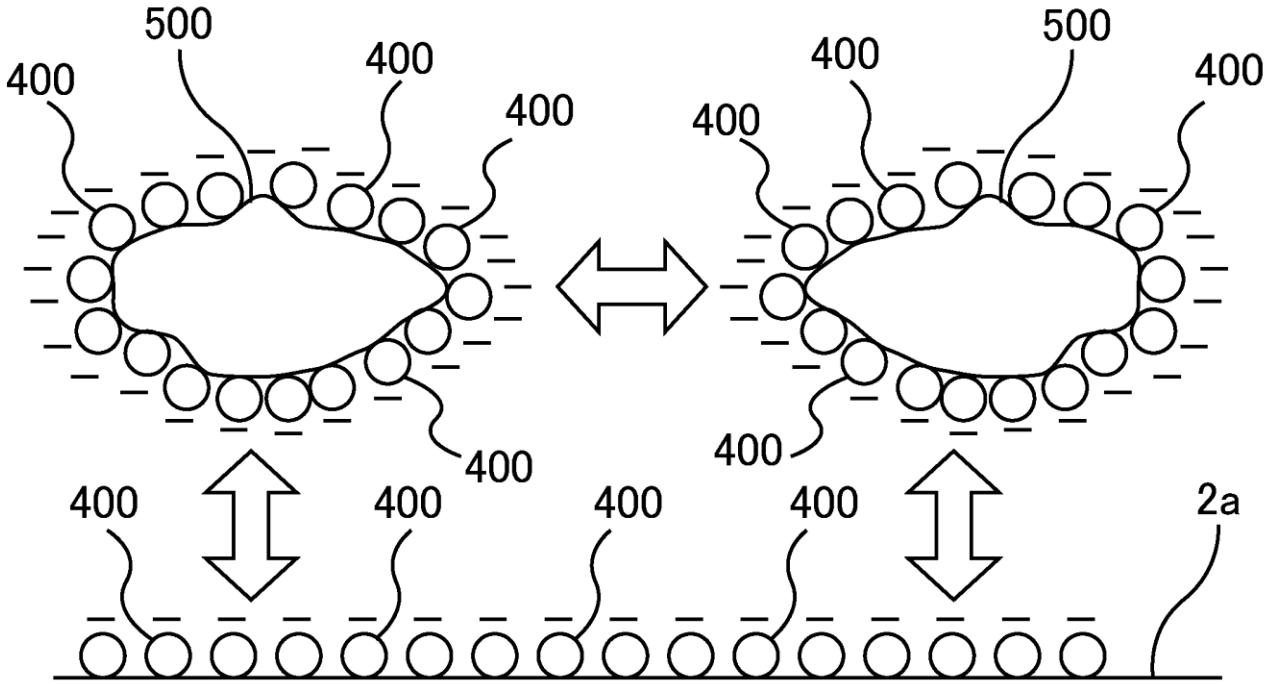
500
400
400
400
400
400
400
400
500
400
400
400
400
400
400
2a

FIG. 15

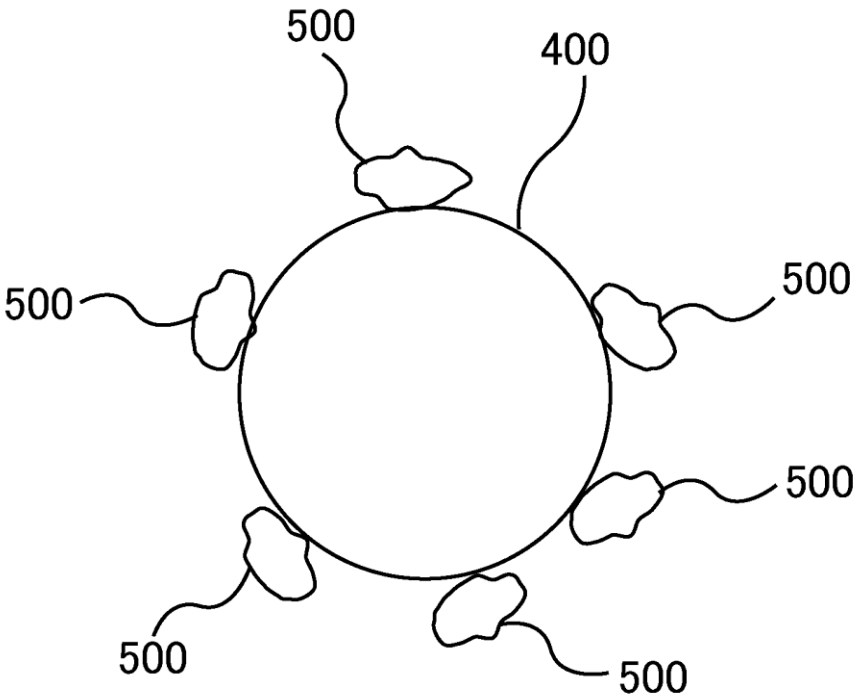
500
400
500
500
500
500
500

FIG. 16

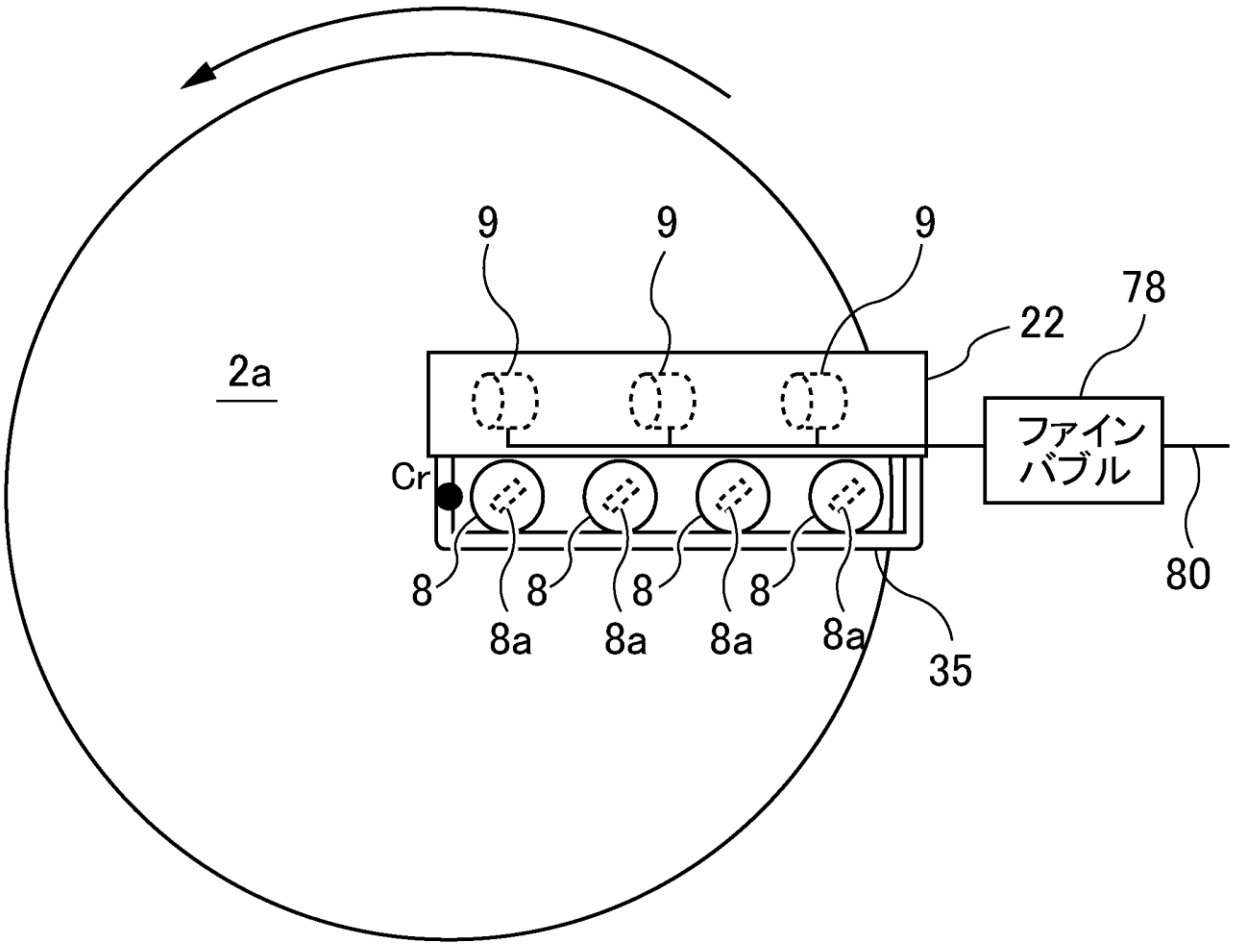

FIG. 17

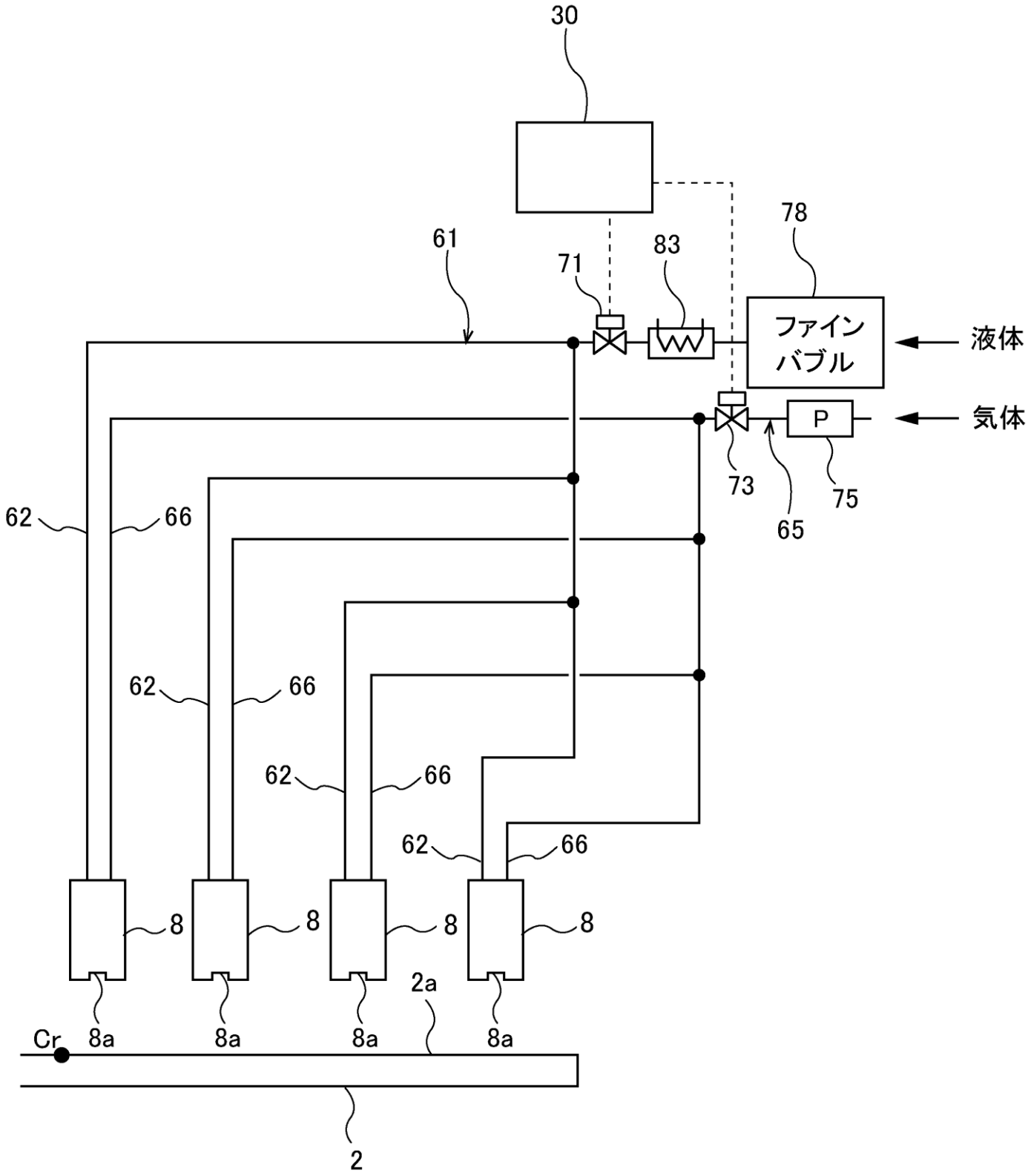

FIG. 18

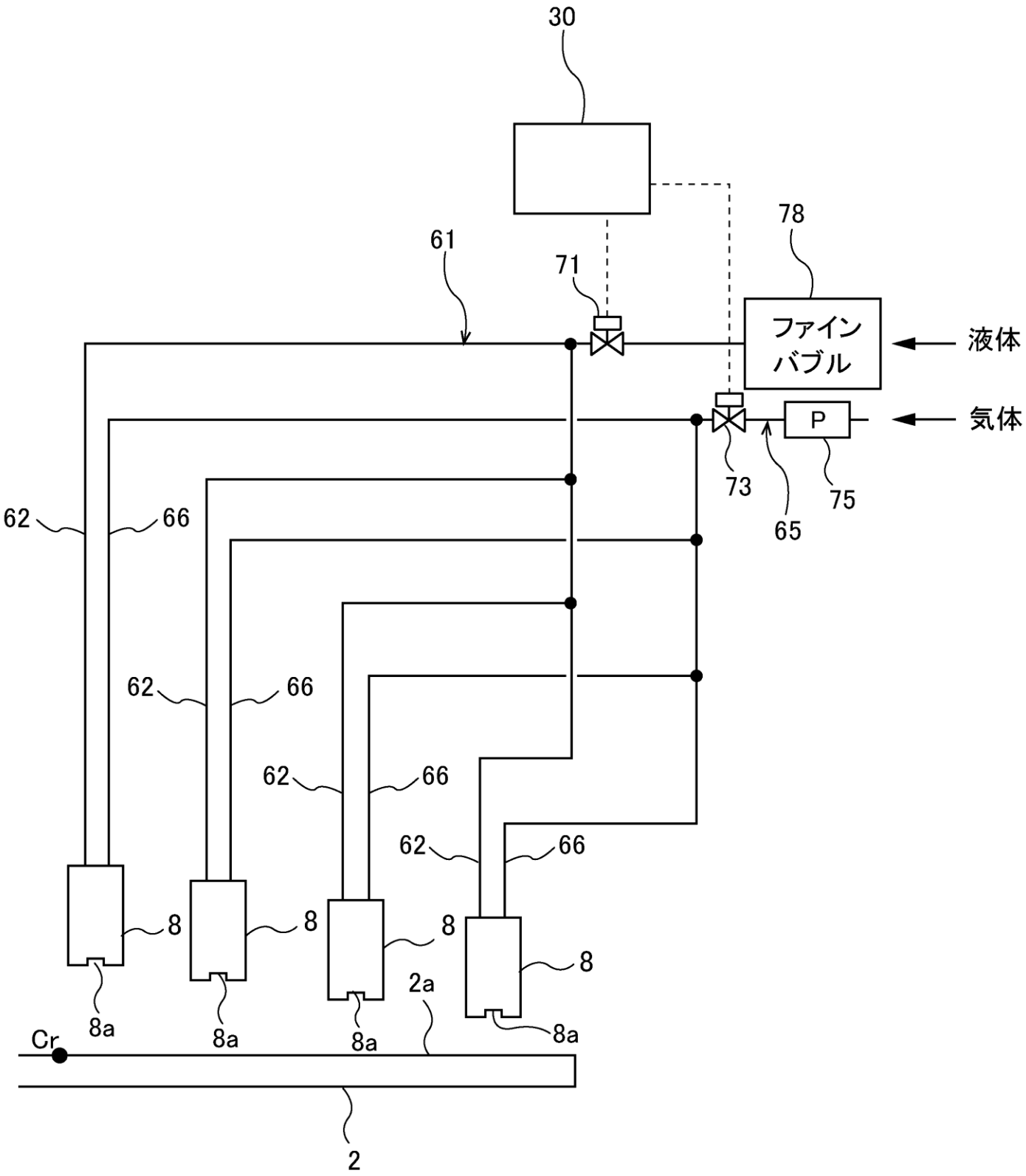
30
78
61
71
ファイン
バブル
液体
P
気体
73
75
65
62
66
62
66
62
66
62
66
8
8
8
8
8a
8a
8a
8a
2a
Cr
2

FIG. 19

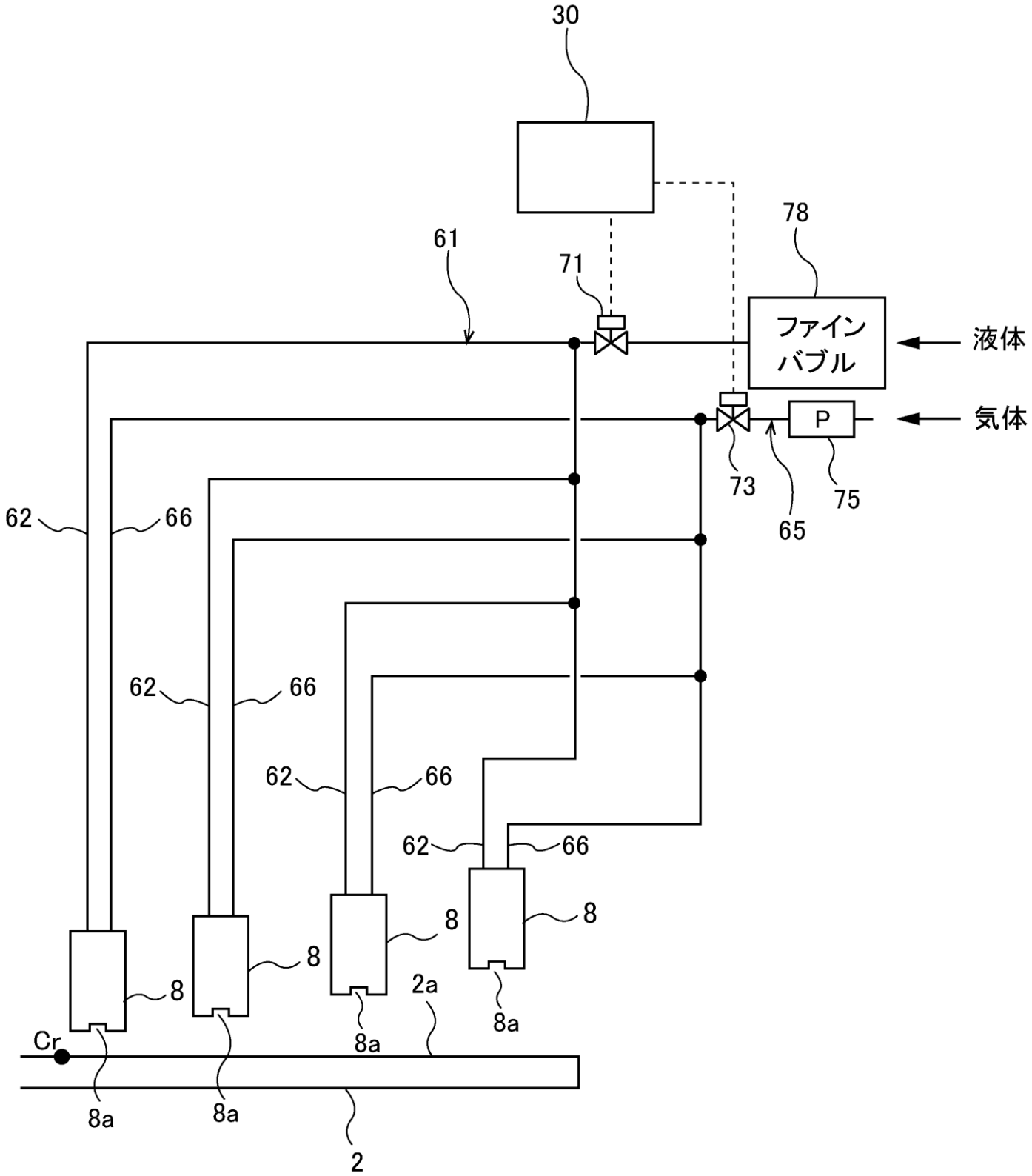
30
78
61
71
ファイン
バブル
液体
P
気体
73
75
65
62
66
62
66
62
66
62
66
8
8
8
8
2a
Cr
8a
8a
8a
8a
2

FIG. 20

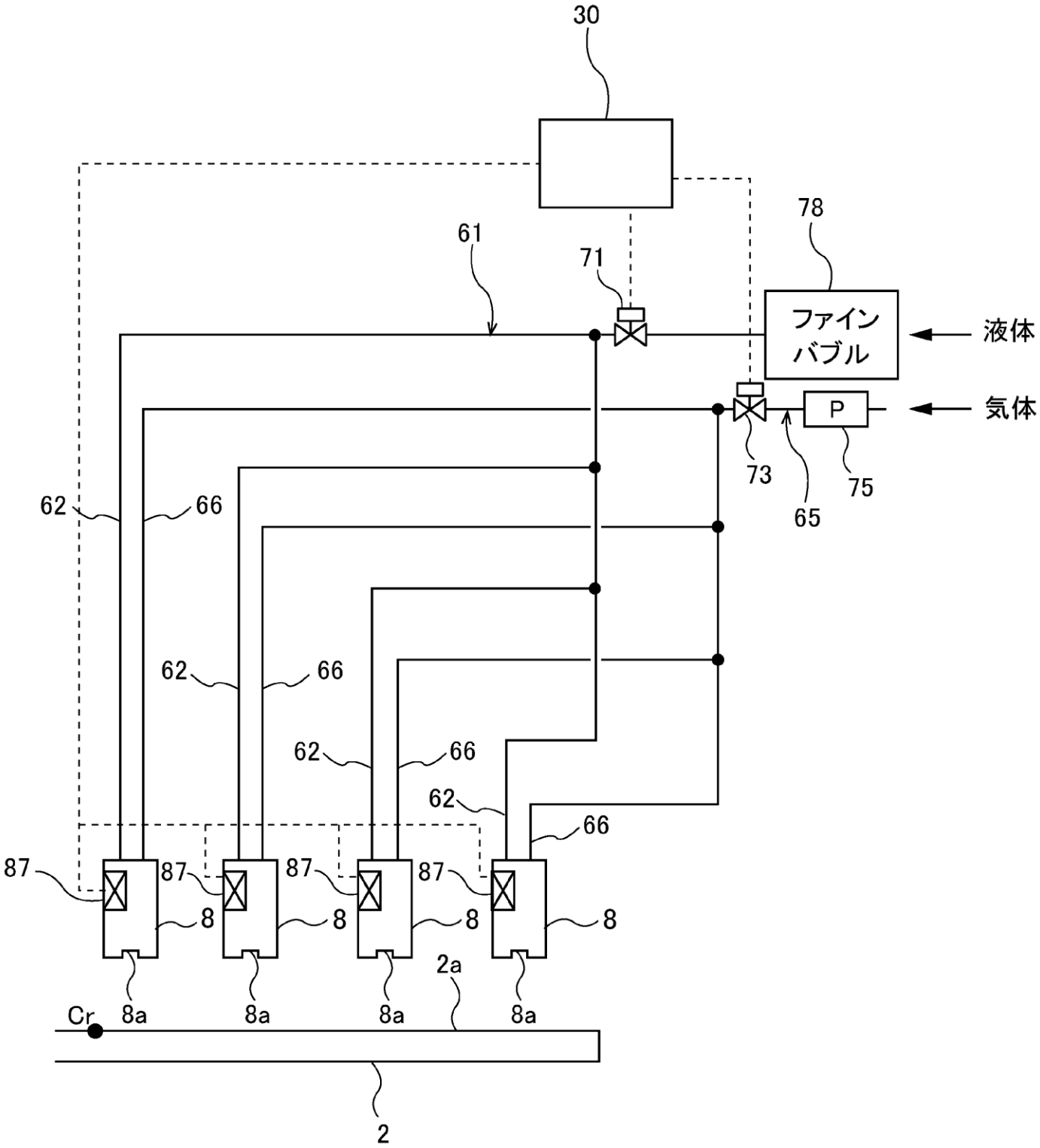

FIG. 21

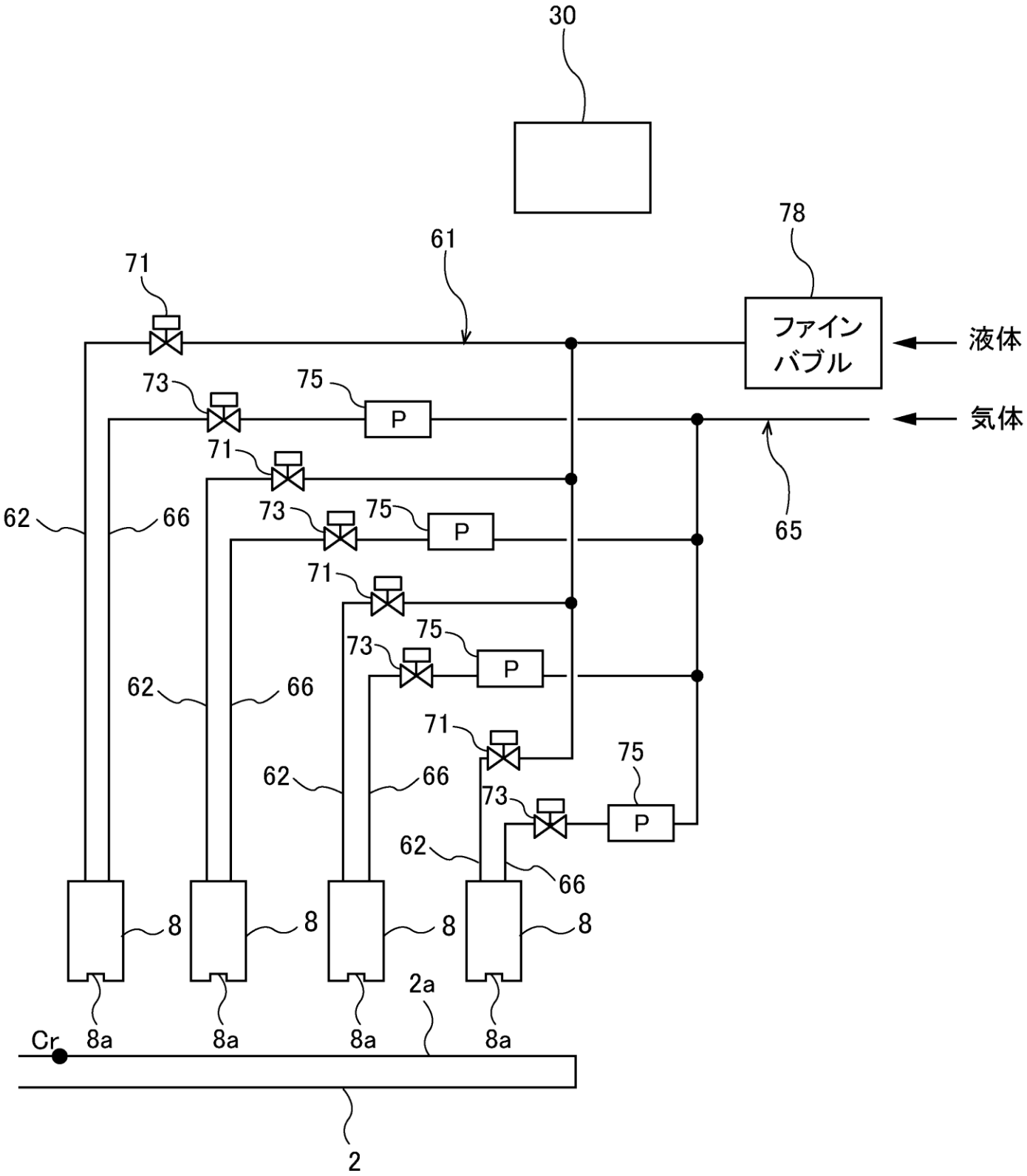
30
78
61
71
ファイン
バブル
液体
気体
73
75
P
71
62
66
65
73
75
P
71
75
73
P
62
66
71
75
62
66
73
P
62
66
8
8
8
8
2a
Cr
8a
8a
8a
8a
2

FIG. 22

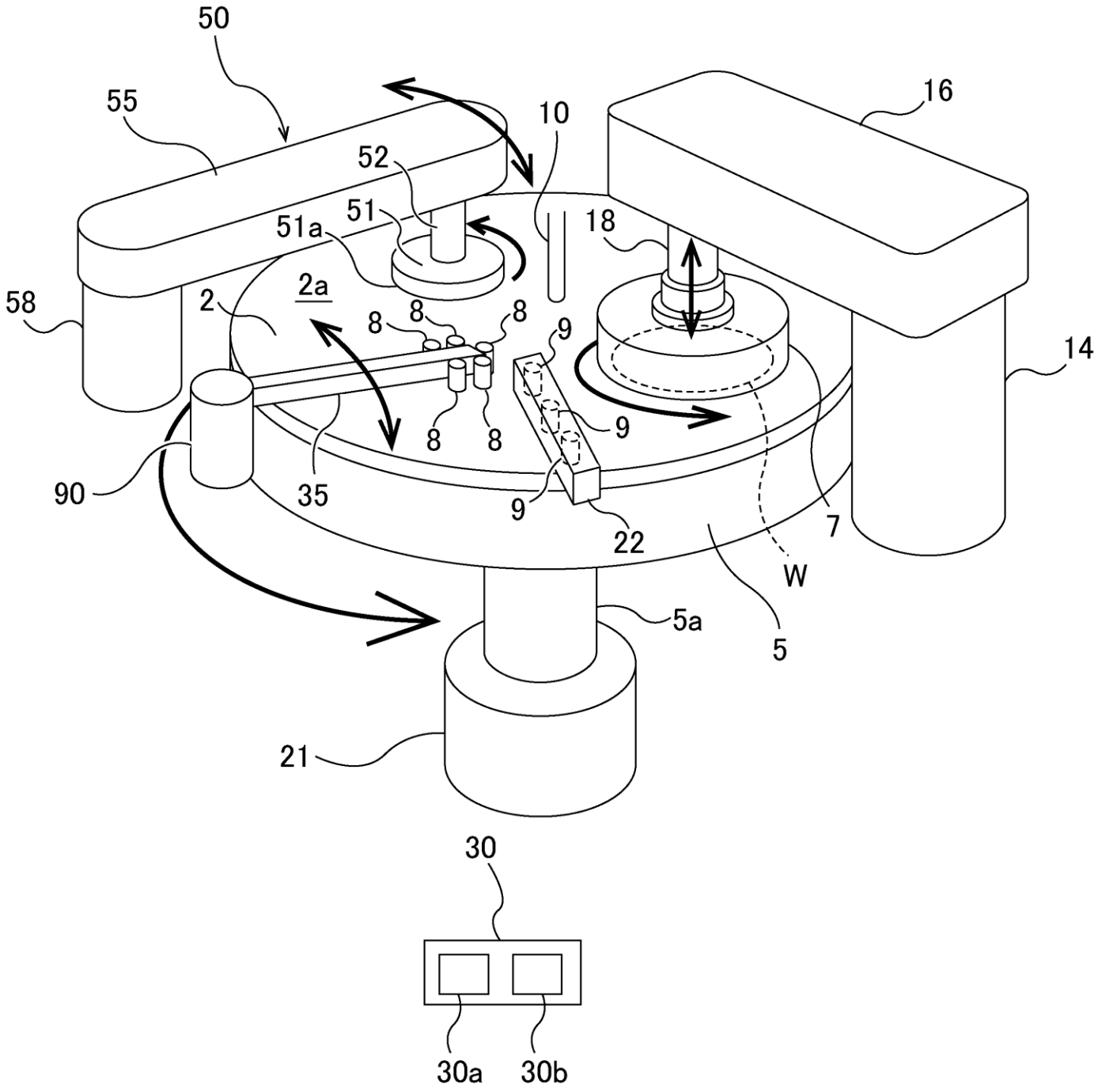
50
55
10
16
52
51
51a
18
58
2
2a
8
8
8
9
14
8
8
9
90
35
9
22
7
W
5a
5
21
30
30a
30b

FIG. 23

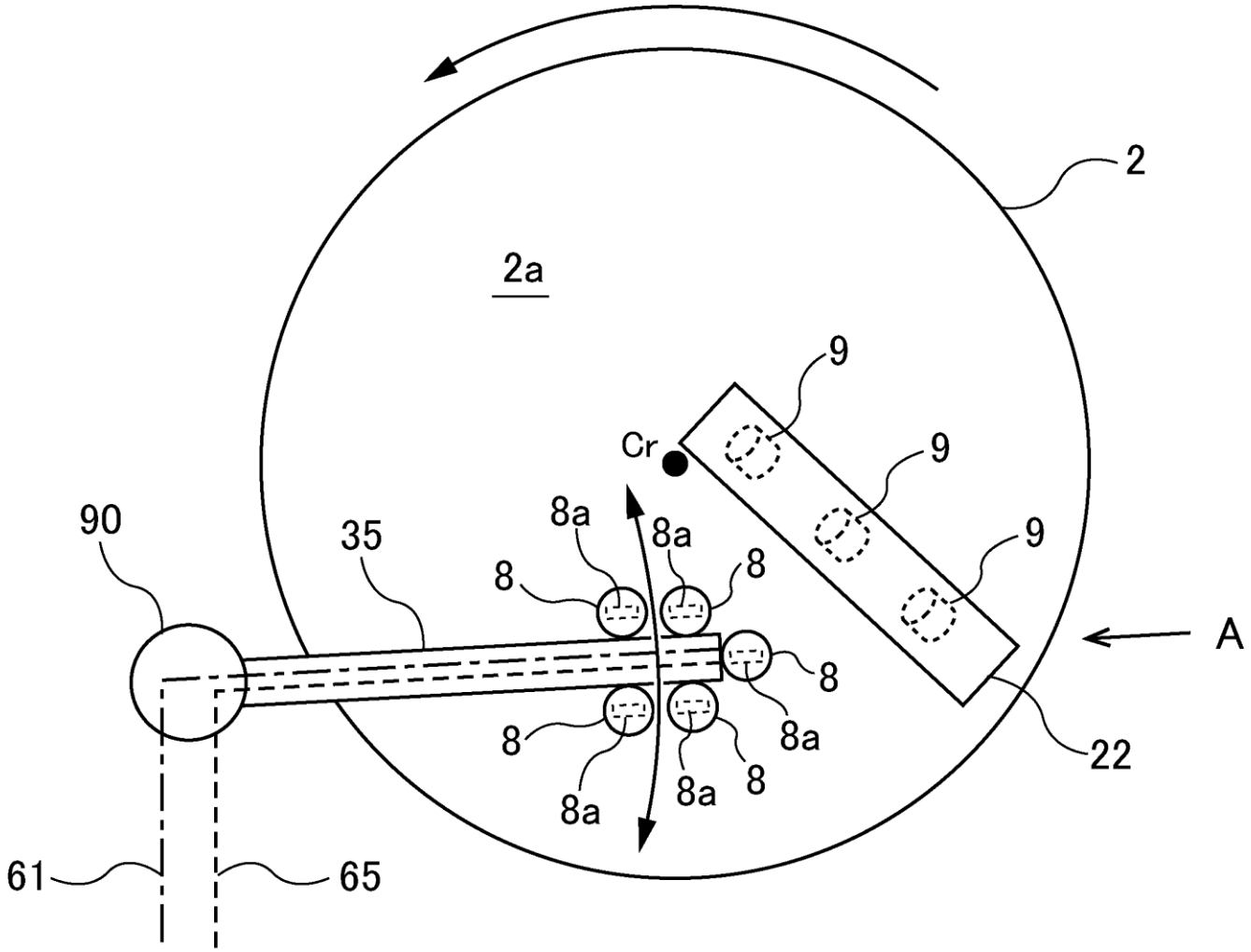

FIG. 24

