FIG. 1

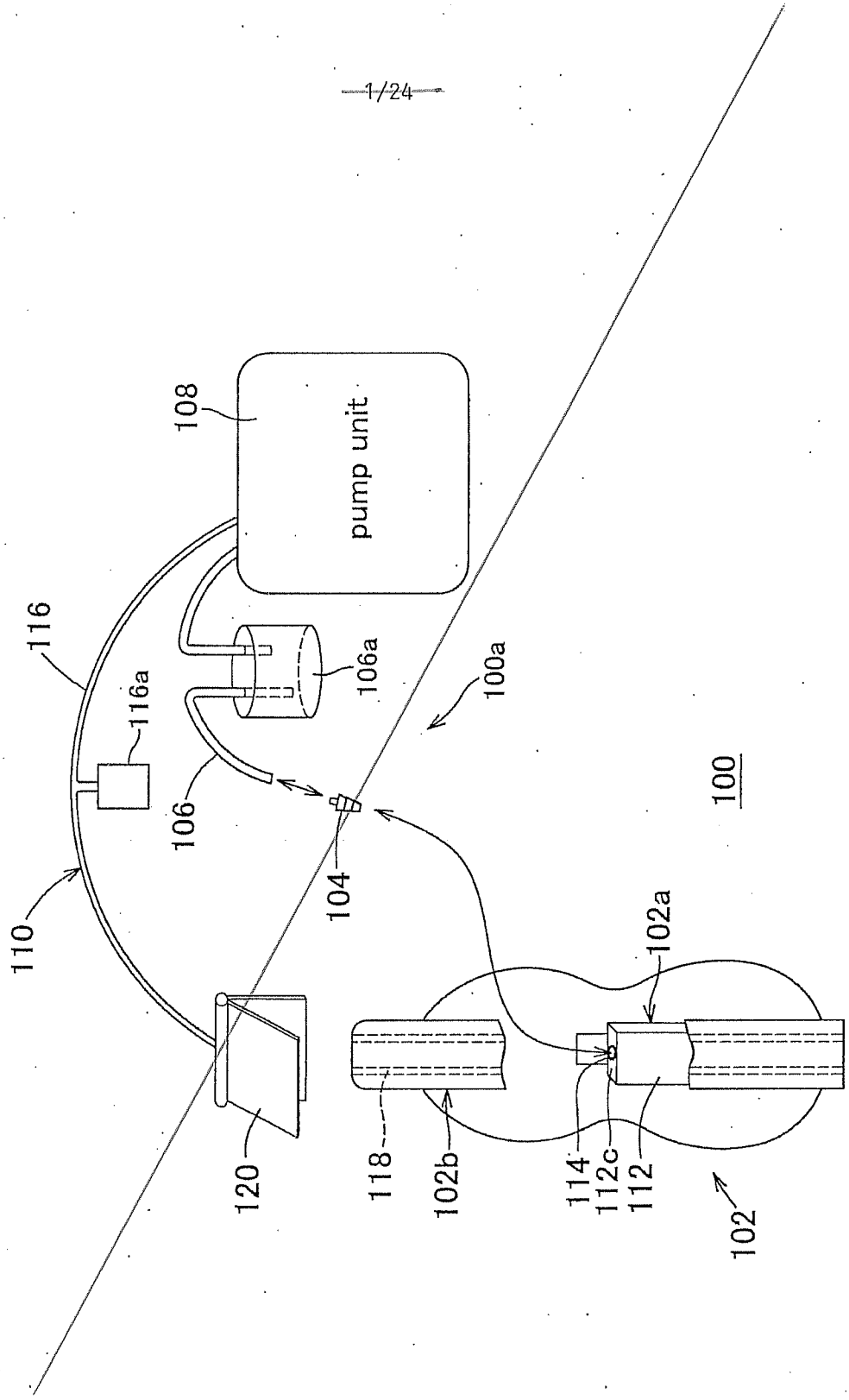
pump unit
108
116
116a
106a
100a
106
104
110
100
102a
120
118
102b
114
112c
112
102

FIG.2

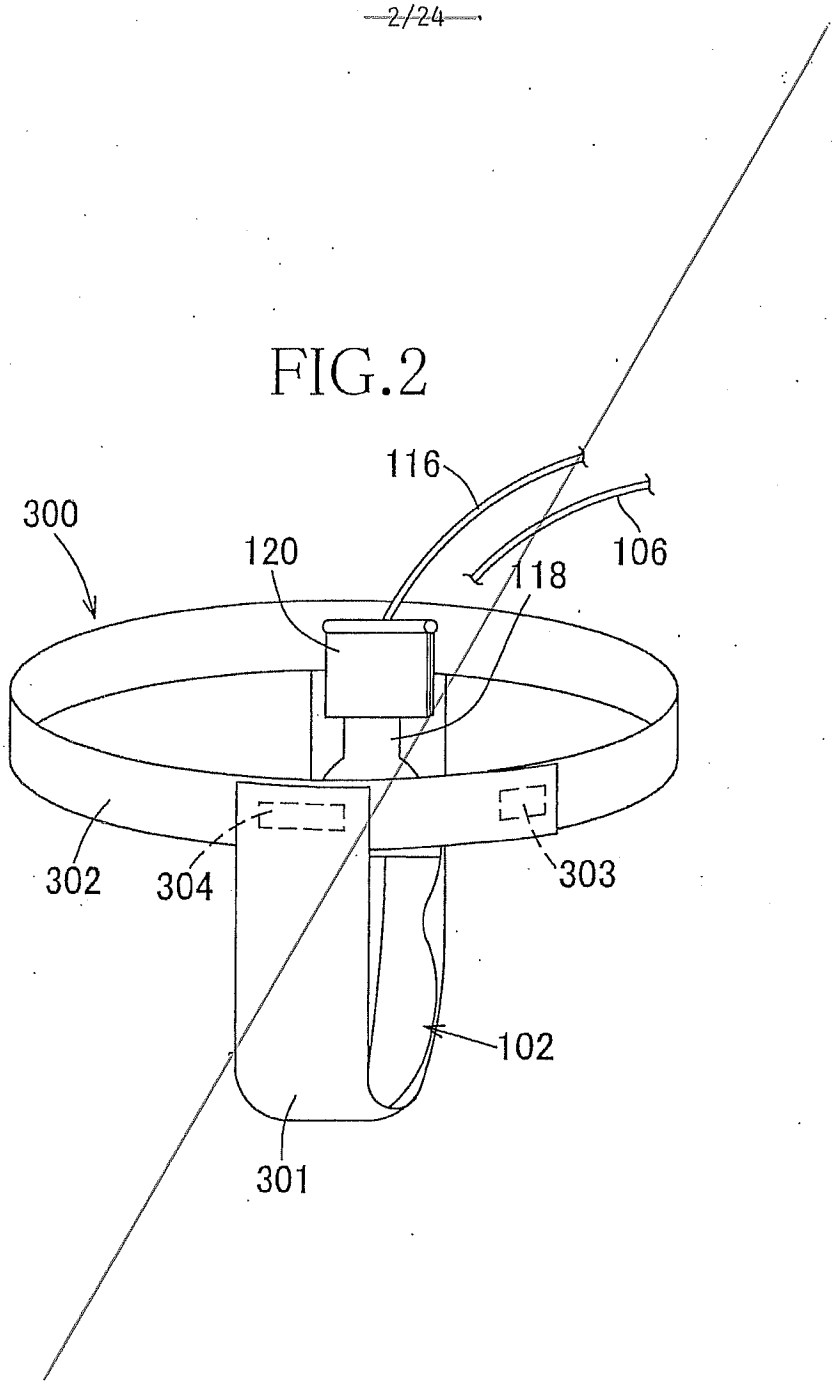

FIG.3

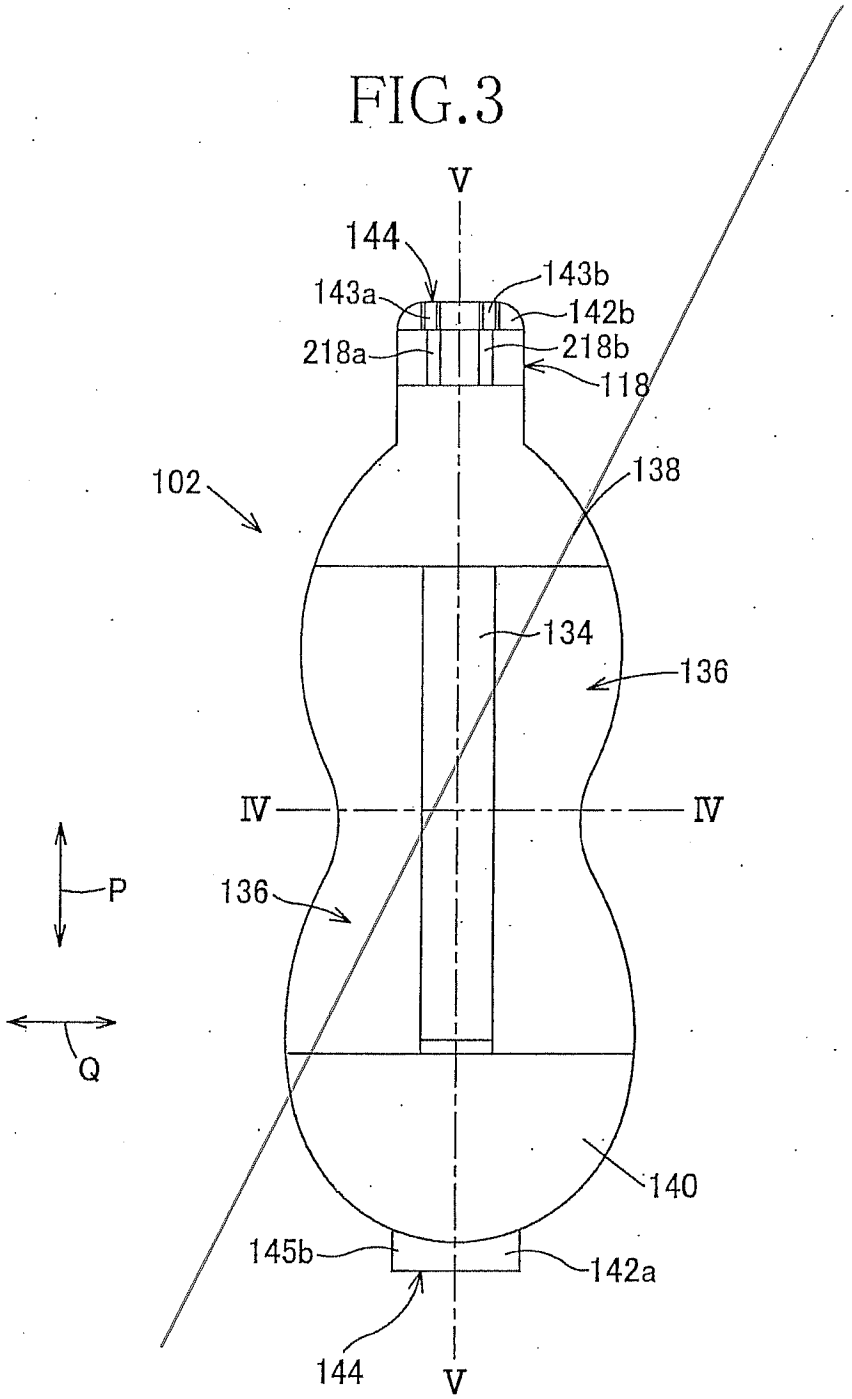
V
144
143a
143b
142b
218a
218b
118
102
138
134
136
IV
IV
P
136
Q
140
145b
142a
144
V

FIG.4

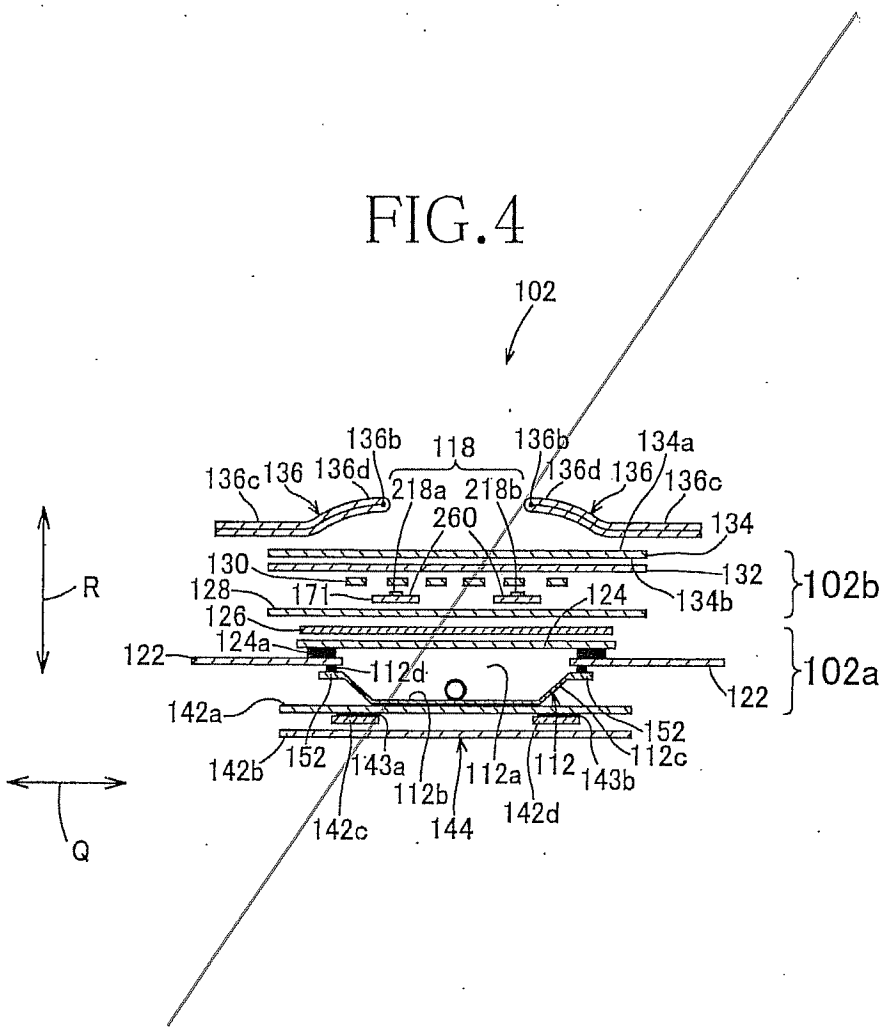
102
136b
118
136b
134a
136c
136
136d
218a
218b
136d
136
136c
260
134
130
132
102b
R
128
171
124
134b
126
124a
122
112d
102a
122
142a
152
142b
152
143a
112a
112
112c
112b
143b
142c
144
142d
Q

FIG.5

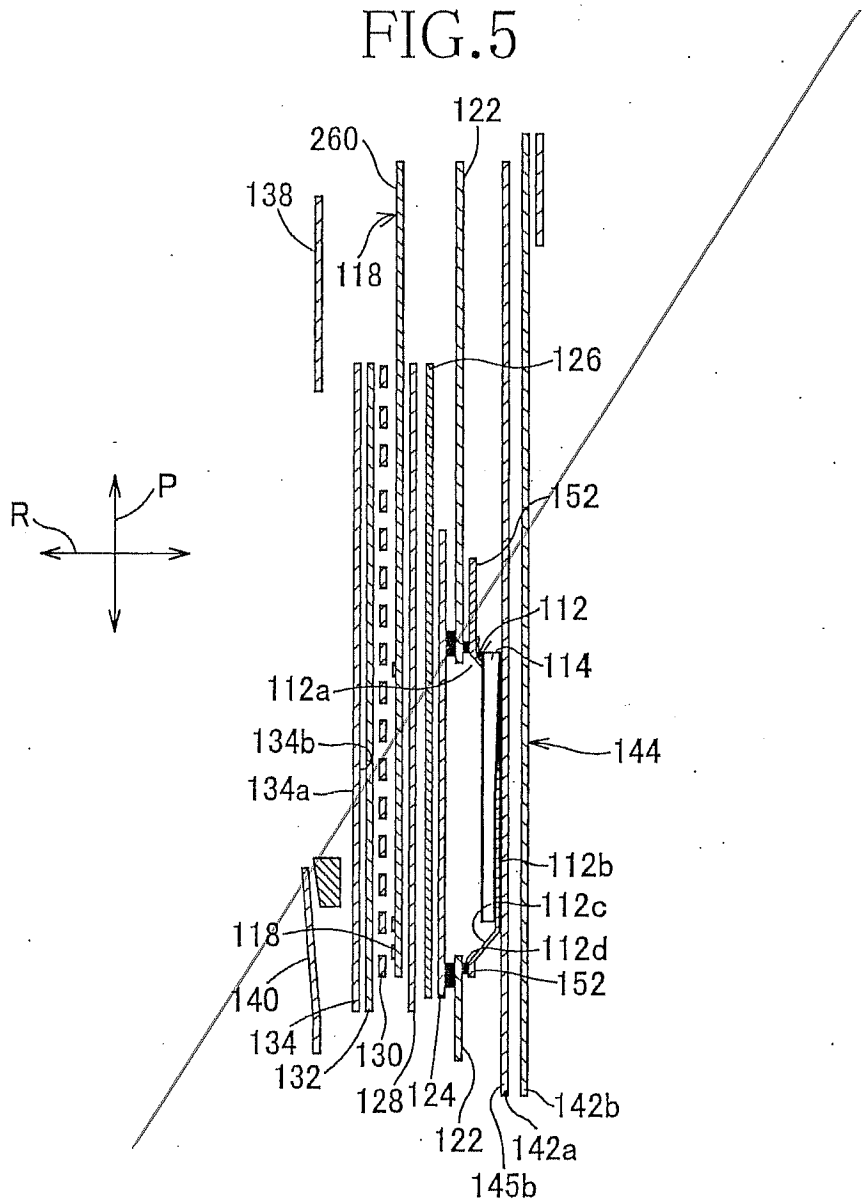
122
260
138
118
126
R
P
152
112
114
112a
134b
144
134a
112b
112c
118
112d
140
152
134
130
132
128
124
142b
122
142a
145b

FIG.6

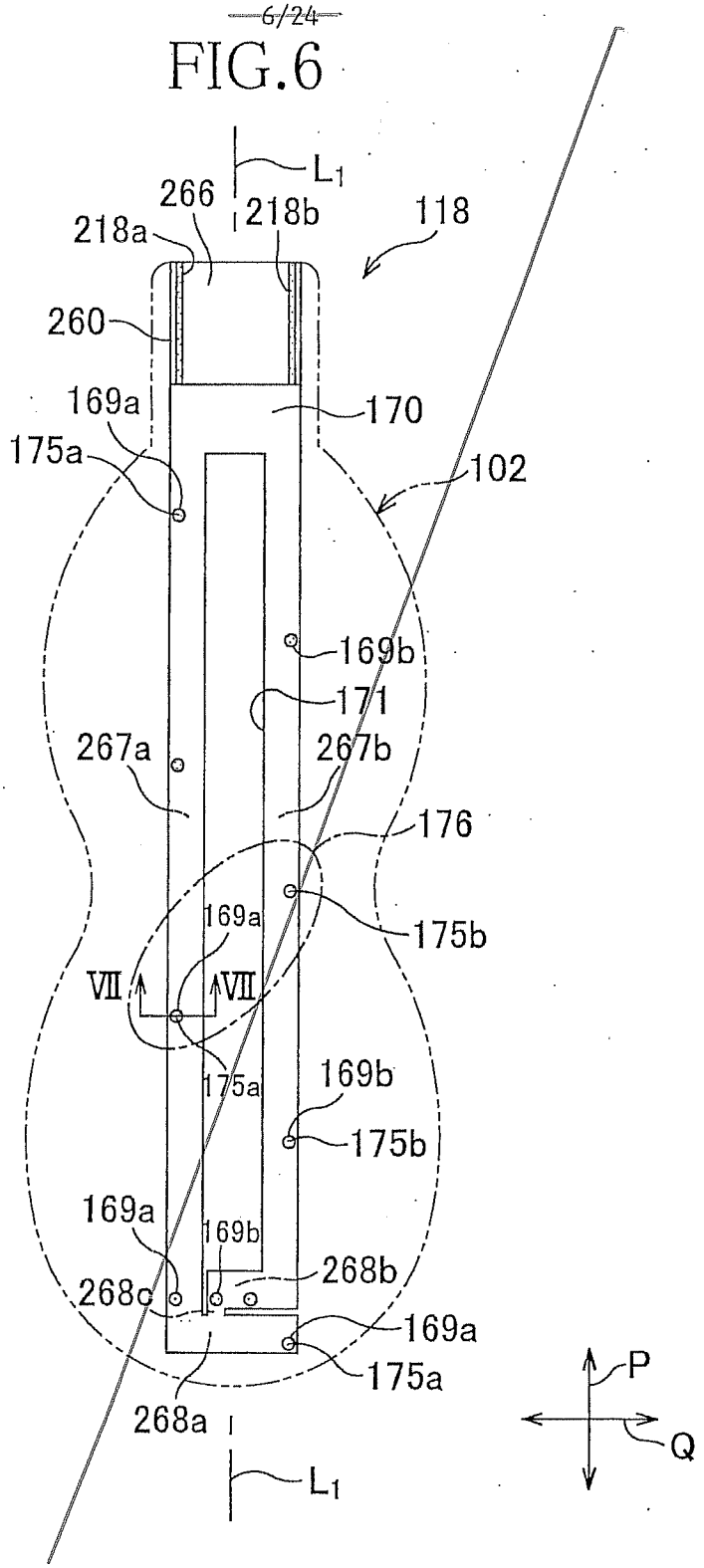
L1
266
218b
118
218a
260
169a
170
175a
102
169b
171
267a
267b
176
169a
175b
VII
VII
175a
169b
175b
169a
169b
268b
268c
169a
175a
268a
L1
P
Q

FIG.7

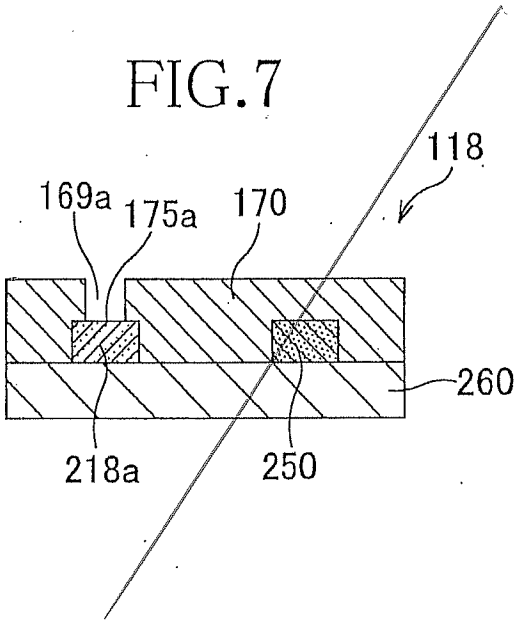

FIG.8

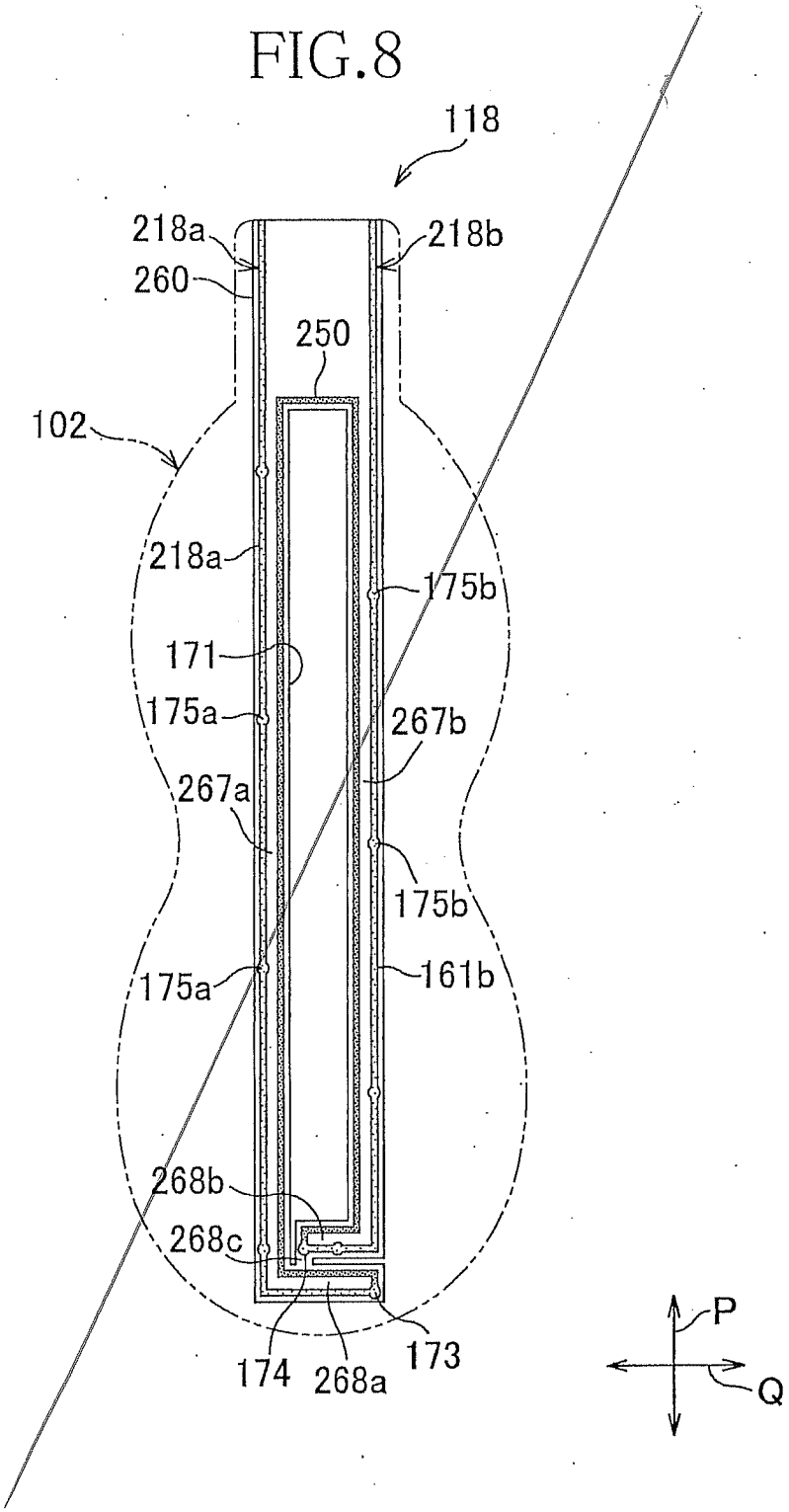
118
218a
218b
260
250
102
218a
175b
171
175a
267b
267a
175b
175a
161b
268b
268c
174
268a
173
P
Q

FIG.9

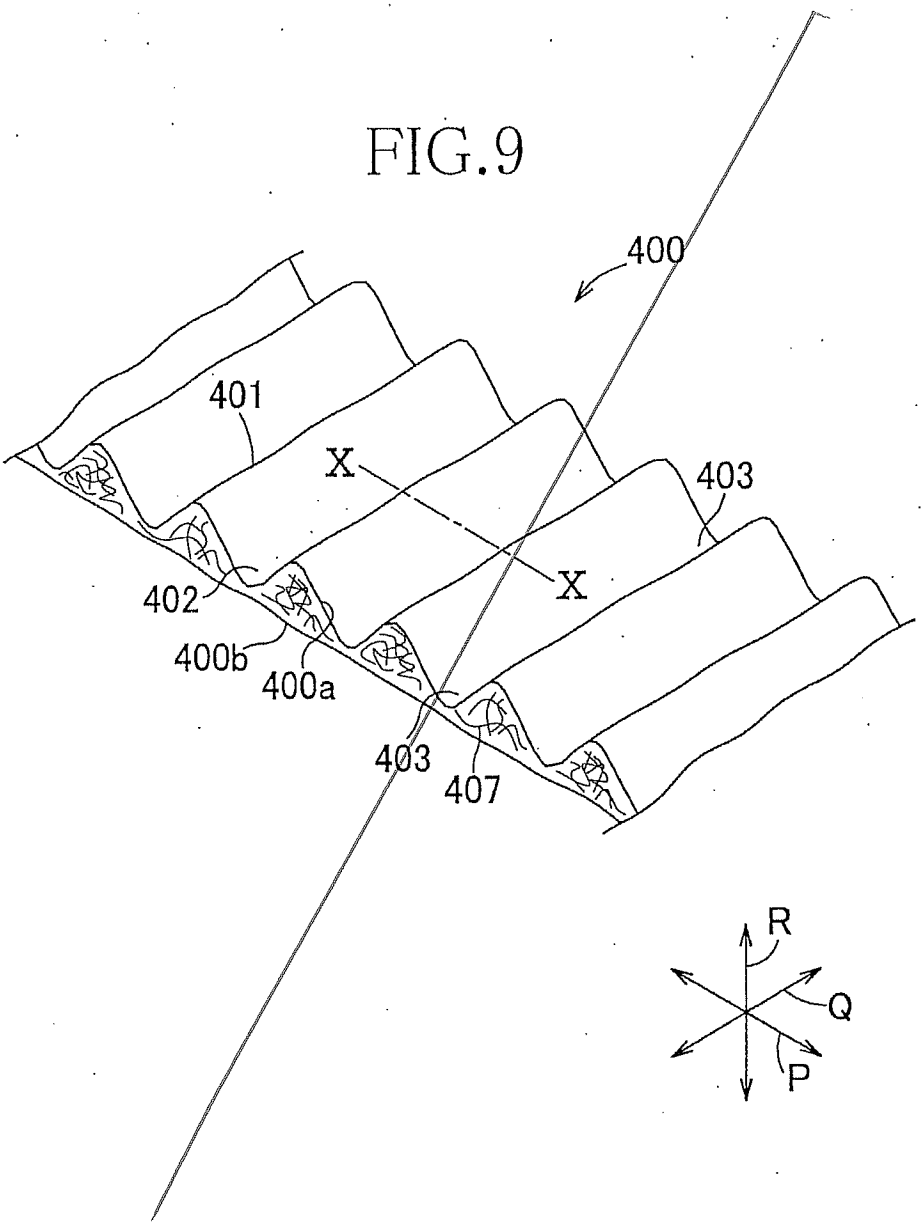

FIG.10

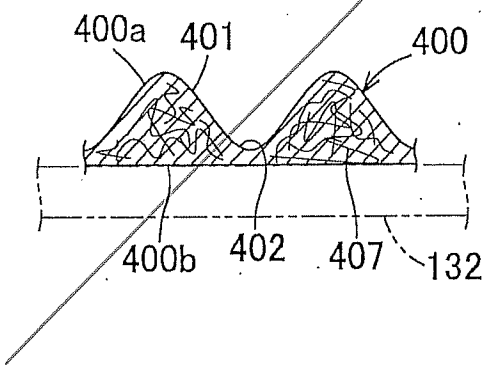

FIG.11

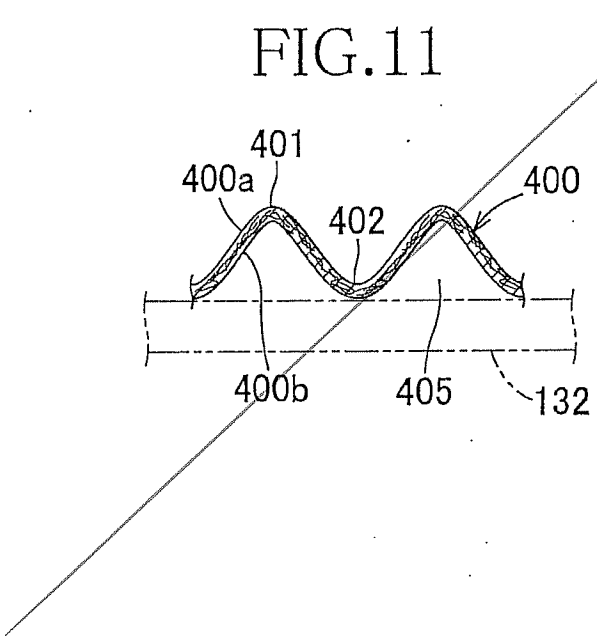

FIG.1

FIG.12

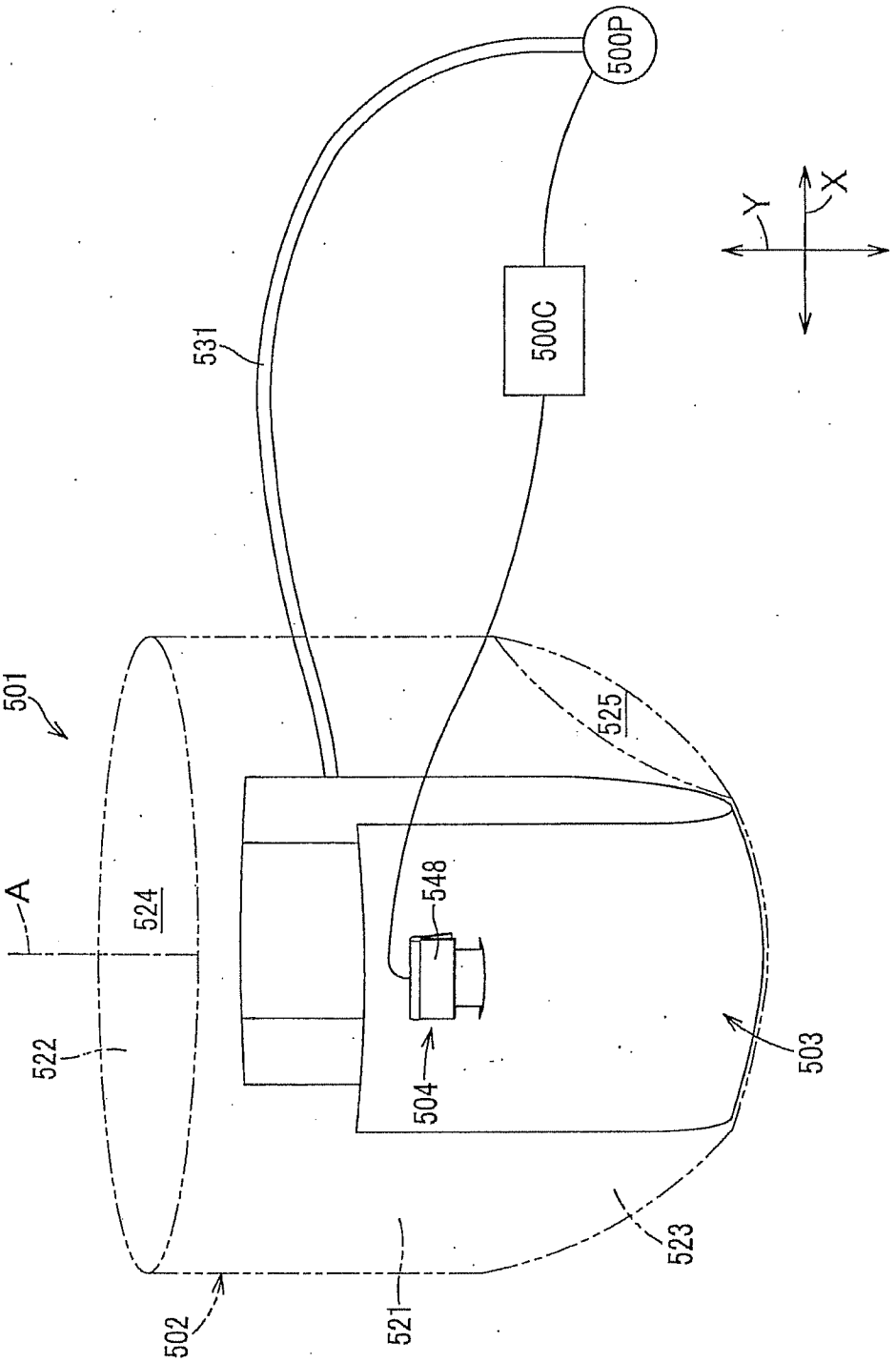

FIG.13 FIG. 2

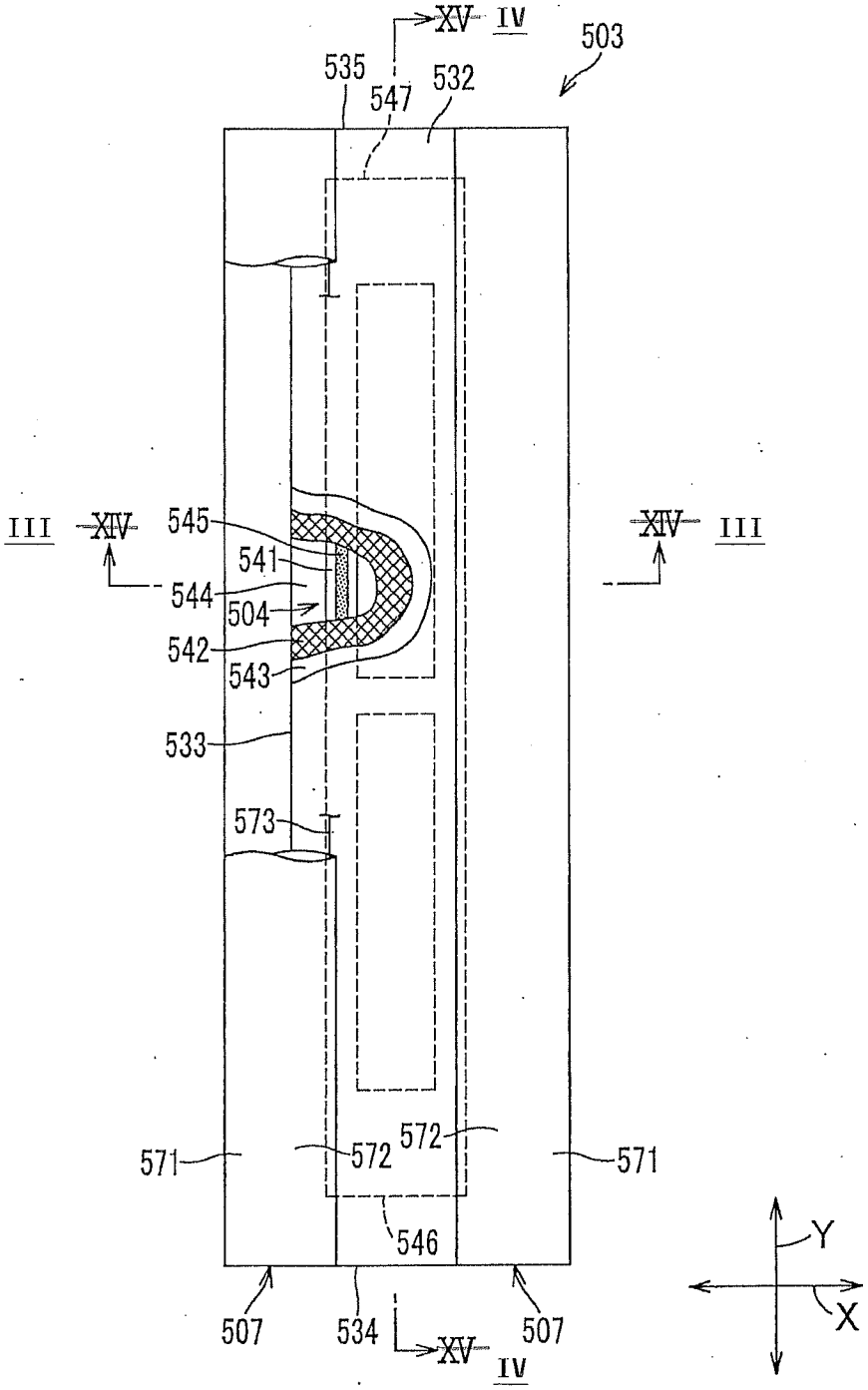
XV IV
503
535
547
532
III XIV
545
541
544
504
542
543
XIV III
533
573
571
572
572
571
546
507
534
507
XV IV
Y
X

~~FIG.14~~ FIG. 3

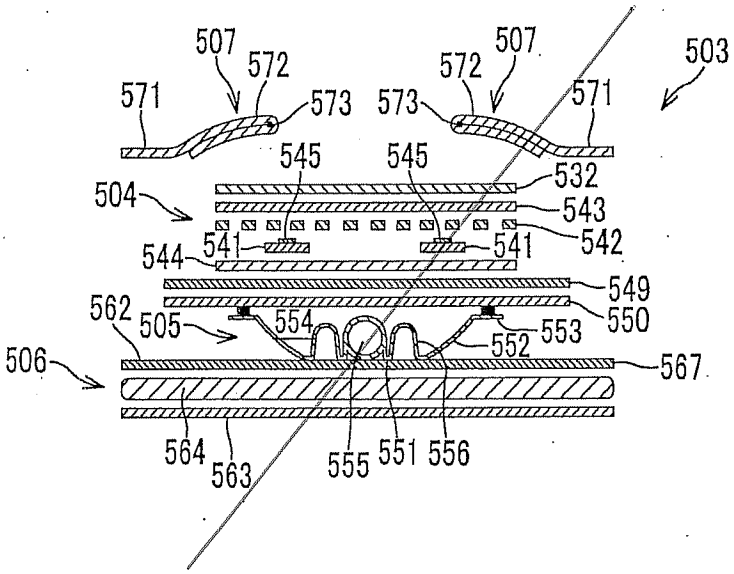
507
572
571
573
573
572
507
571
503
545
545
532
504
543
542
541
541
544
549
562
505
554
552
553
550
506
567
564
563
555
551
556

~~FIG.15~~ FIG. 4

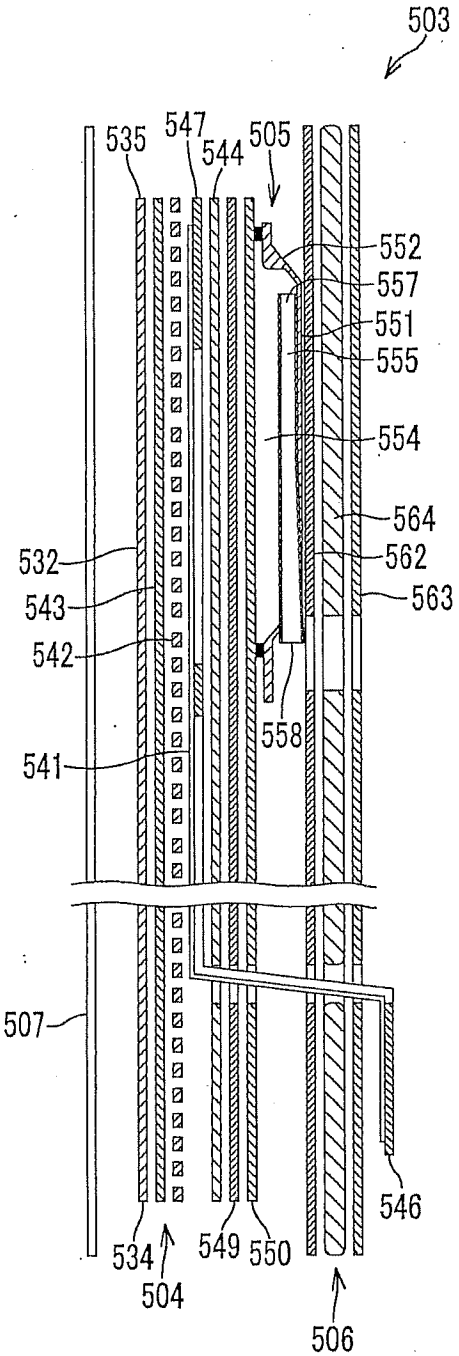
503
535
547
544
505
552
557
551
555
554
564
562
563
532
543
542
541
558
507
546
534
504
549
550
506

~~FIG.16~~ FIG. 5

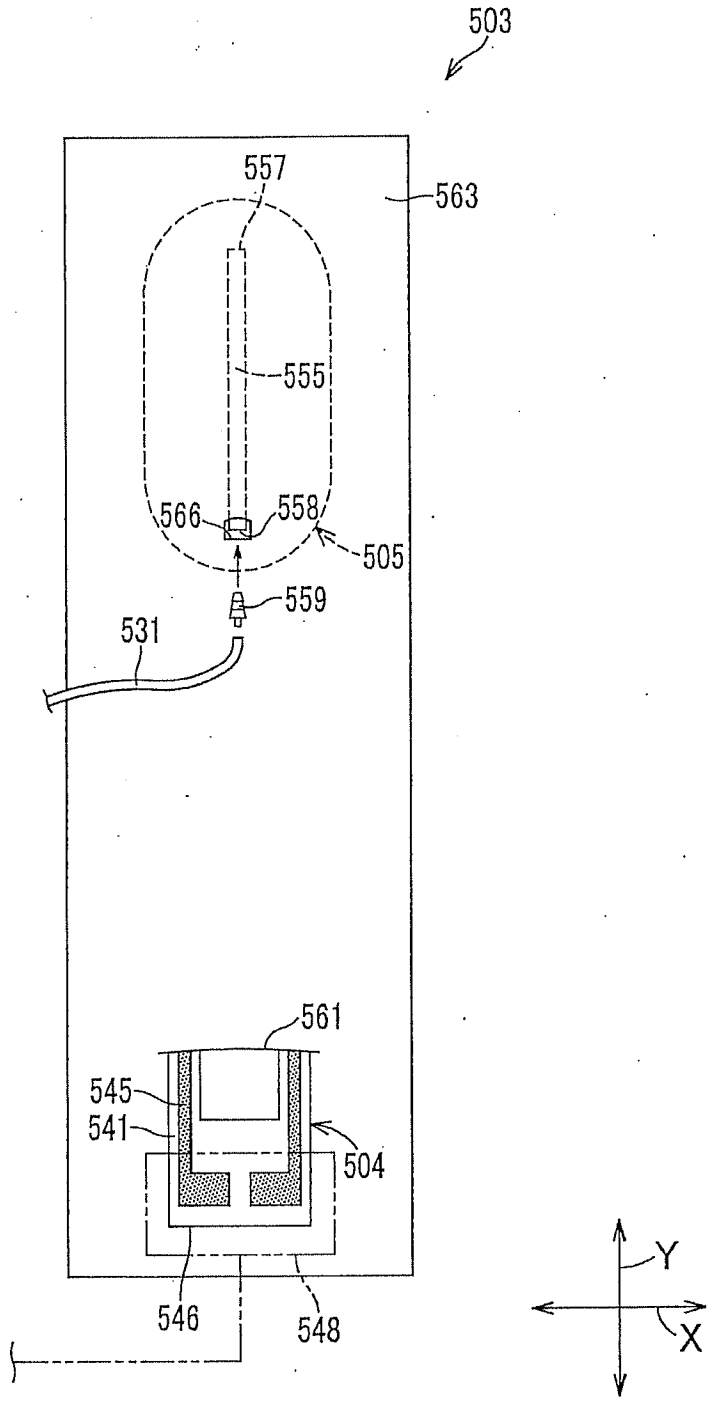

FIG. 17 FIG. 6

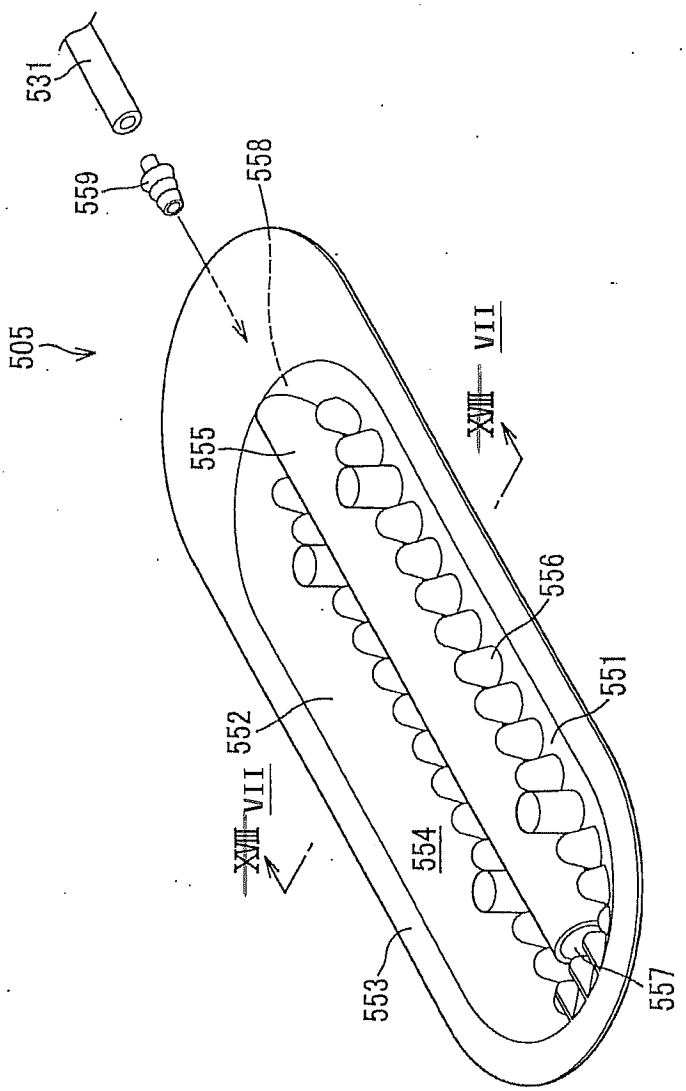

~~FIG. 18~~ FIG. 7

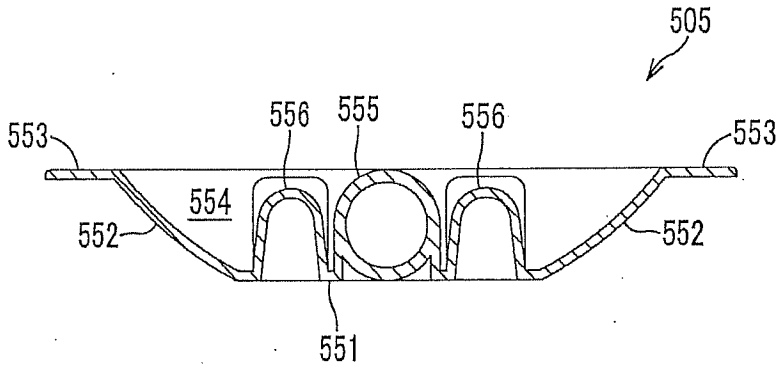

FIG. 19

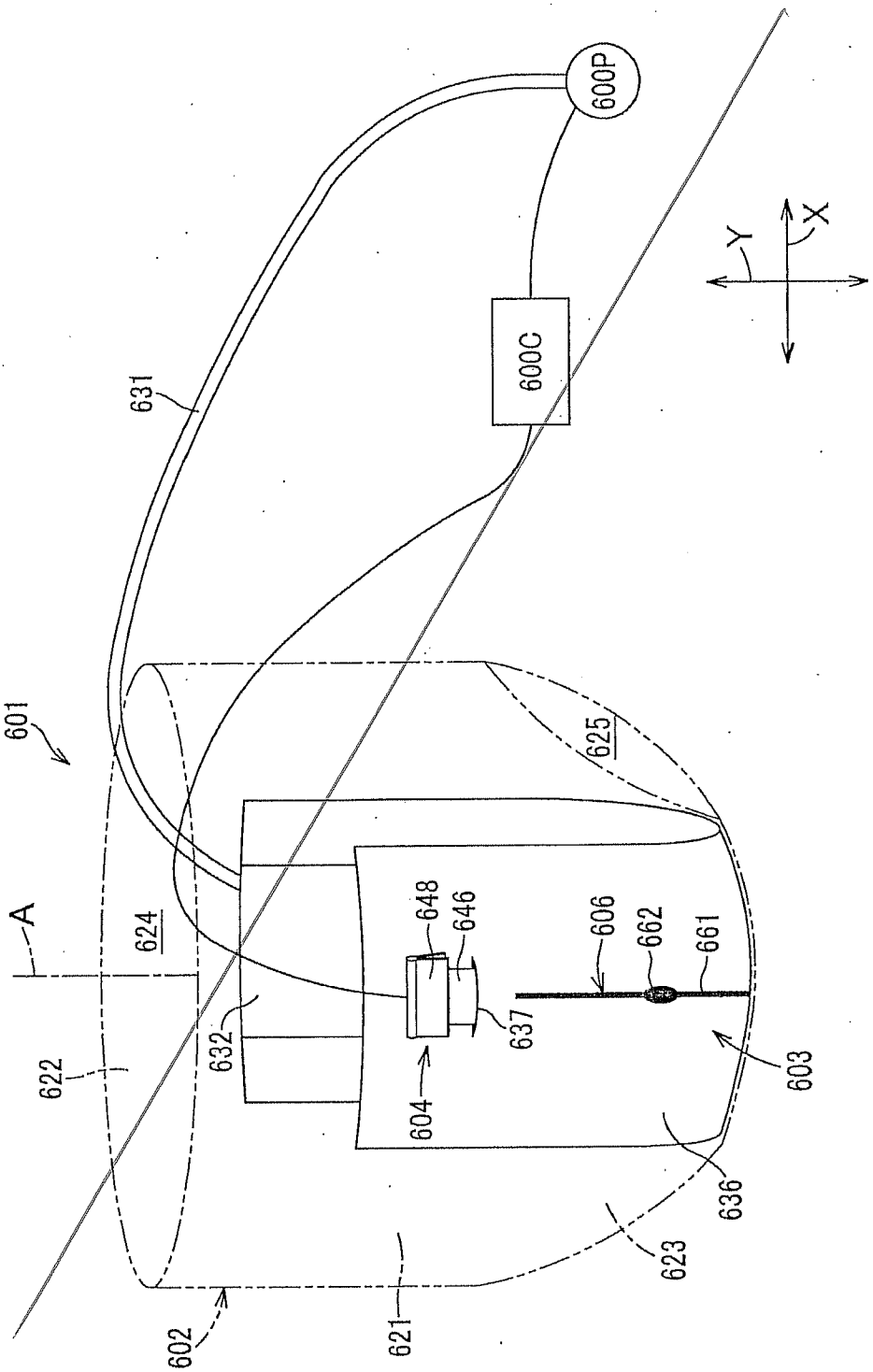
600P
600C
631
Y
X
601
625
A
624
622
632
648
646
606
662
661
637
604
603
636
623
602
621

FIG.20

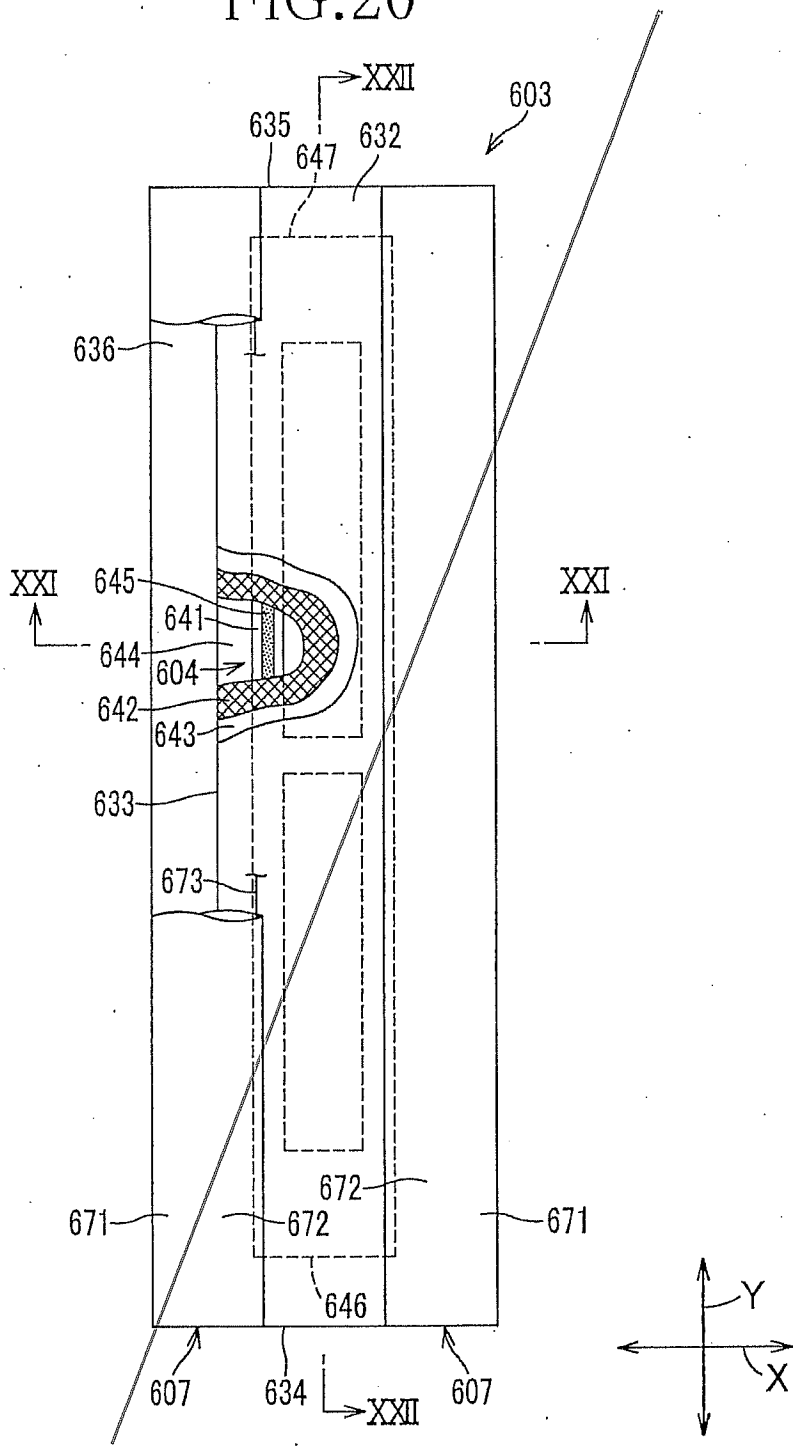
XXII
603
635
647
632
636
XXI
645
641
644
604
642
643
XXI
633
673
672
671
672
671
646
607
634
XXII
607
Y
X

FIG.21

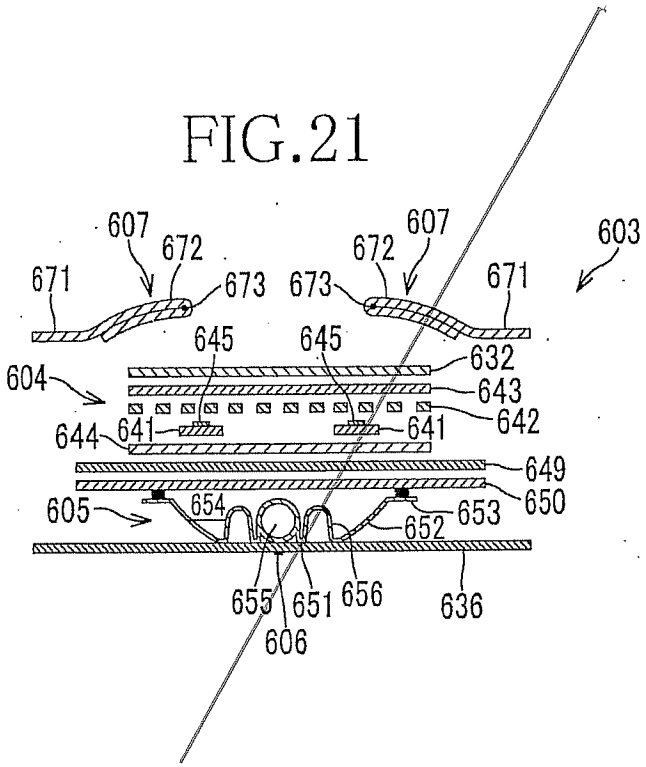
607
672
671
673
673
672
607
671
603
645
645
632
604
643
642
644
641
641
649
650
605
654
653
652
655
651
656
636
606

FIG.22

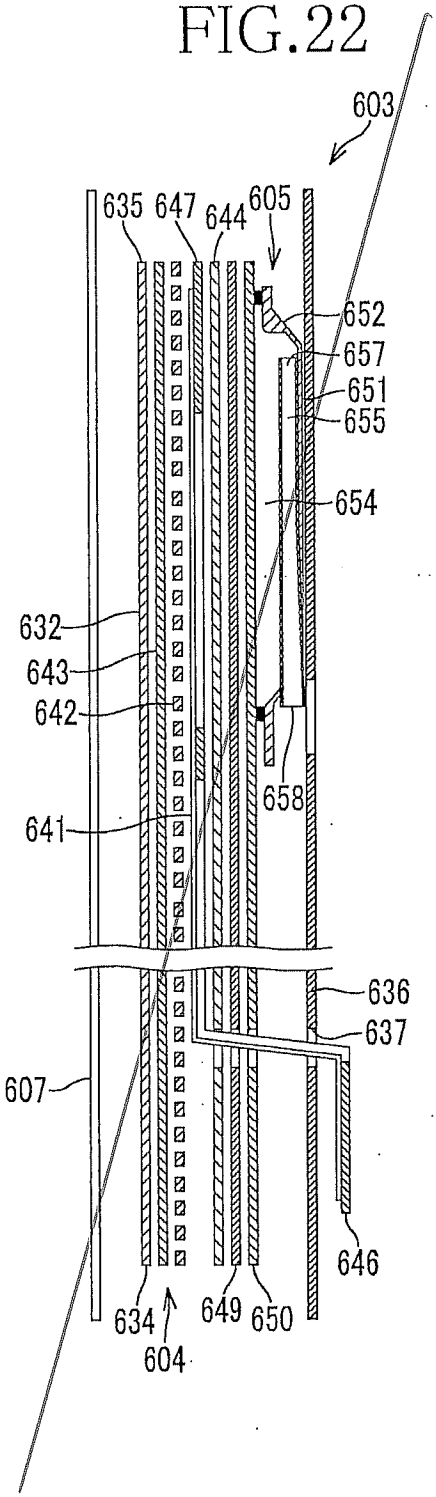
603
635
647
644
605
652
657
651
655
654
632
643
642
658
641
636
637
607
646
634
649
650
604

FIG.23

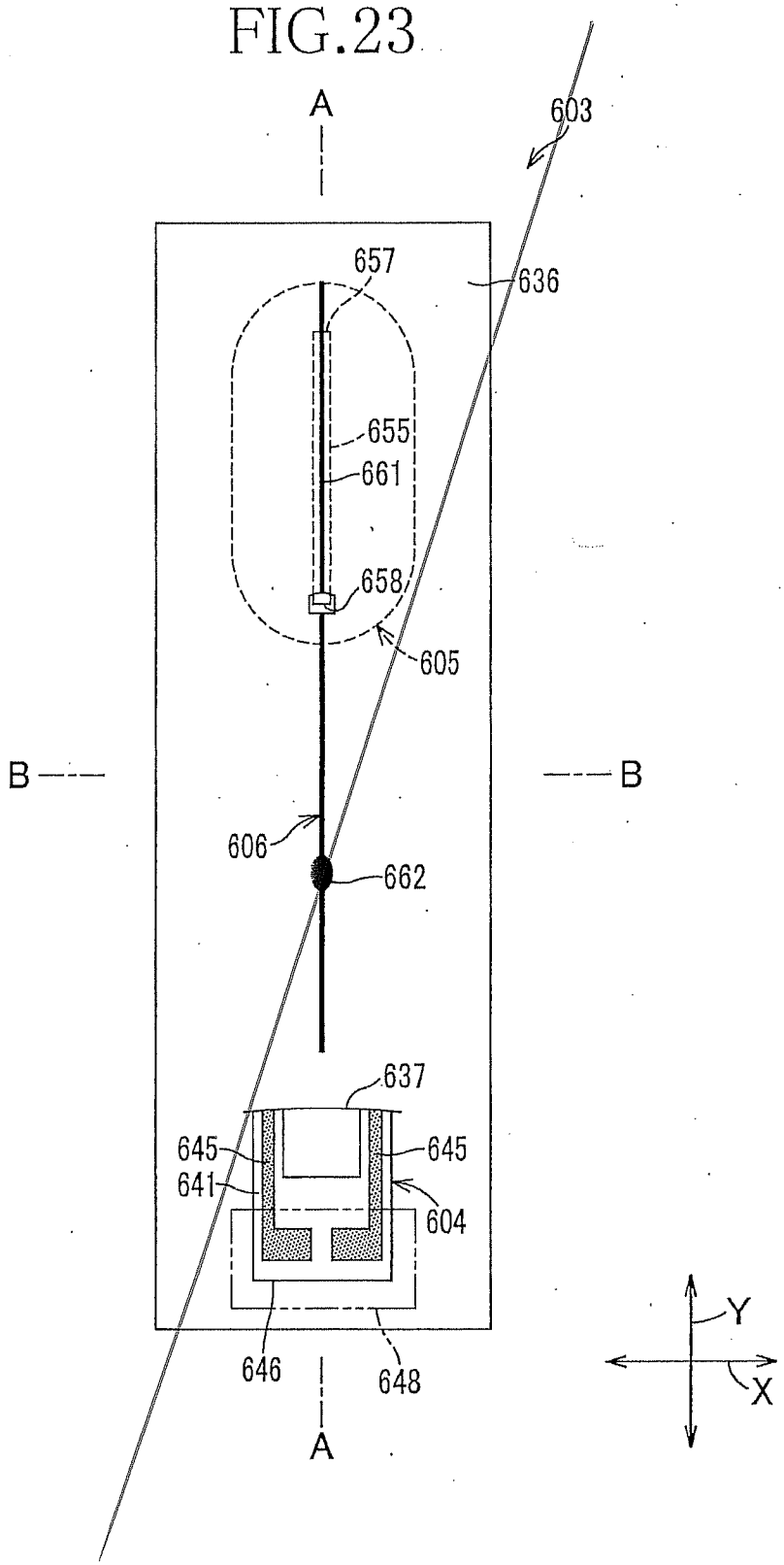
A
603
657
636
655
661
658
605
B
B
606
662
637
645
645
641
604
646
648
A
Y
X

FIG.24

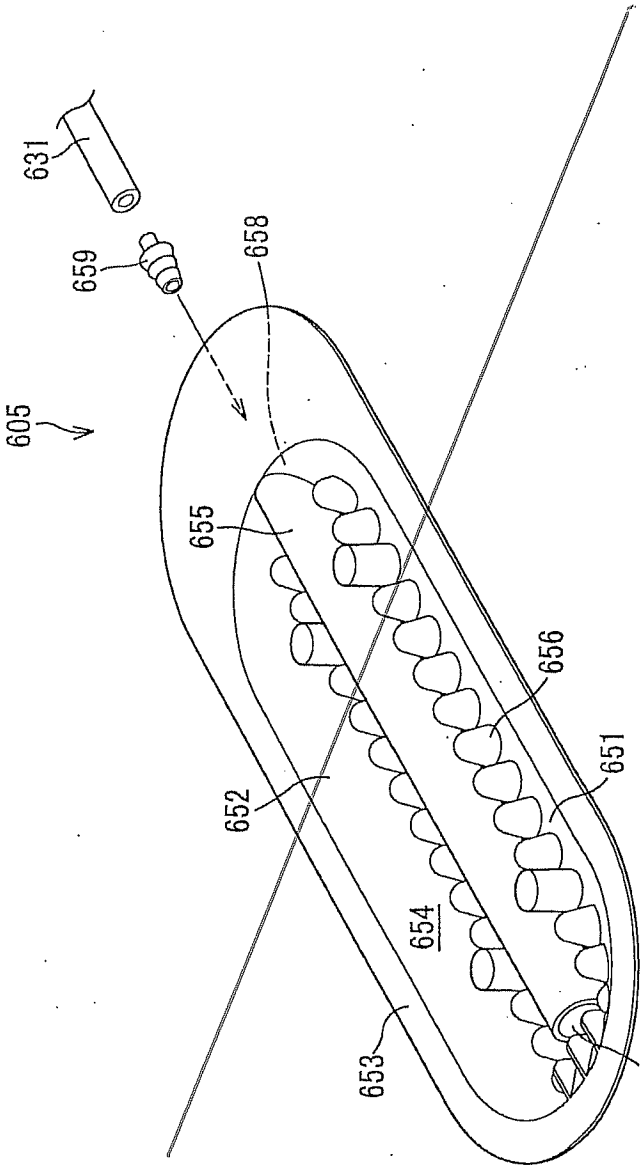

FIG.25

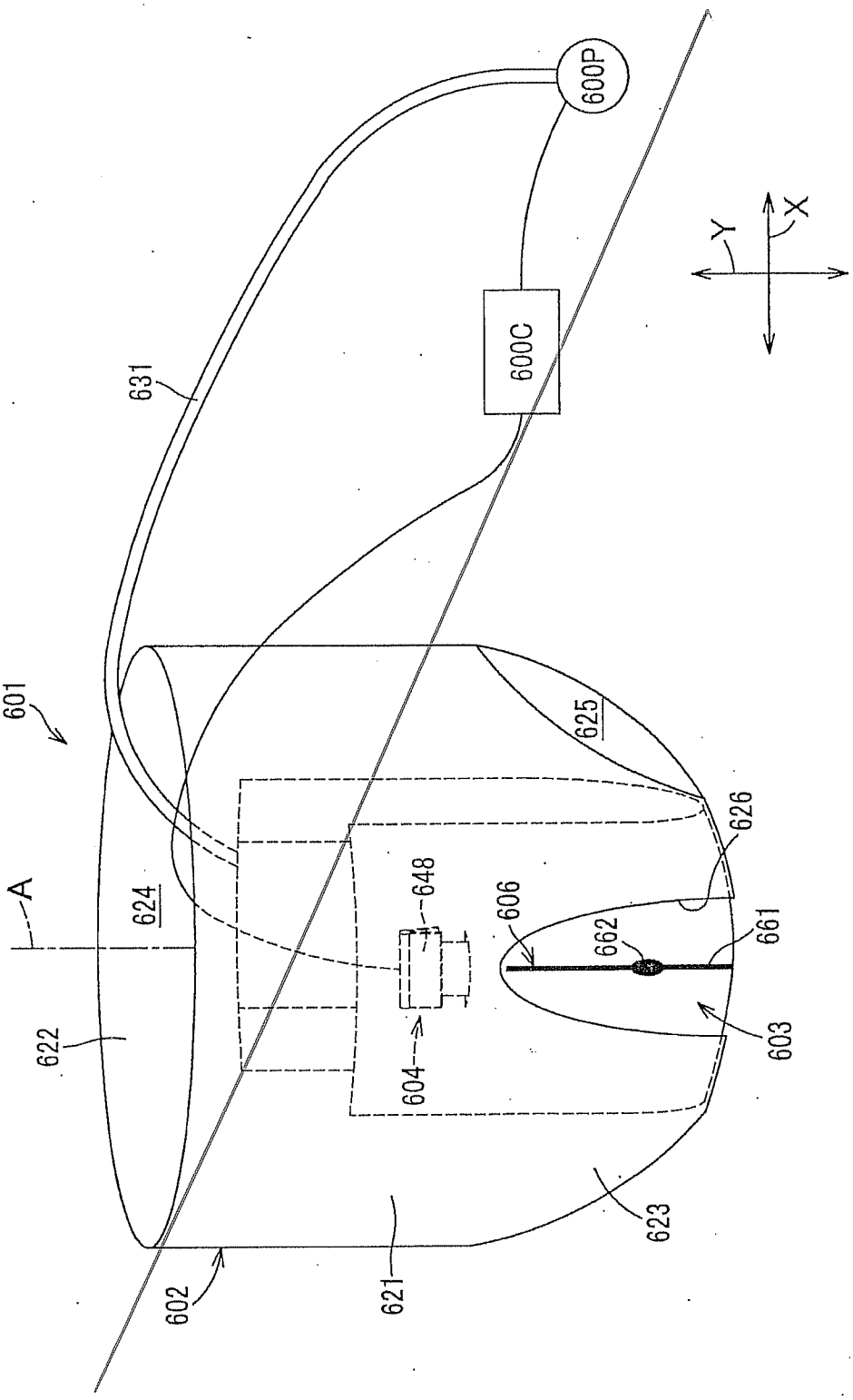
600P
600C
631
Y
X
601
625
626
A
624
648
606
662
661
622
604
603
623
602
621