FIG. 1

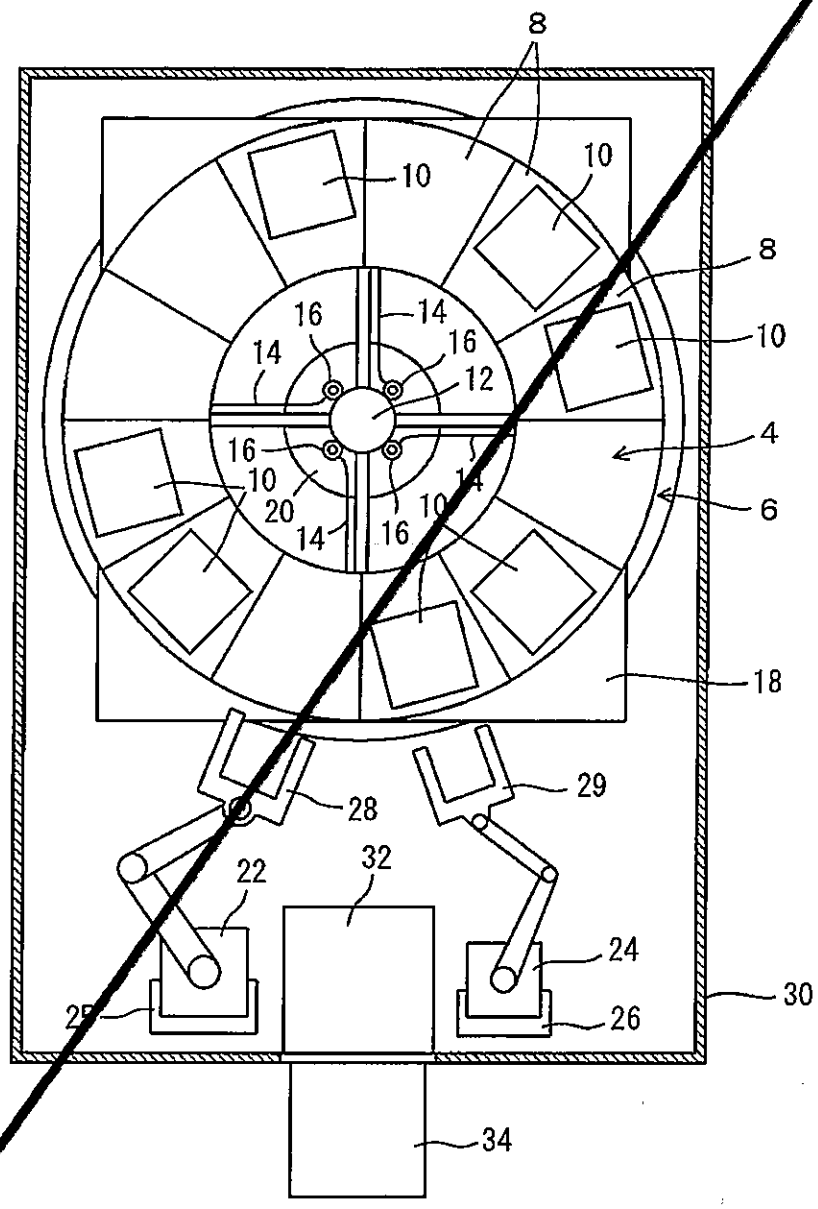
8
10
10
8
16
14
14
16
12
10
4
16
10
20
14
16
10
14
6
18
28
29
22
32
24
30
26
34

2

FIG. 2

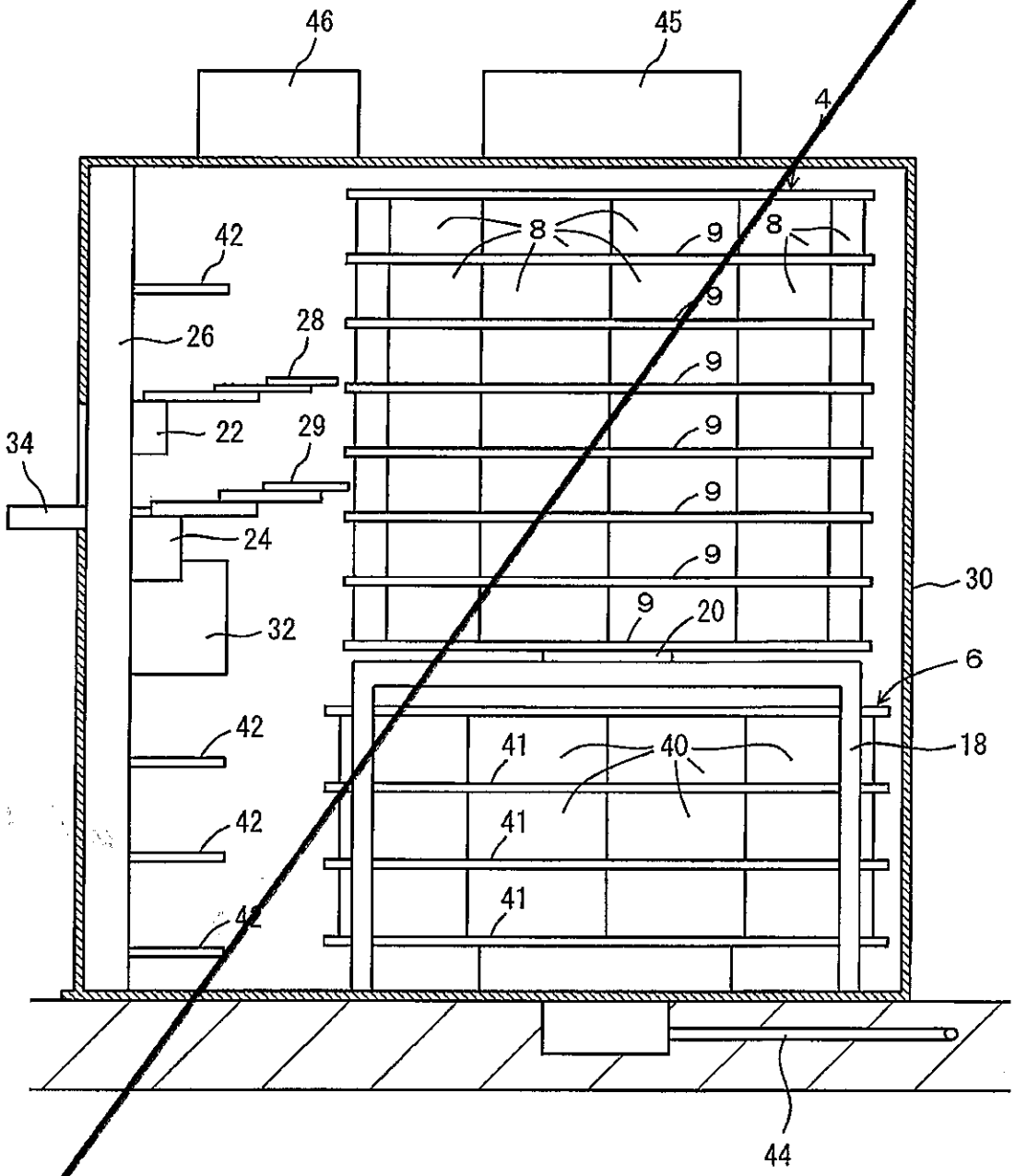
46
45
4
42
8
9
8
9
26
28
9
22
29
9
34
9
24
9
30
9
20
32
6
42
41
40
18
41
42
41
42
41
42
44
2

F I G. 3

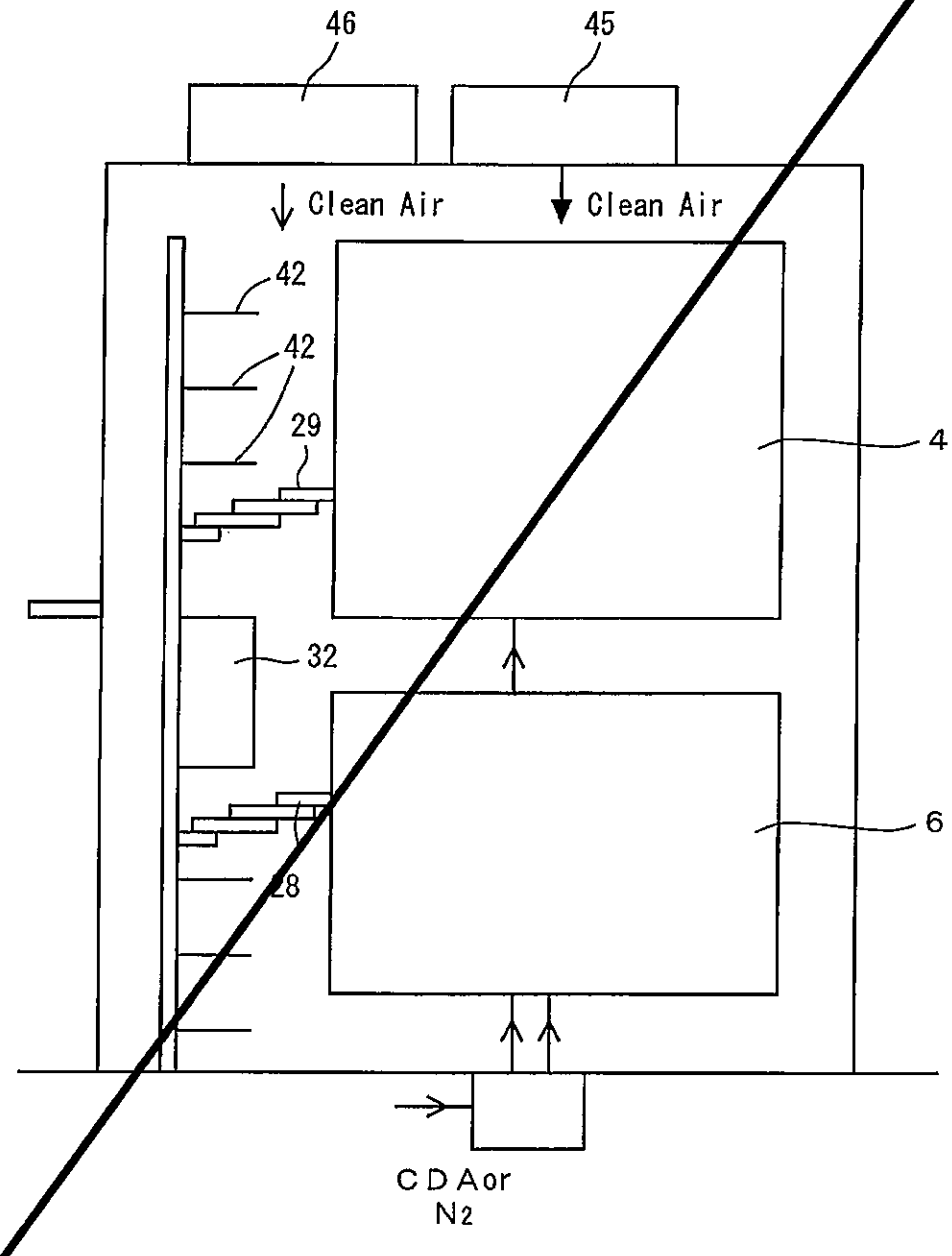

FIG. 4

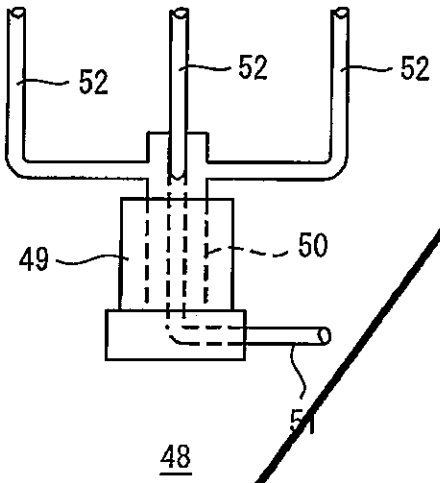

FIG. 5

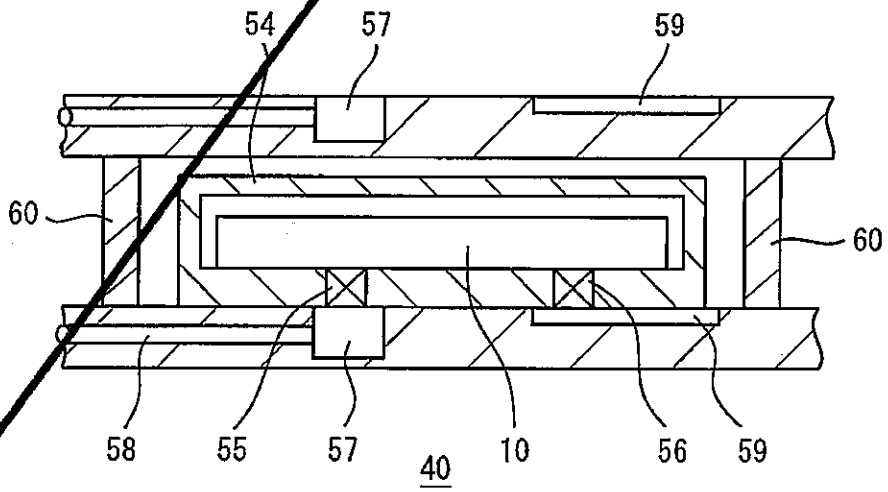

FIG. 6

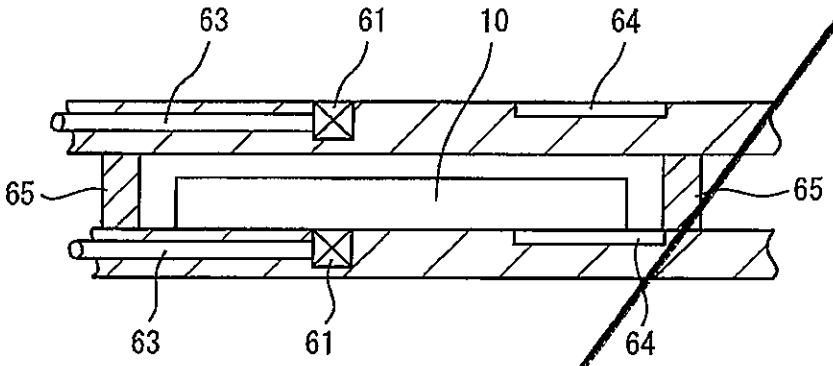

8

FIG. 7

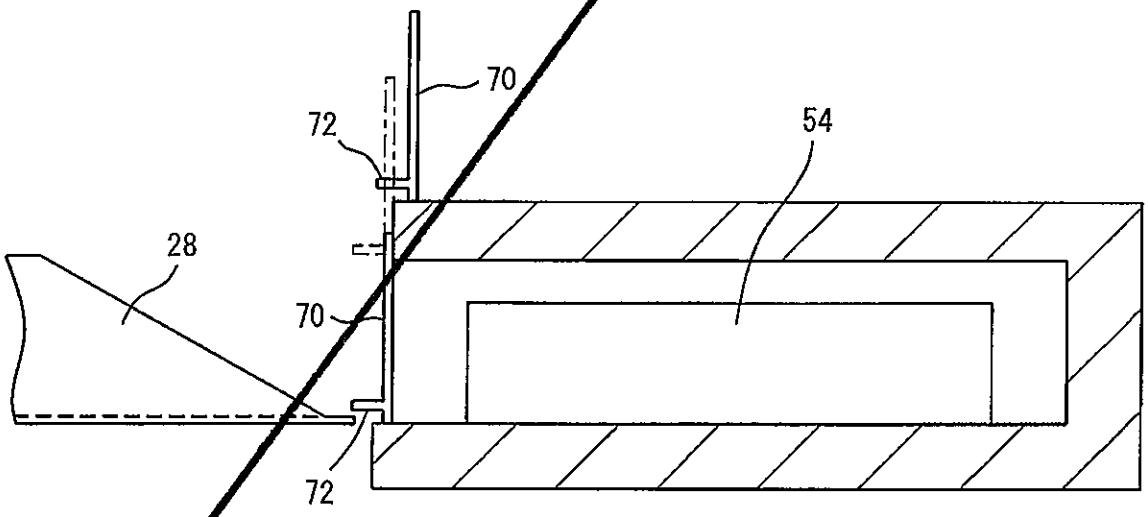

40

FIG. 8

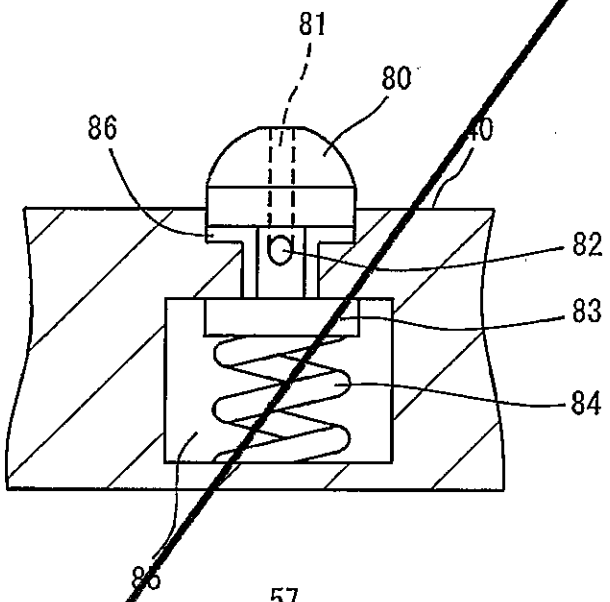

57

FIG. 1

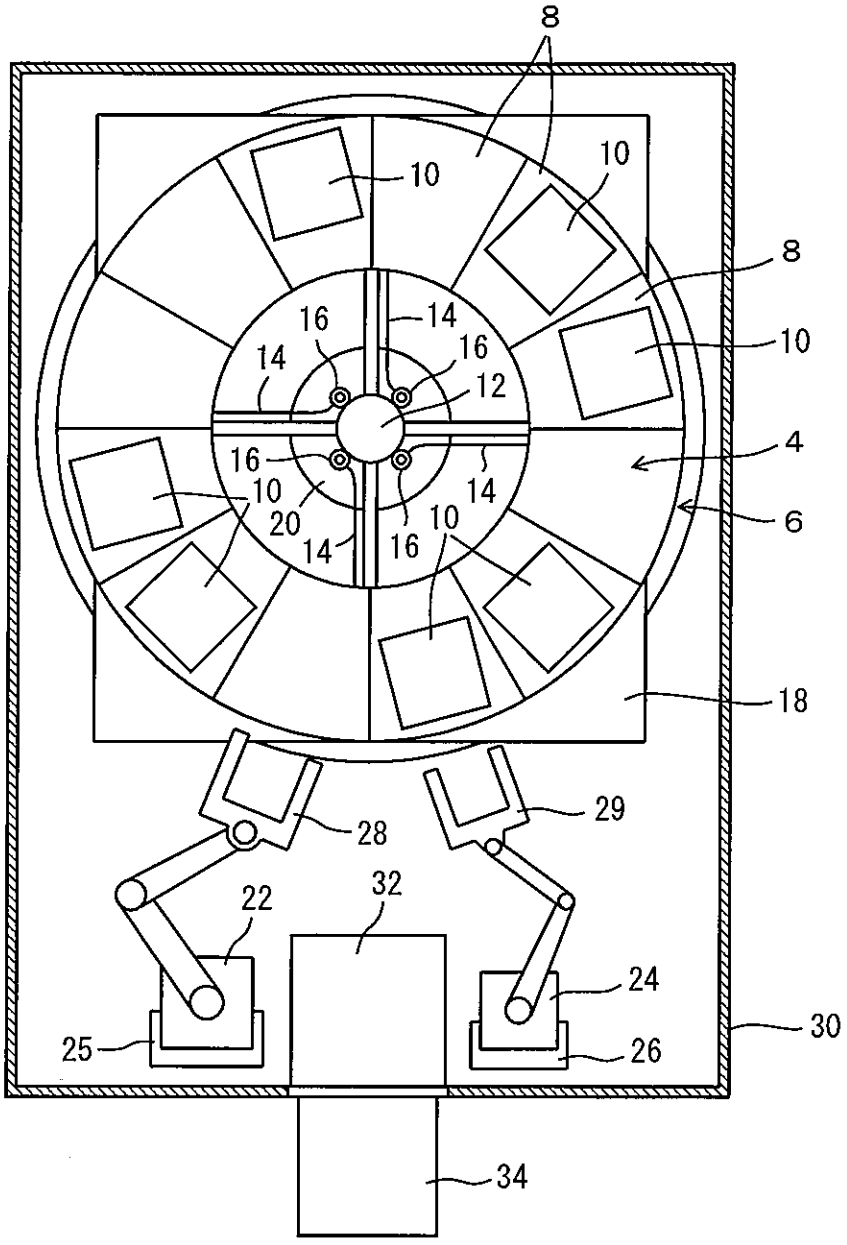
8
10
10
8
10
16
14
14
16
12
4
16
10
20
14
16
10
14
6
18
28
29
22
32
24
25
26
30
34

2

FIG. 2

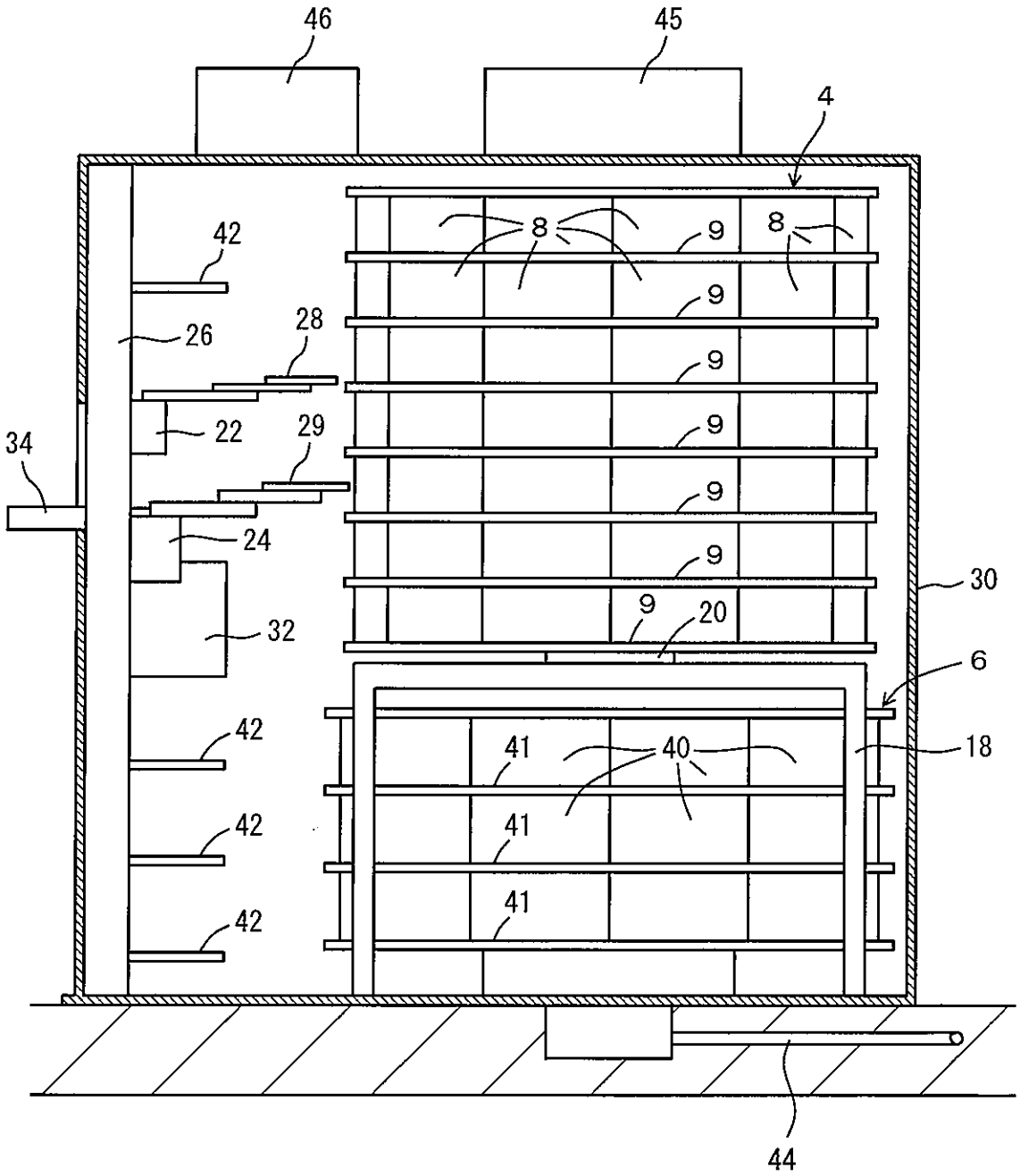
46
45
4
42
8
9
8
9
26
28
9
22
29
9
34
9
24
9
30
9
20
32
6
42
41
40
18
42
41
42
41

2

FIG. 3

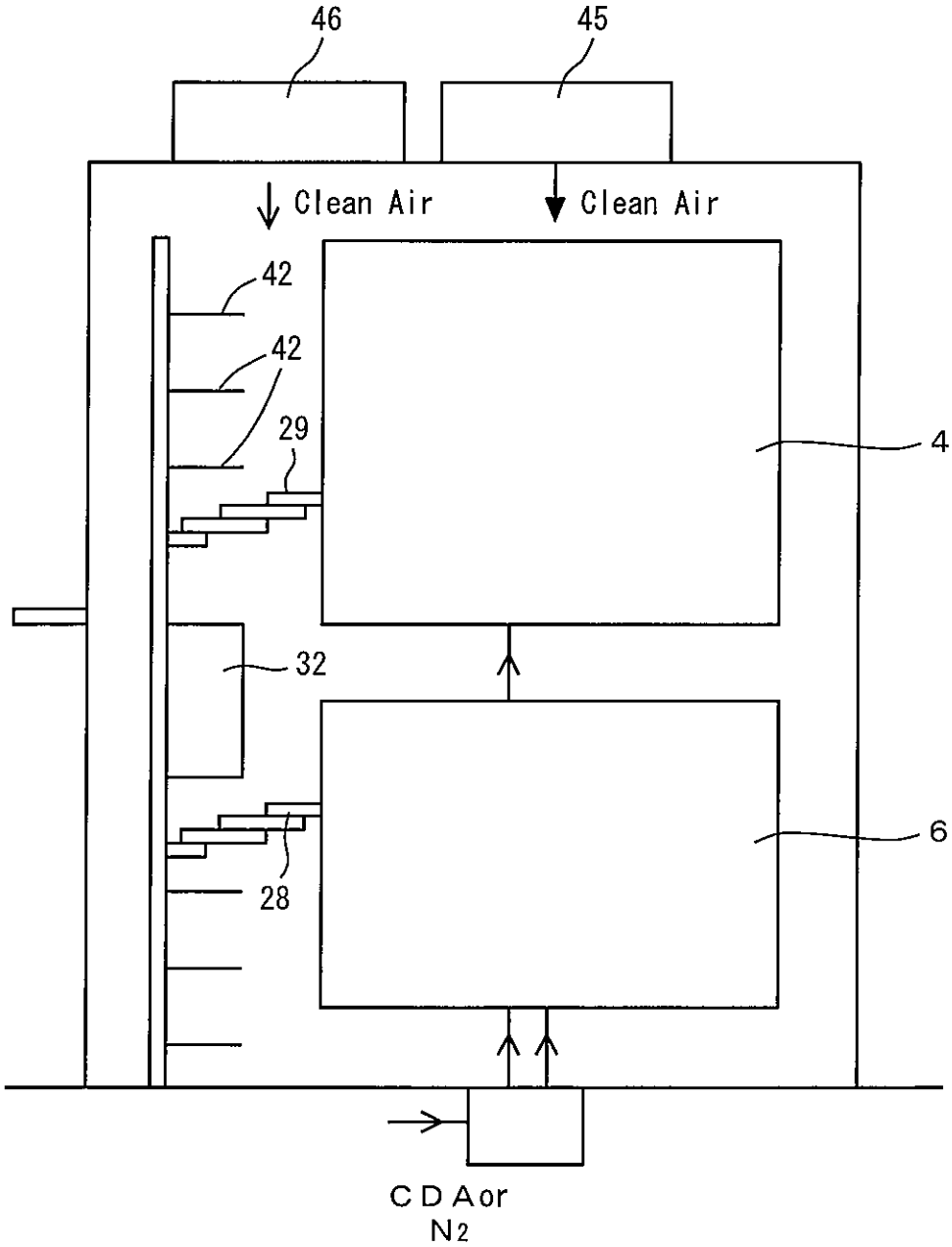

FIG. 4

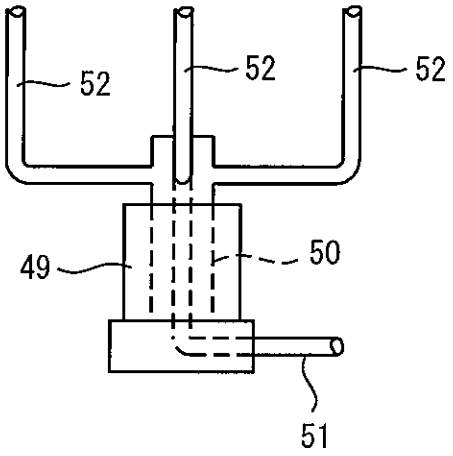

48

FIG. 5

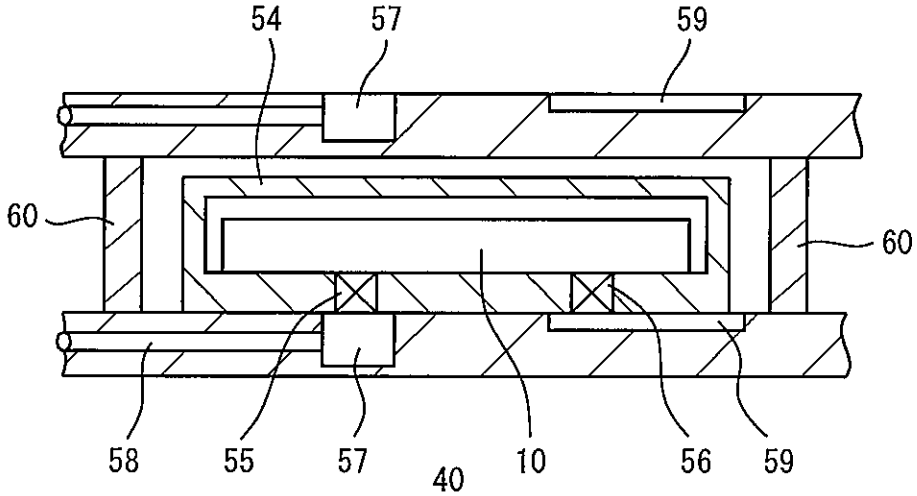

40

FIG. 6

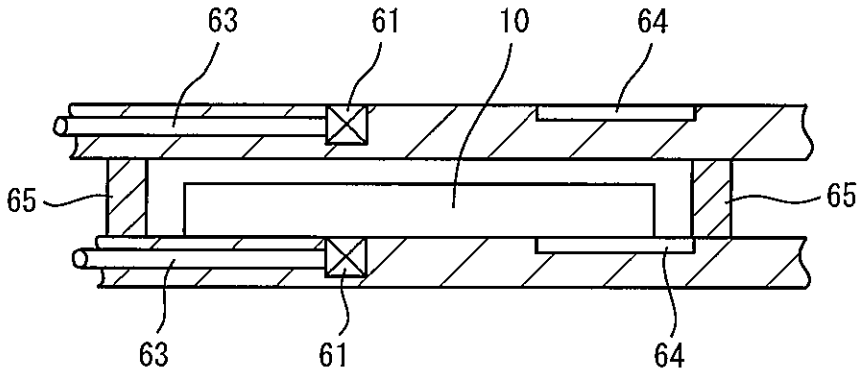

8

FIG. 7

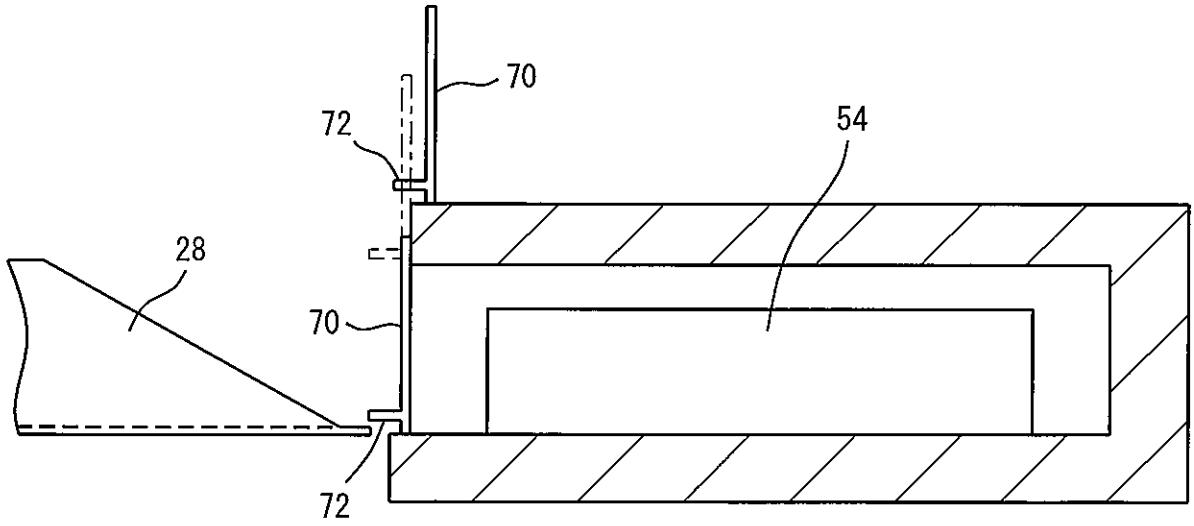

40

FIG. 8

