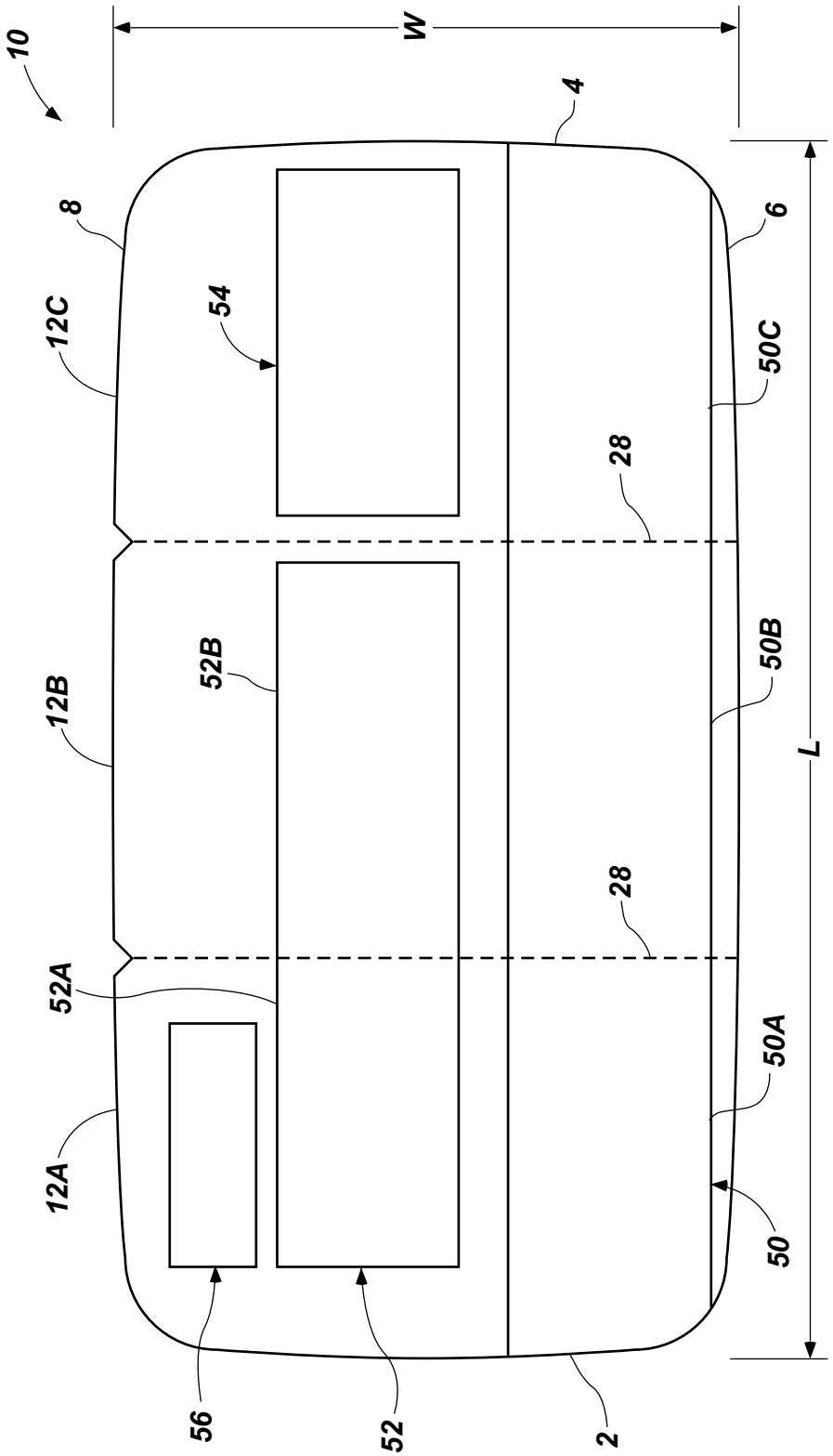
10
W
4
8
6
12C
54
50C
28
12B
52B
50B
L
28
52A
50A
12A
50
56
52
2

FIG. 1

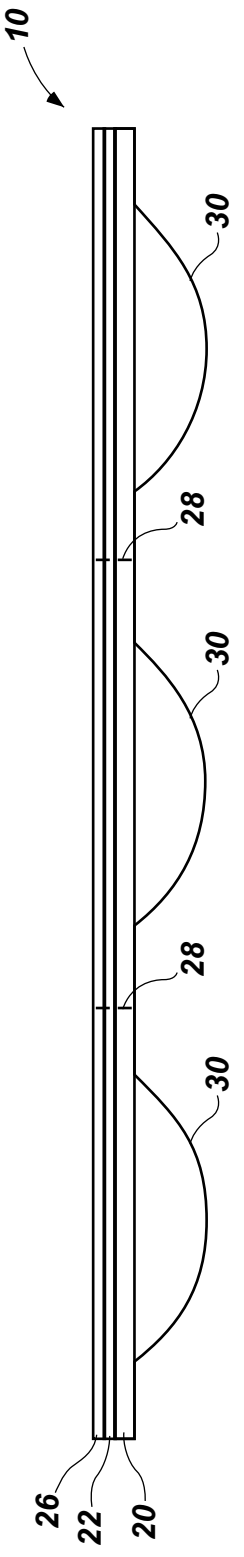
10
30
28
30
28
30
26
22
20

FIG. 2

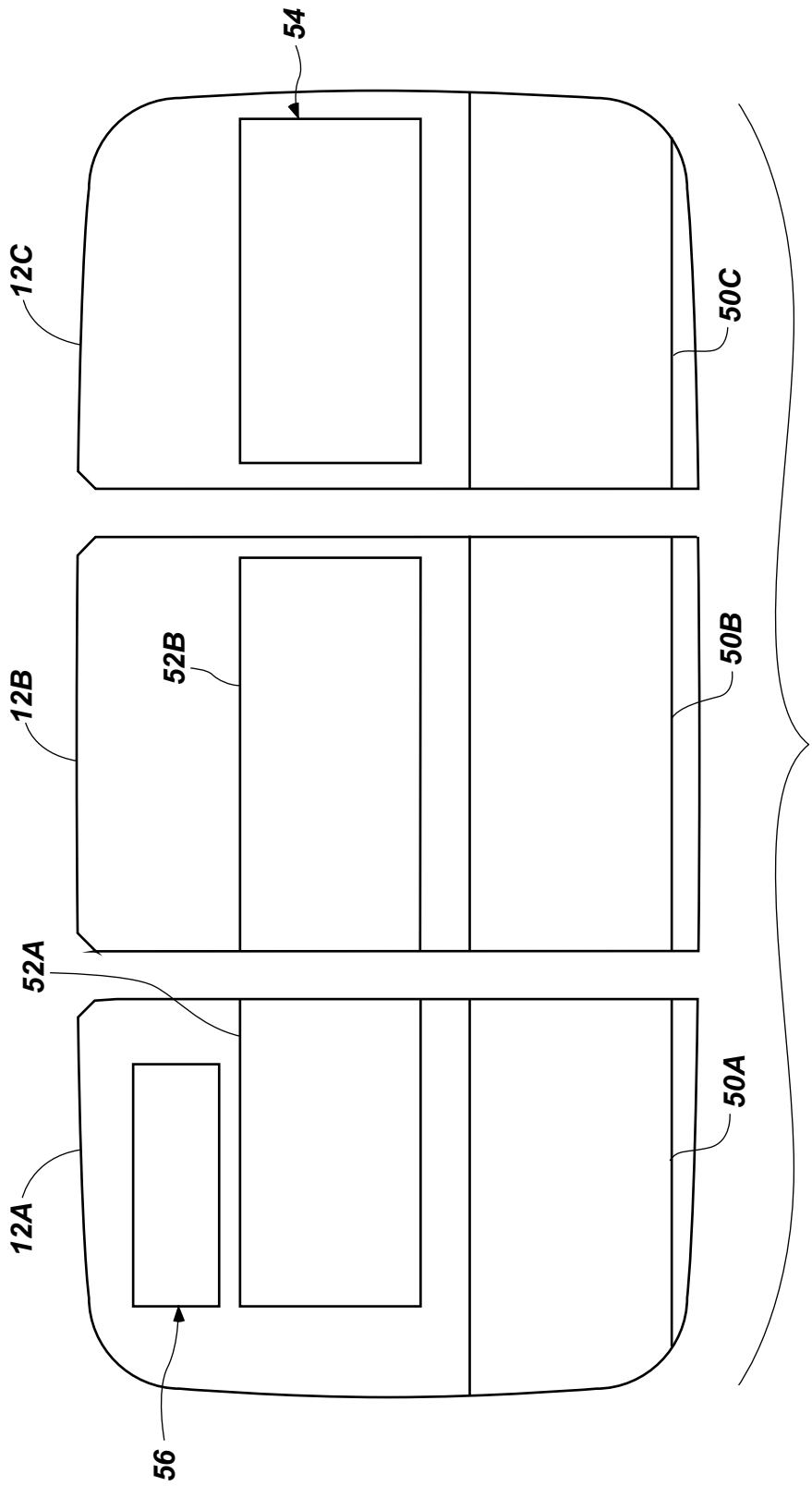


FIG. 3

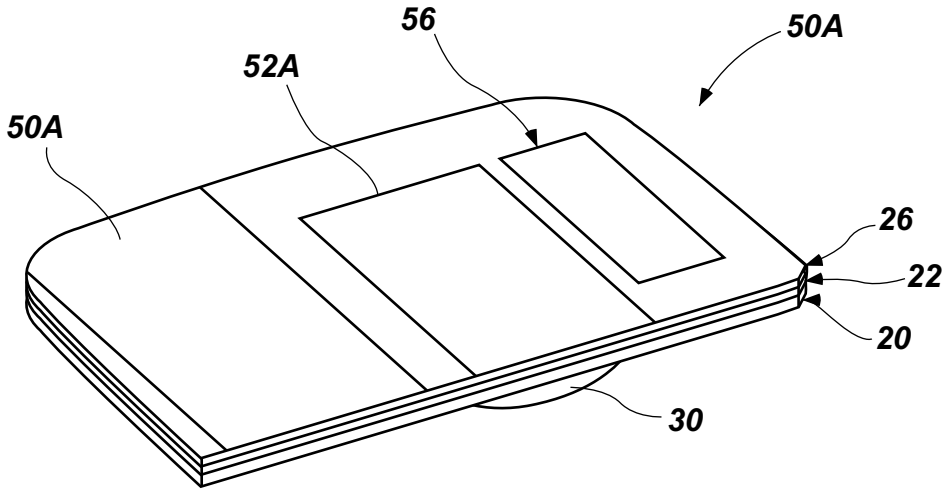


FIG. 4

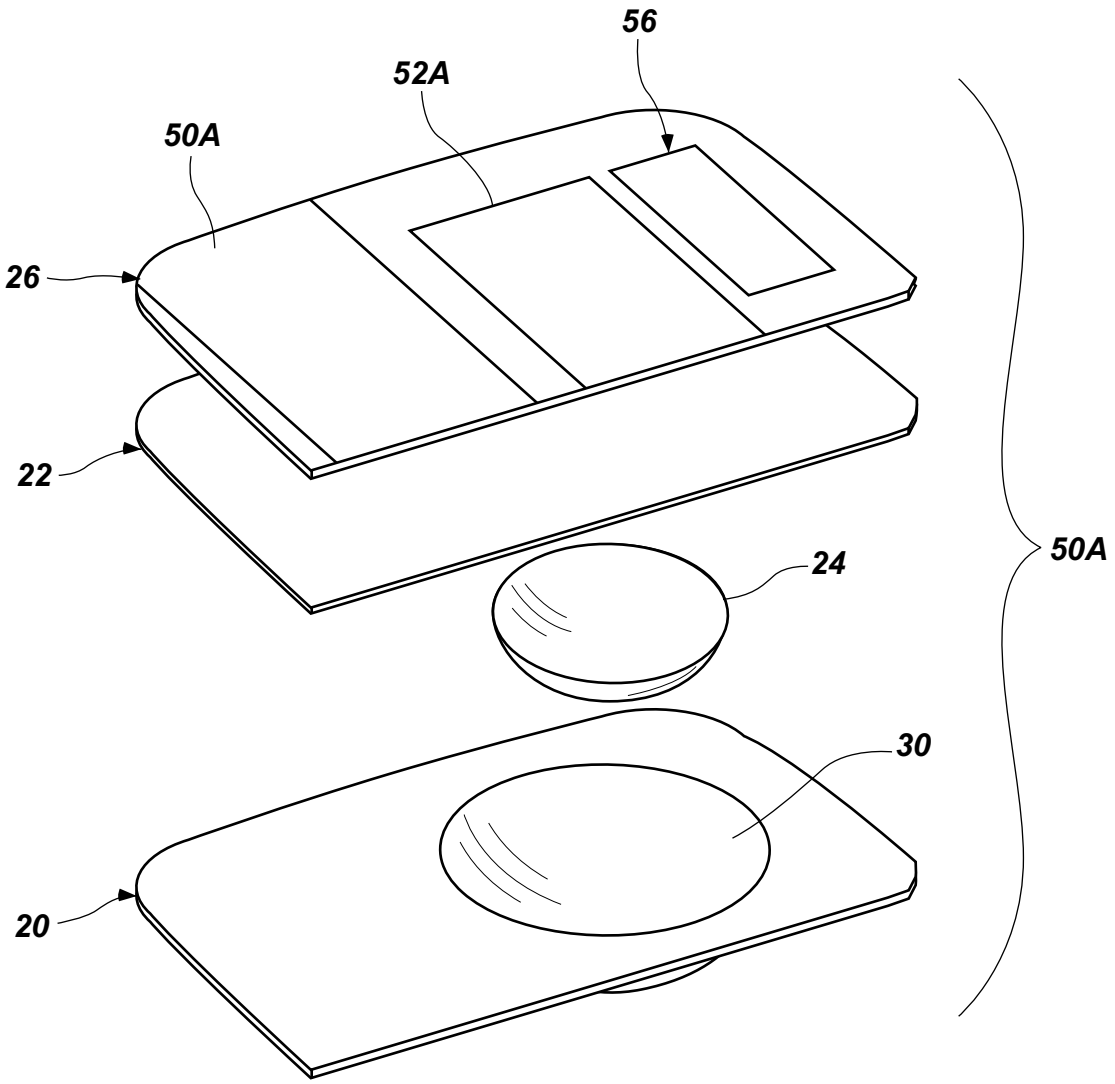


FIG. 5

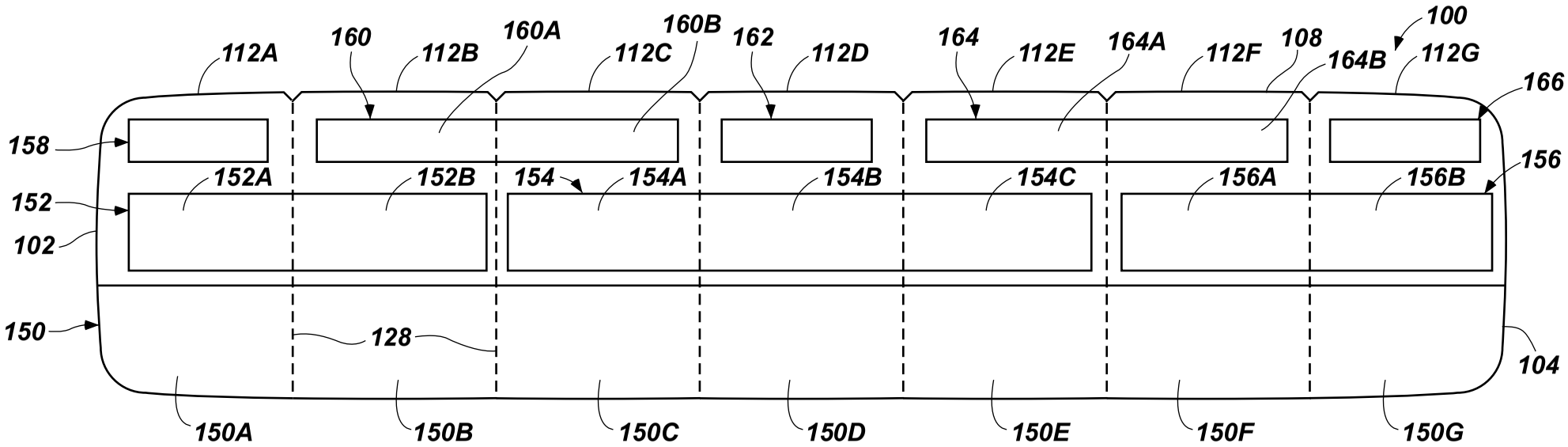
100
112A
160
112B
160A
112C
160B
162
112D
164
112E
164A
112F
108
164B
112G
166
158
152A
152B
154
154A
154B
154C
156A
156B
156
152
102
150
128
104
150A
150B
150C
150D
150E
150F
150G

FIG. 6



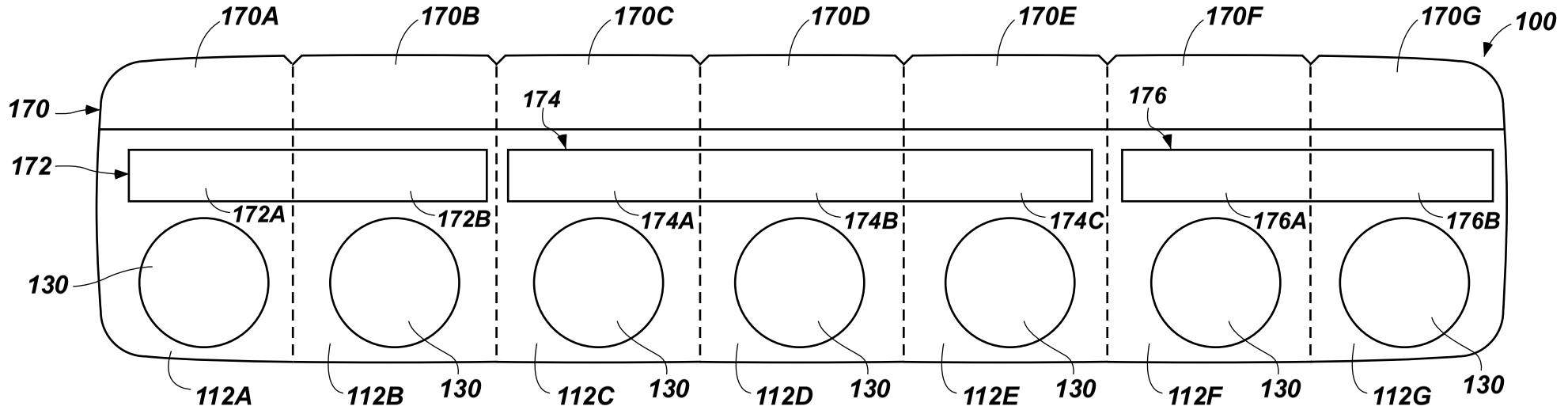
170A
170B
170C
170D
170E
170F
170G
100
170
174
176
172
172A
172B
174A
174B
174C
176A
176B
130
112A
112B
130
112C
130
112D
130
112E
130
112F
130
112G
130

FIG. 7

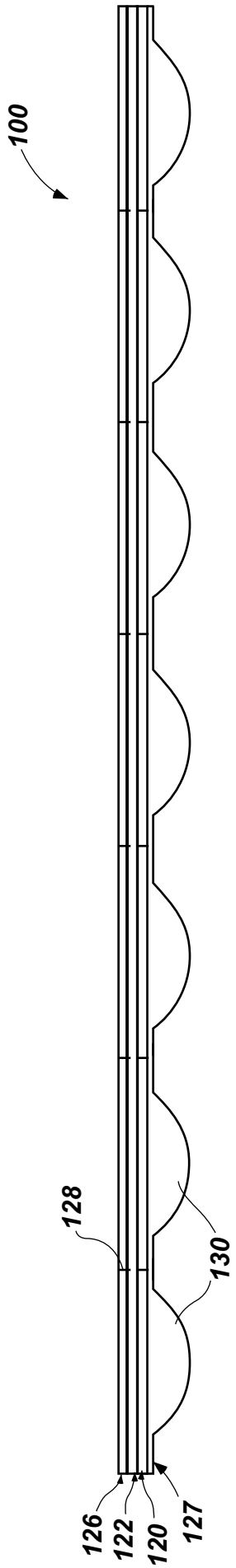


FIG. 8

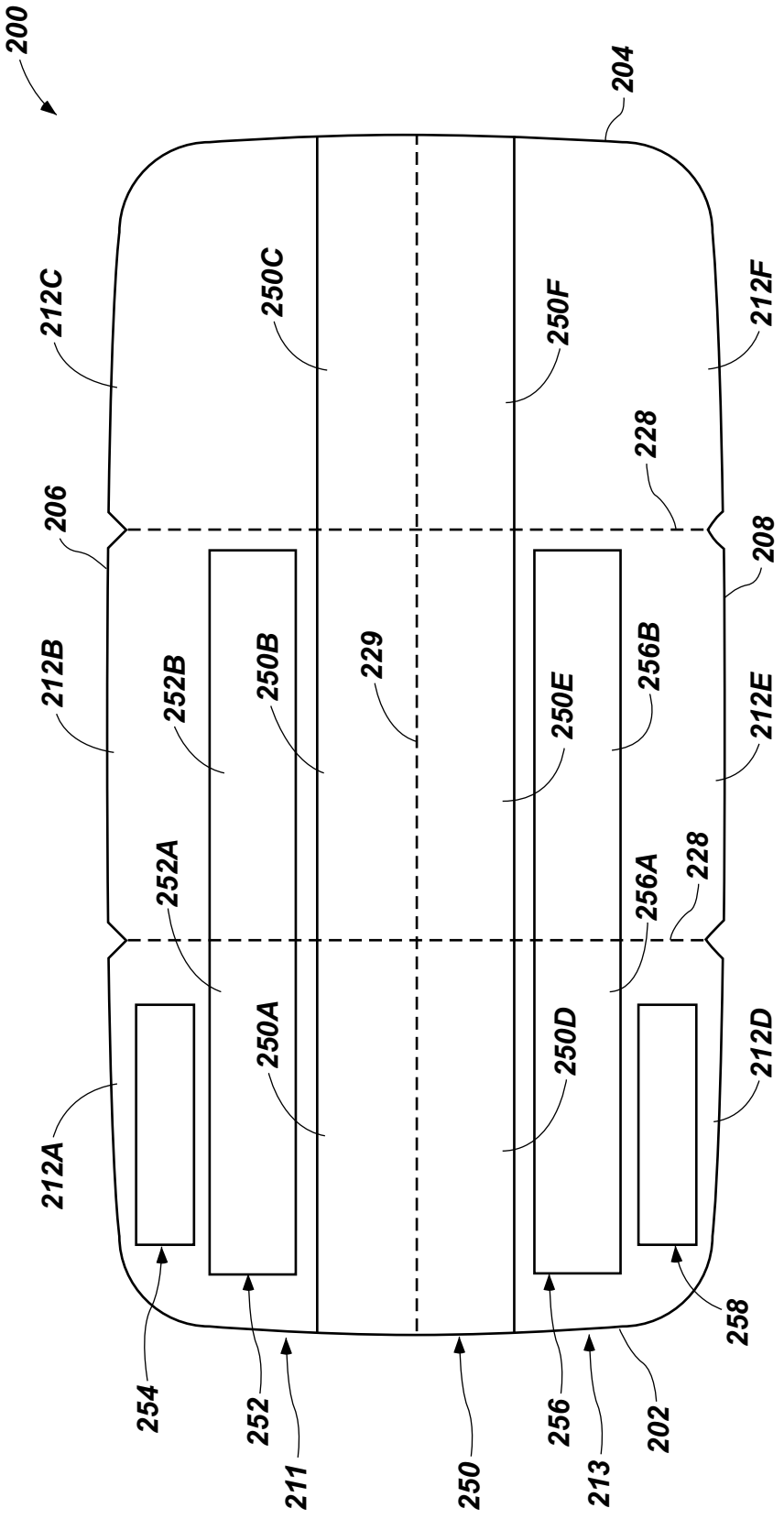
200
204
212C
250C
250F
212F
228
206
208
212B
252B
250B
229
250E
256B
212E
252A
256A
228
250A
250D
212D
212A
254
252
211
250
256
213
202
258

FIG. 9

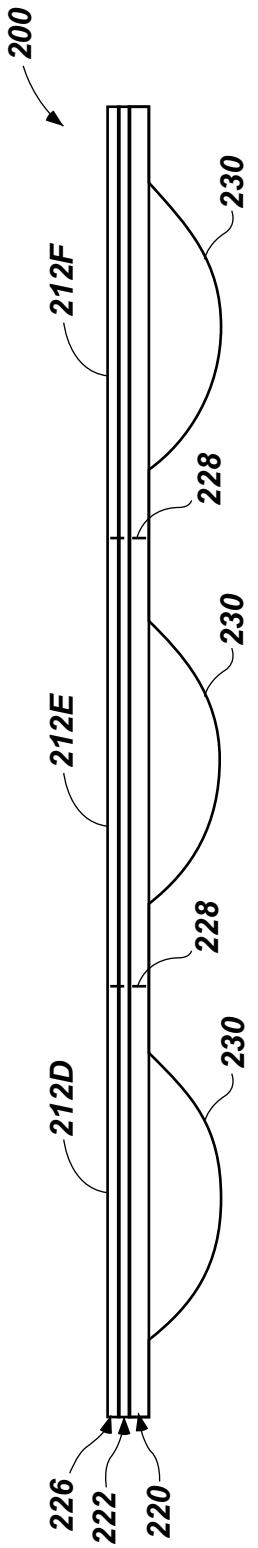
200
212F
230
228
230
212E
228
230
212D
226
222
220

FIG. 10

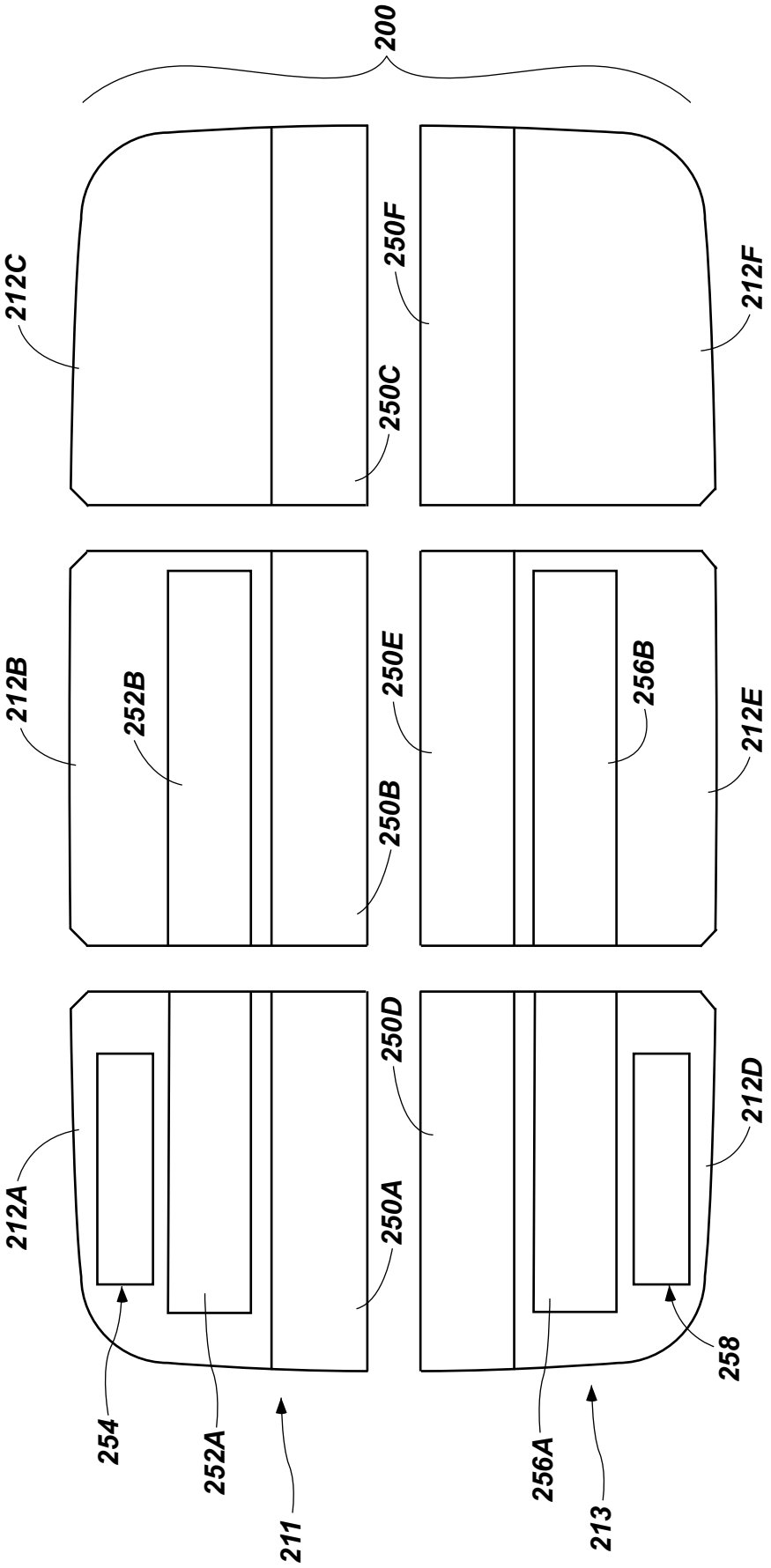
200
212C
250F
212F
250C
212B
252B
250E
256B
212E
250B
212A
250D
212D
250A
254
252A
211
256A
213
258

FIG. 11