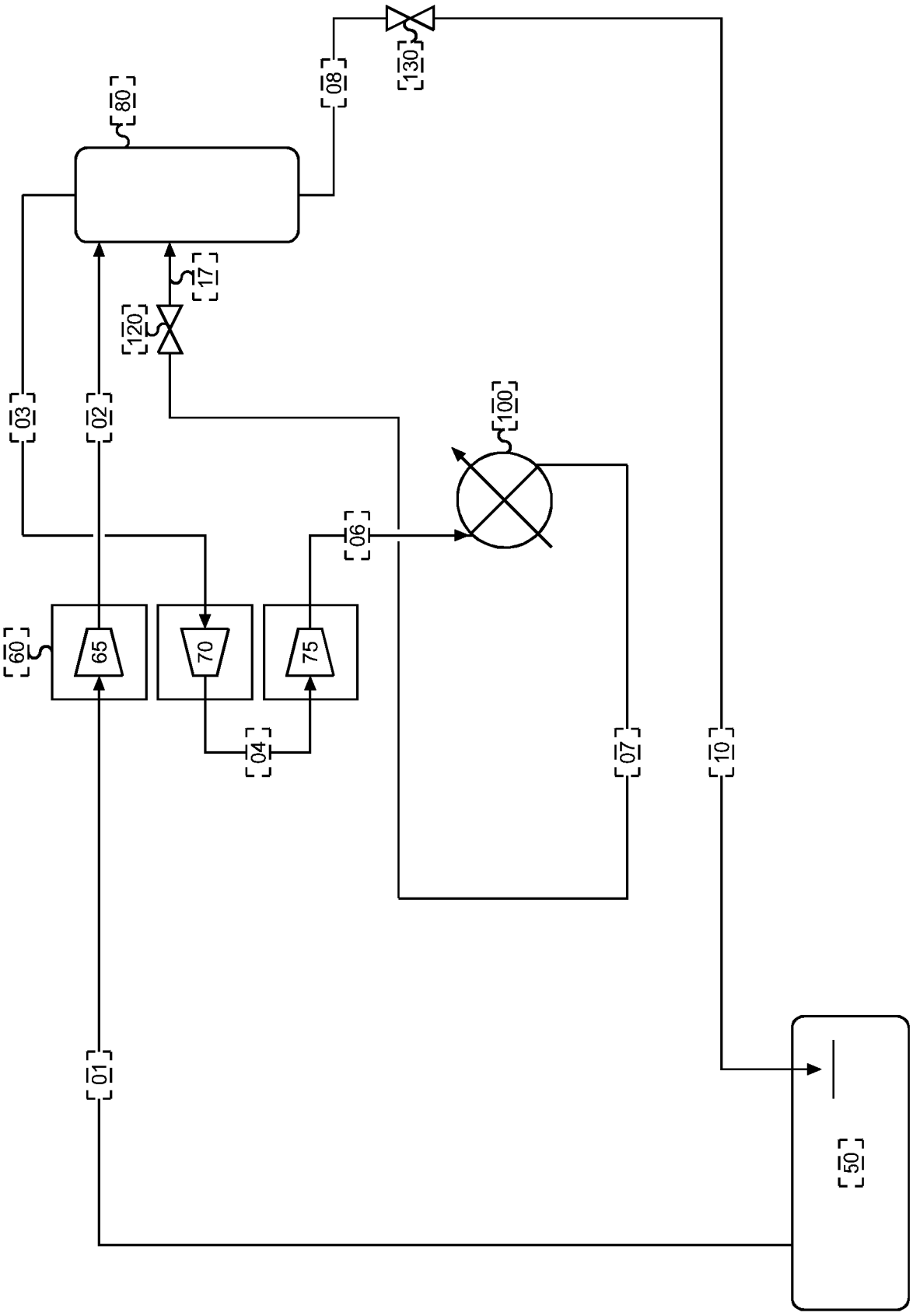

Figure 1

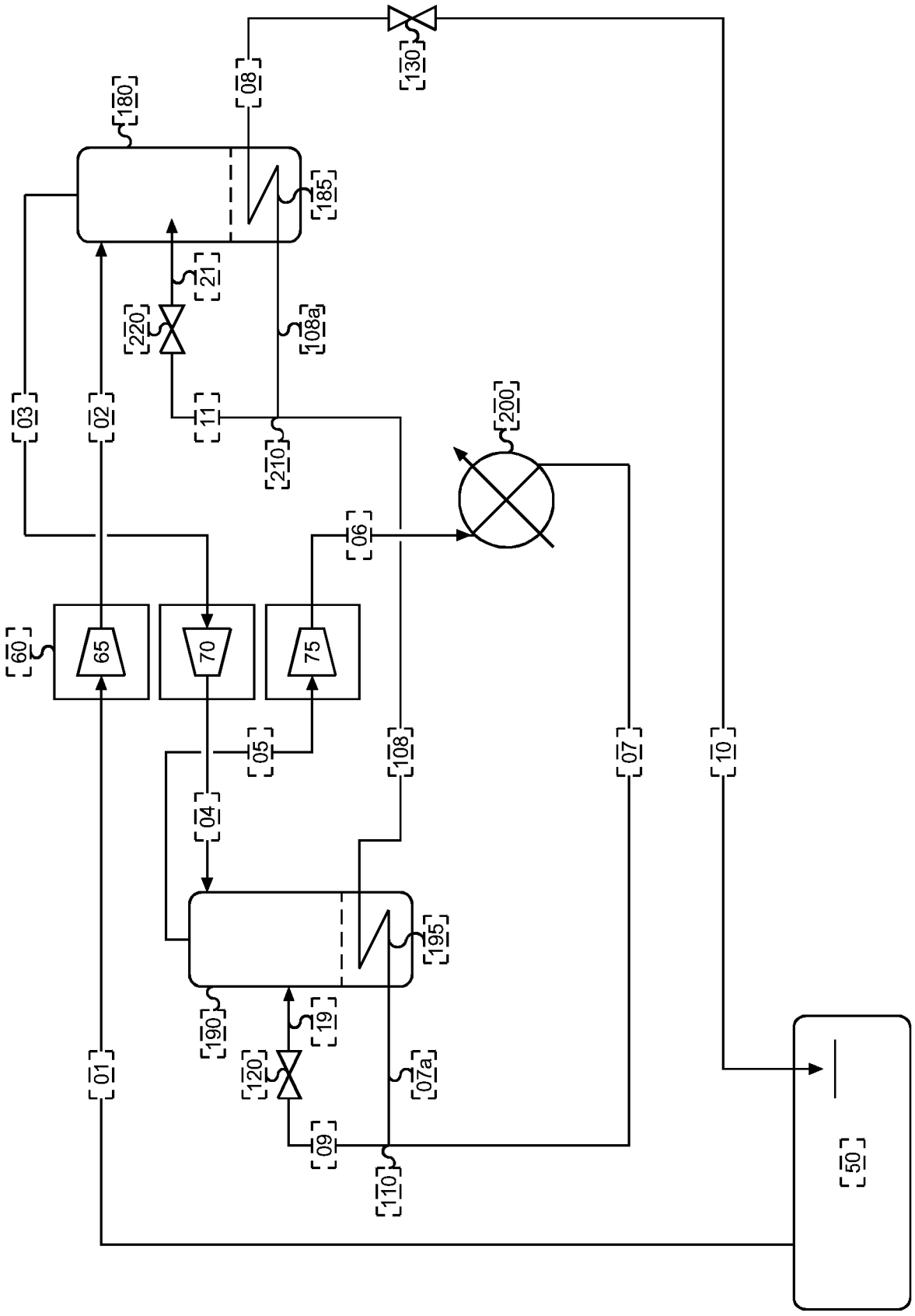
130
08
180
185
21
220
108a
03
02
11
210
200
06
60
65
70
75
05
108
07
10
04
195
190
19
120
07a
01
09
110
50

Figure 2

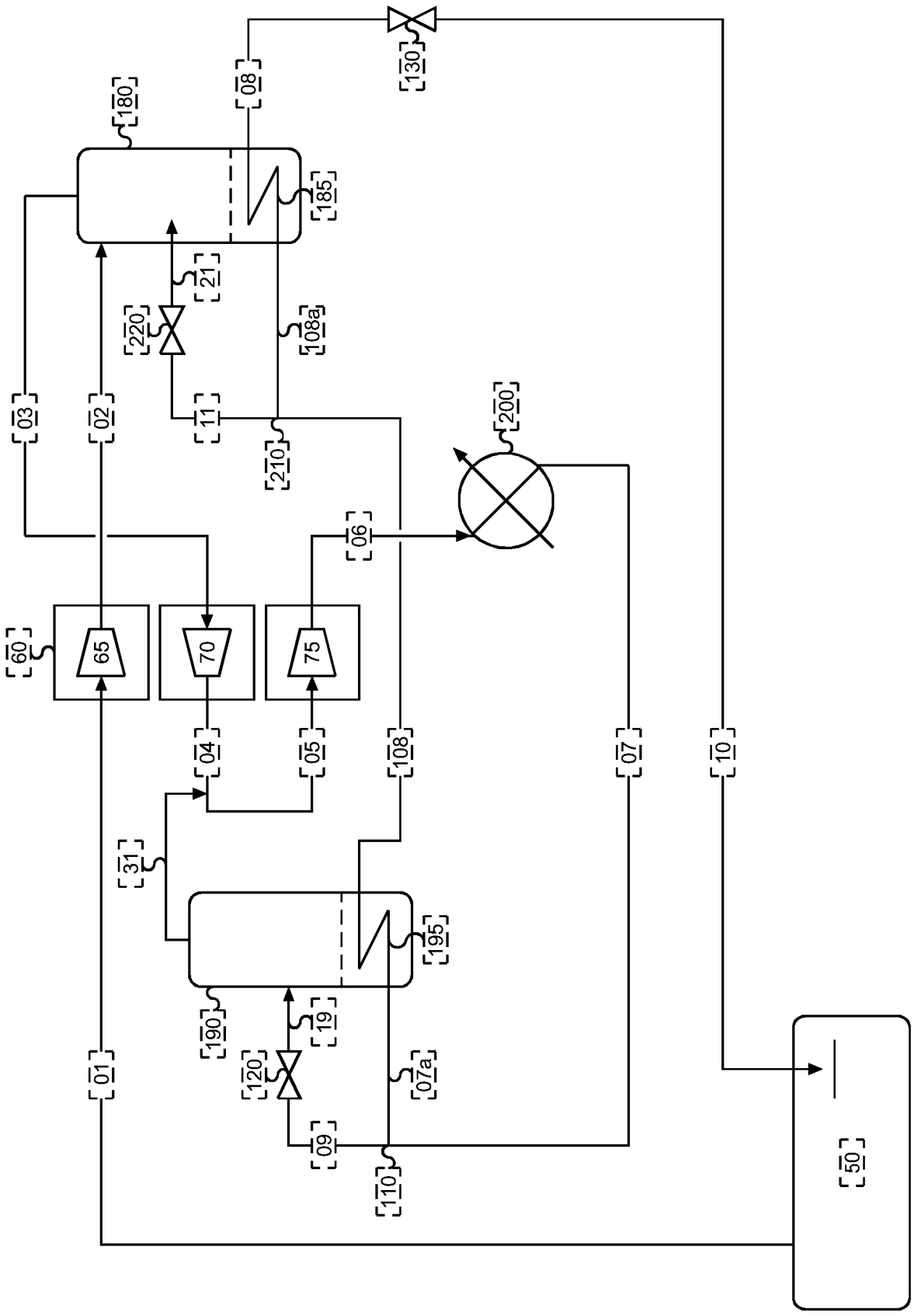
130
08
180
185
21
220
108a
03
02
11
210
200
06
60
65
70
75
04
05
108
07
10
31
195
190
19
120
07a
09
110
01
50

Figure 3