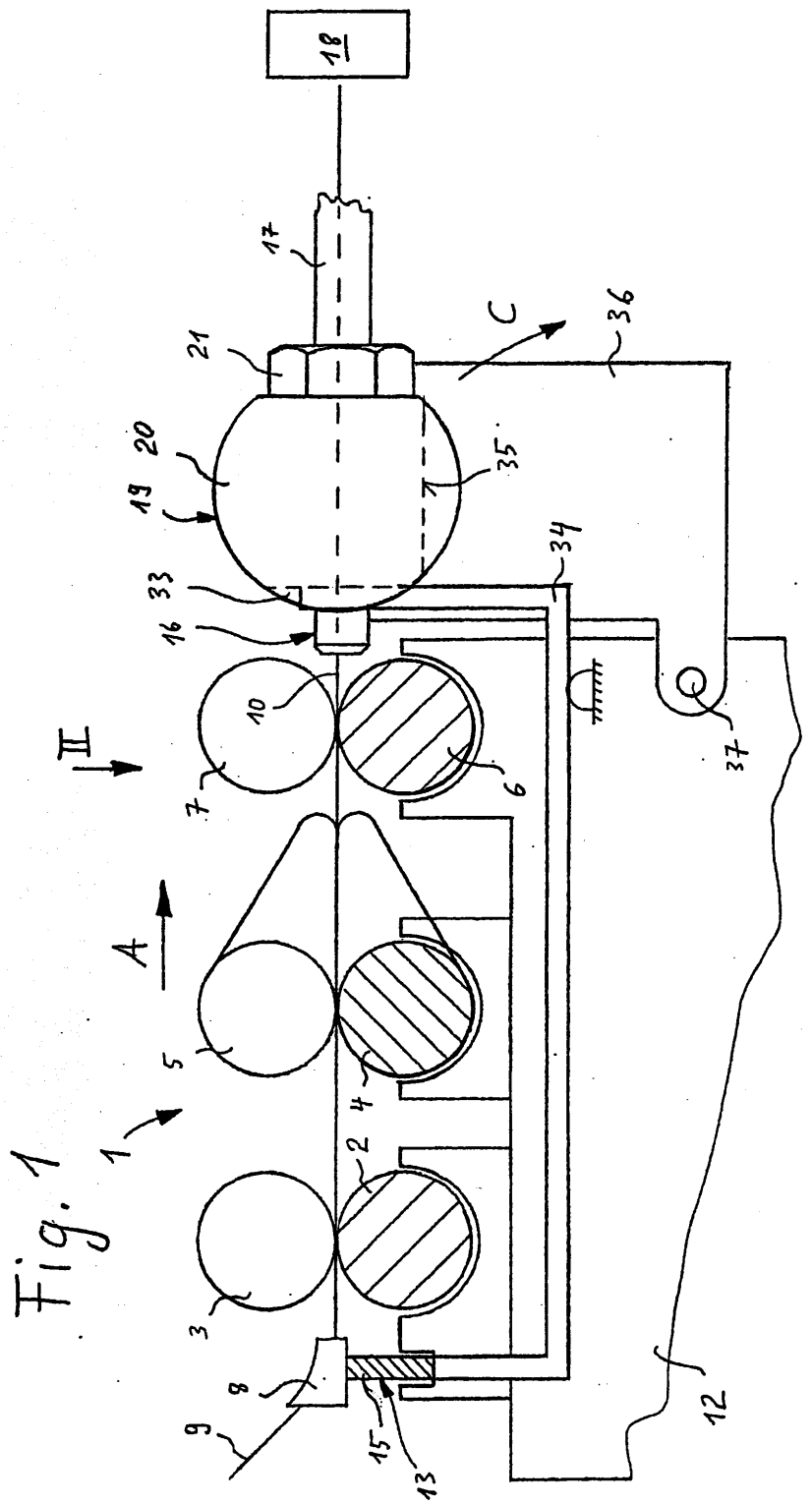

Fig. 1

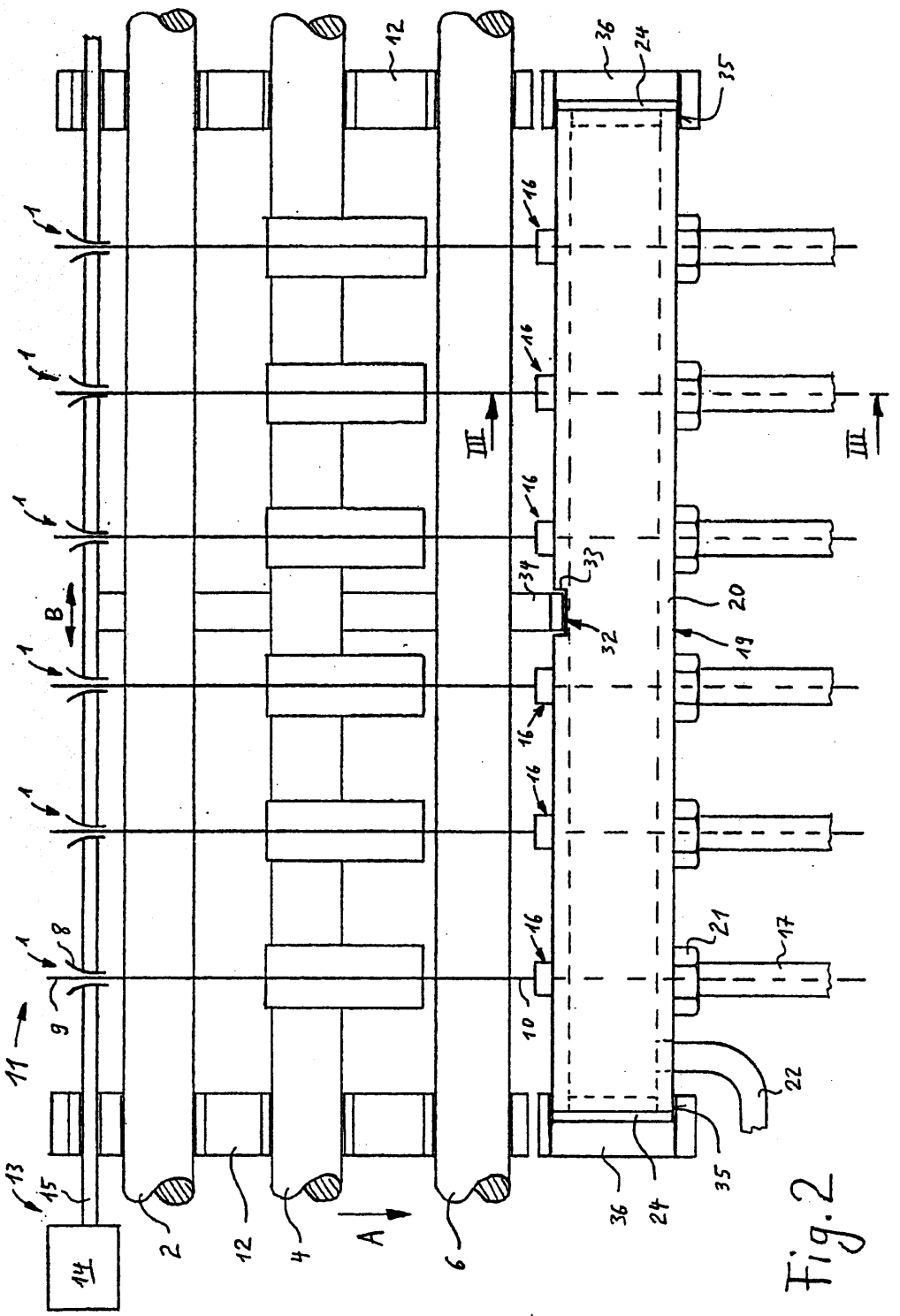

Fig. 2

Fig. 3

