Fig. 1

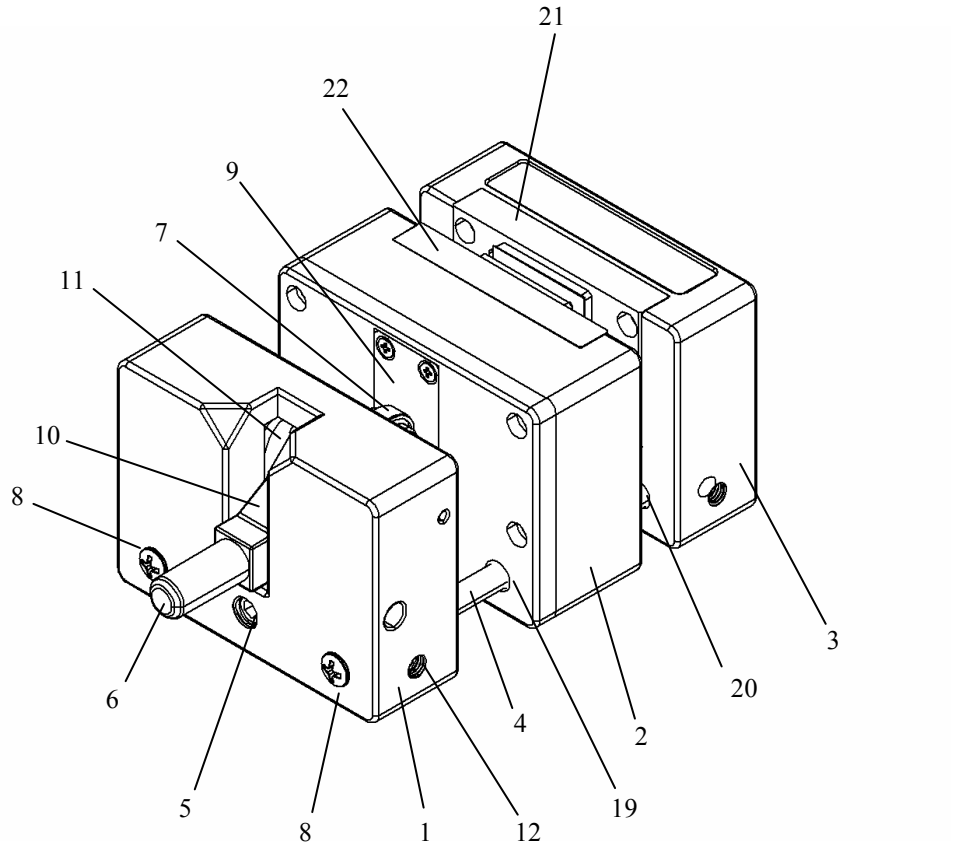

Fig. 2

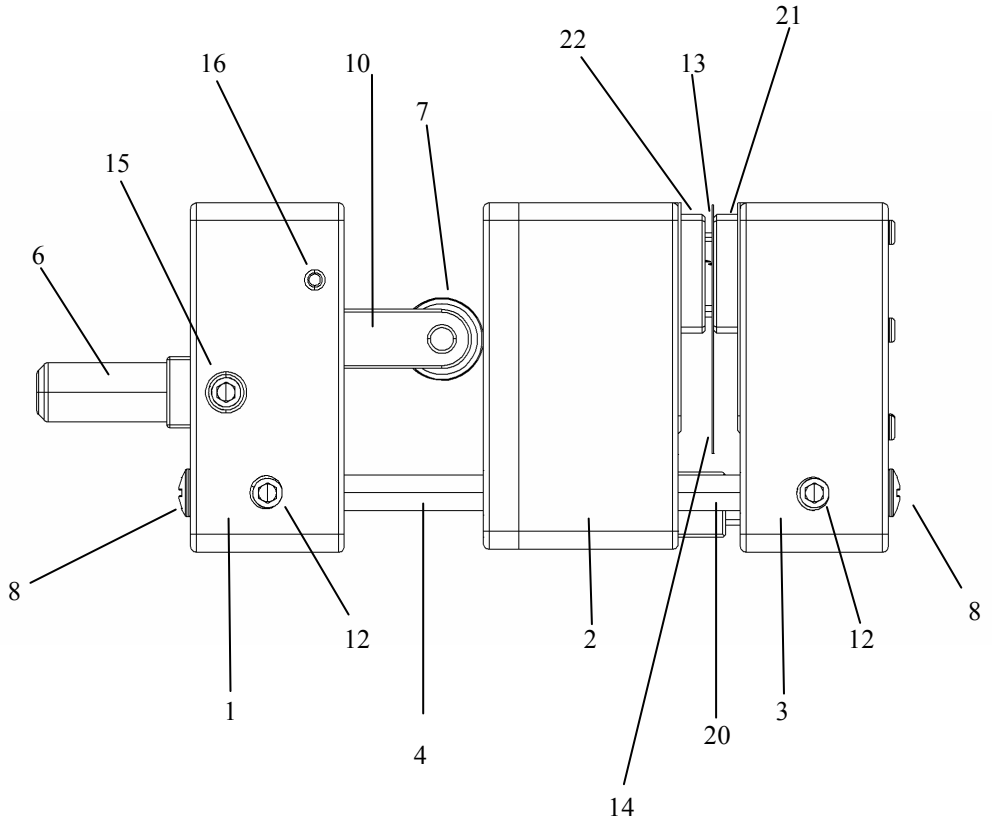

Fig. 3a

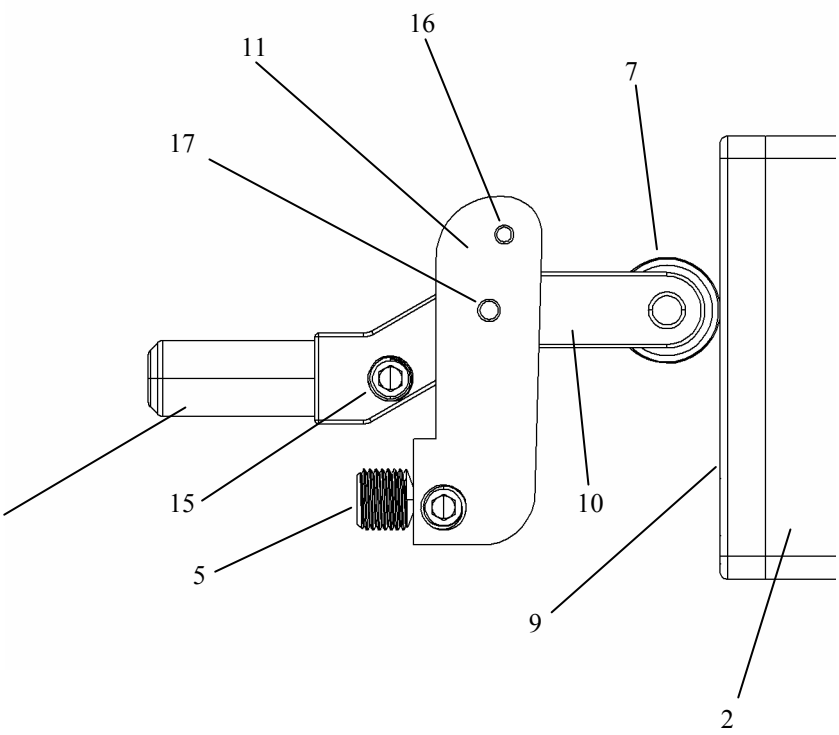

Fig. 3b

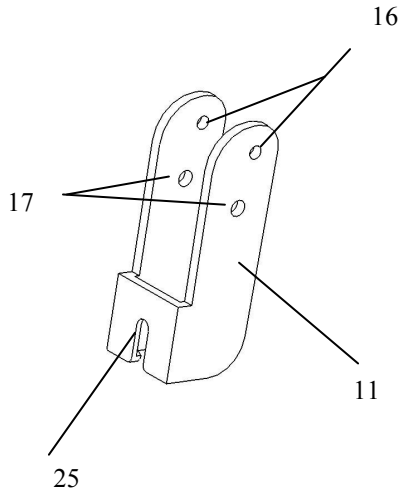

Fig 3c

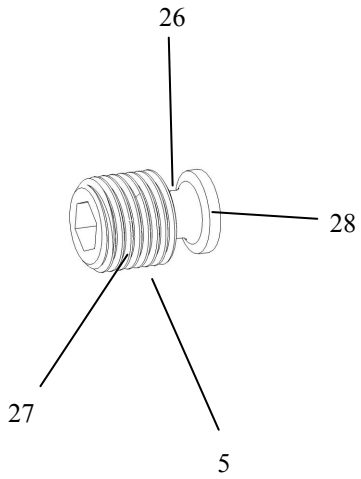

Fig. 4

