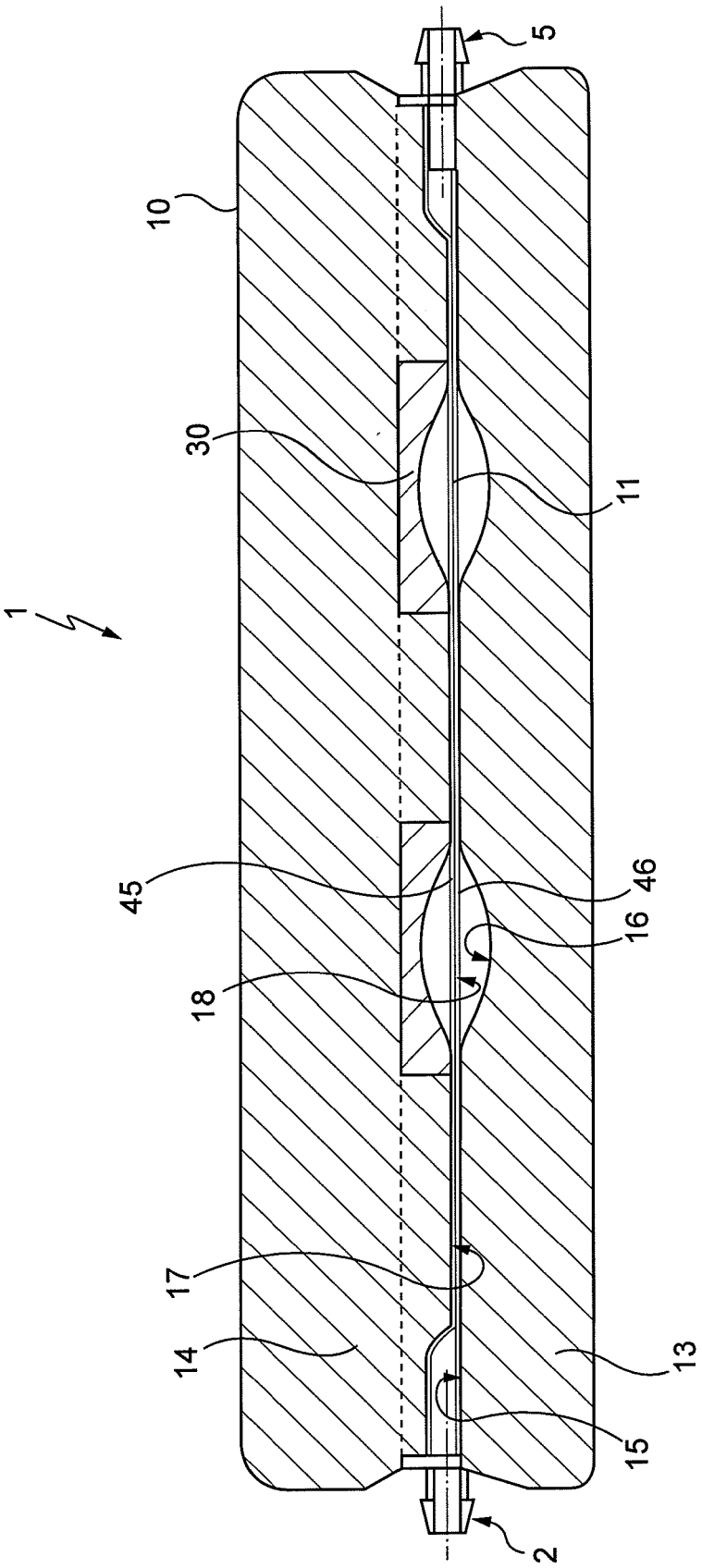

Fig. 1

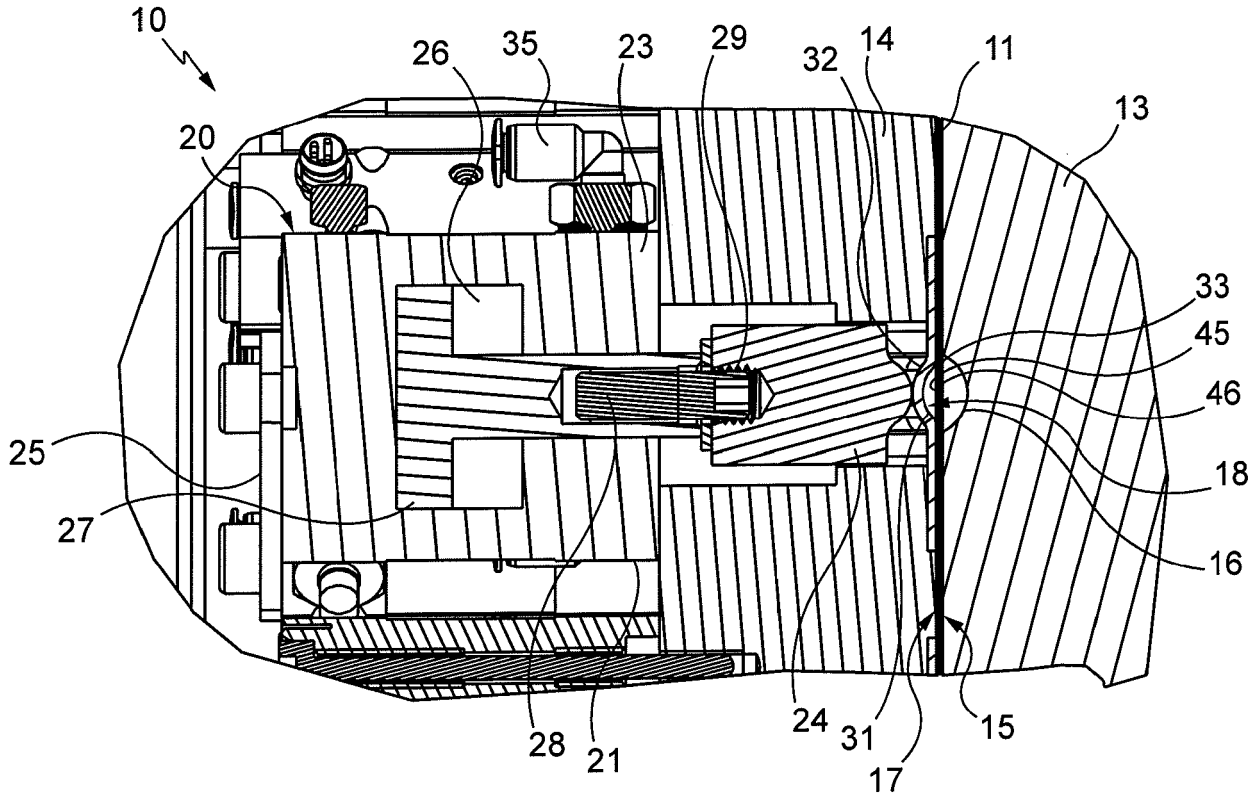
10
26
35
23
29
32
14
11
13
20
33
45
46
25
18
27
16
28
21
24
31
17
15

Fig. 2

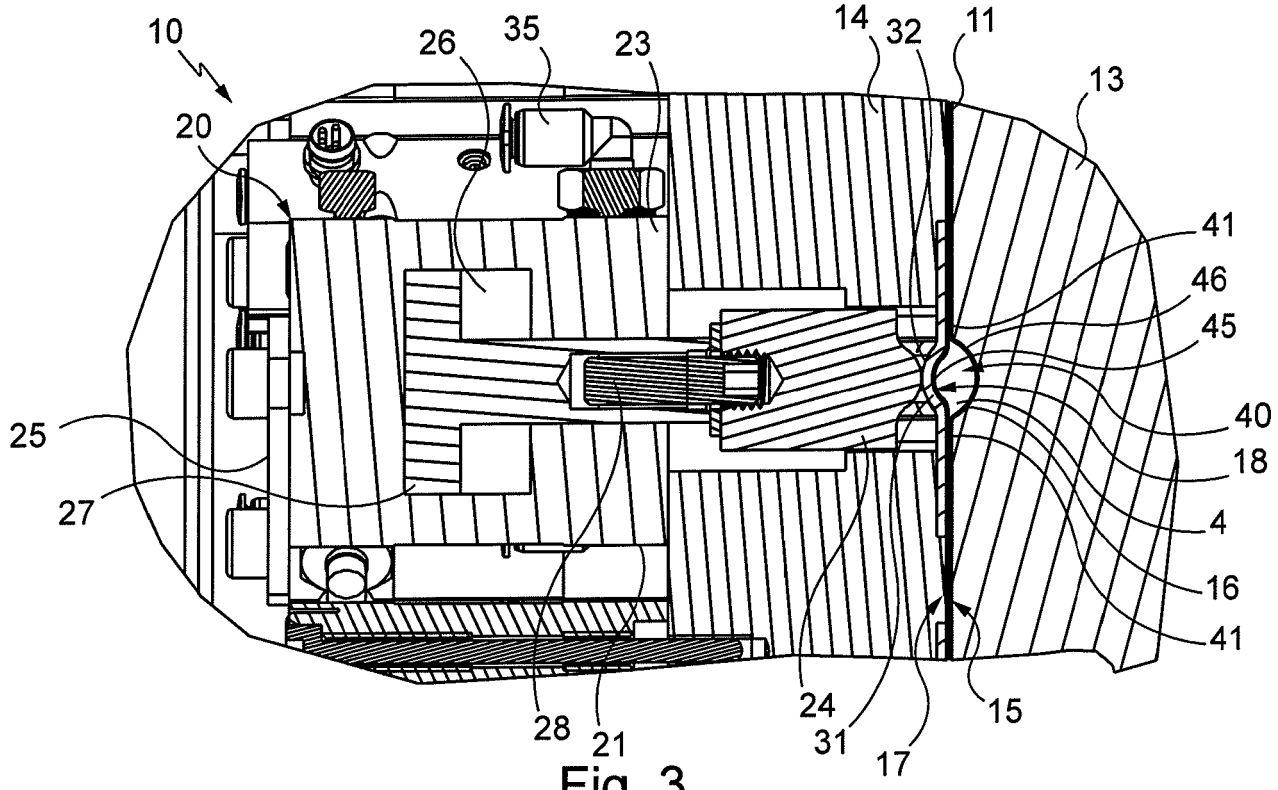
10
26
35
23
14
32
11
13
20
41
46
45
25
40
18
27
4
16
41
28
21
24
31
17
15

Fig. 3

Fig. 4

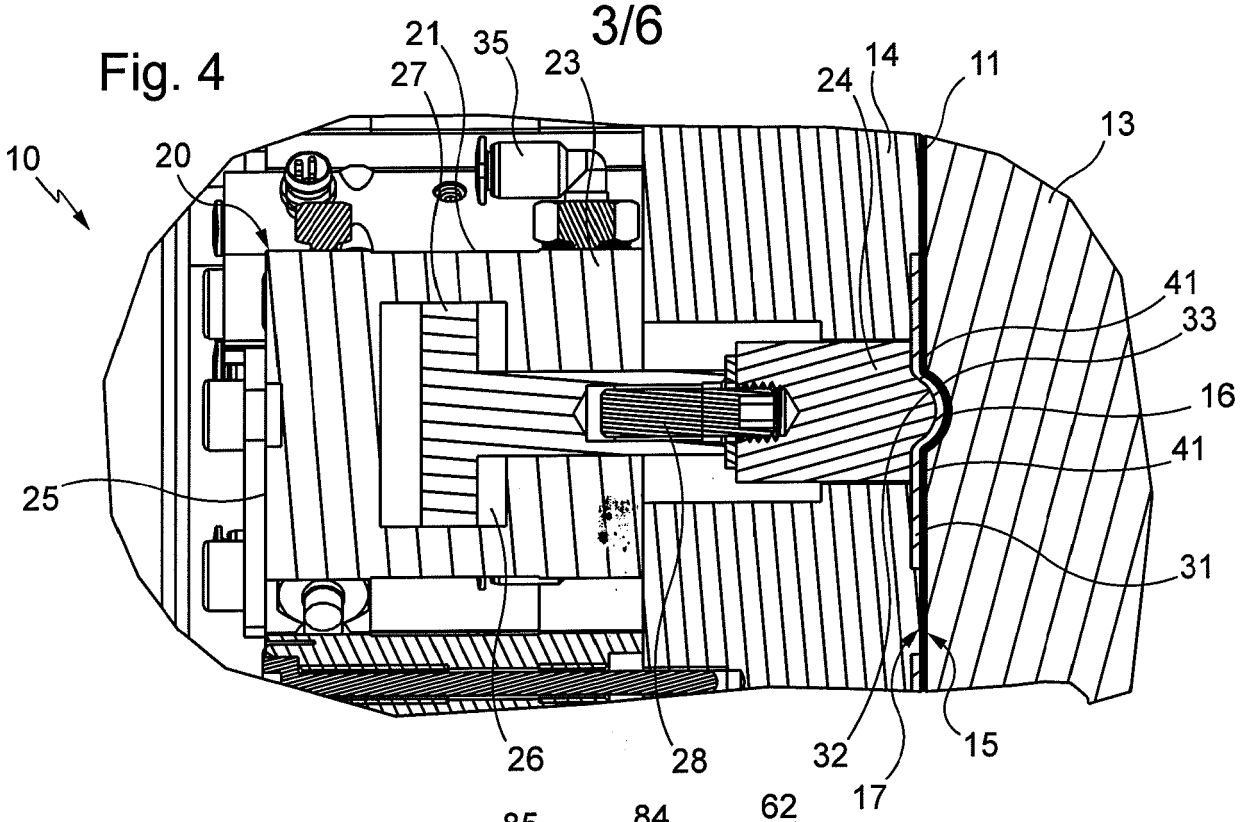

Fig. 5

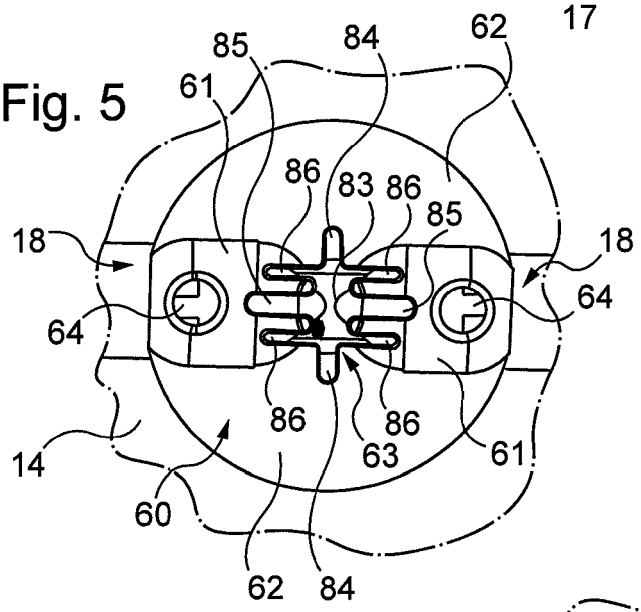

Fig. 6

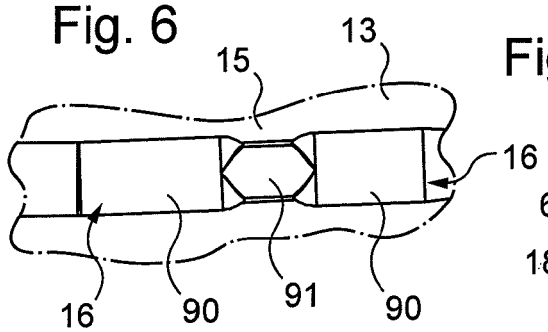

Fig. 7

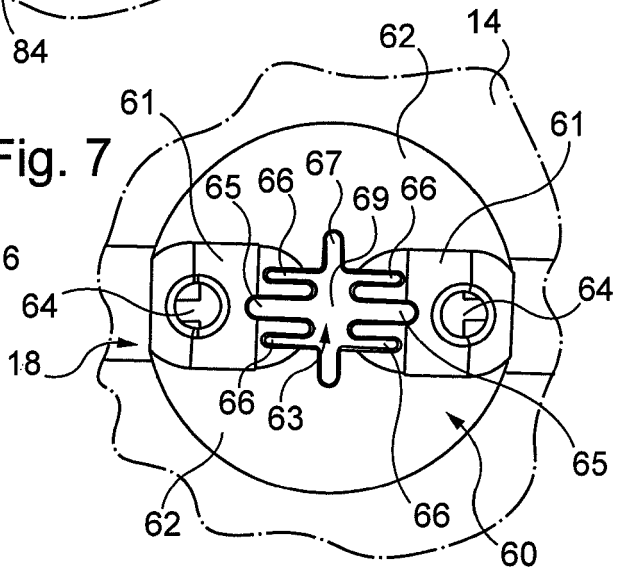

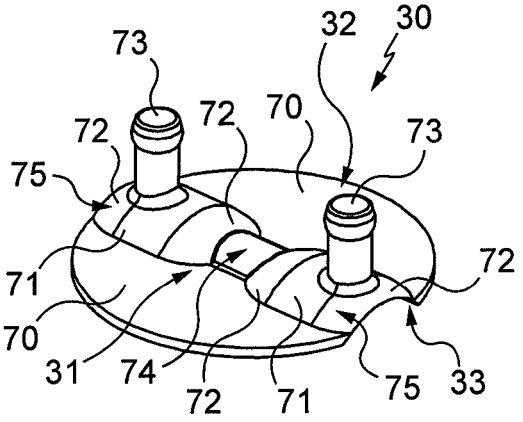

Fig. 8

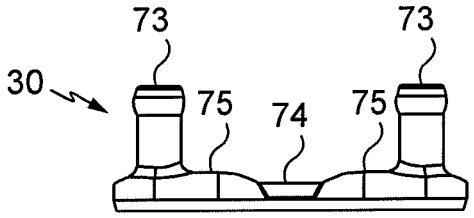

Fig. 9

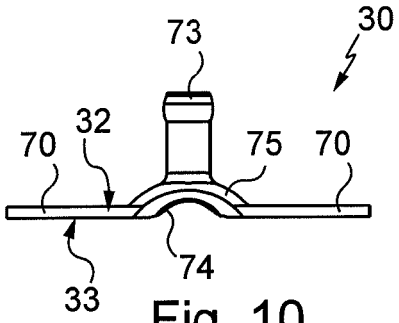

Fig. 10

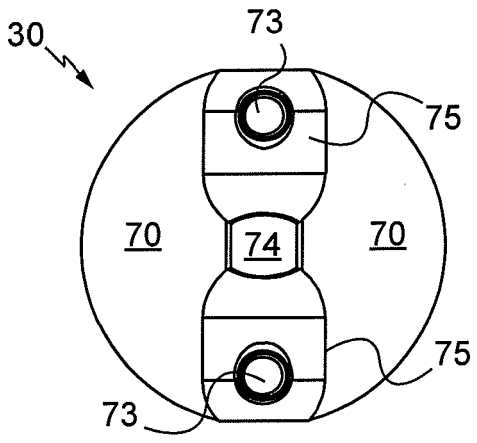

Fig. 11

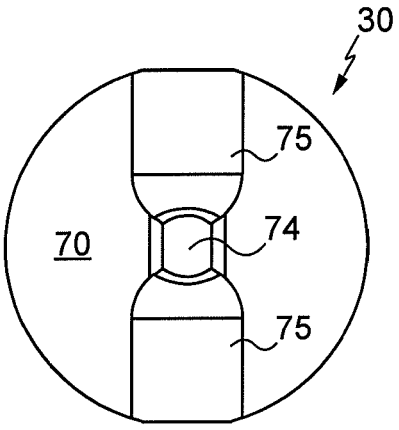

Fig. 12

Fig. 13

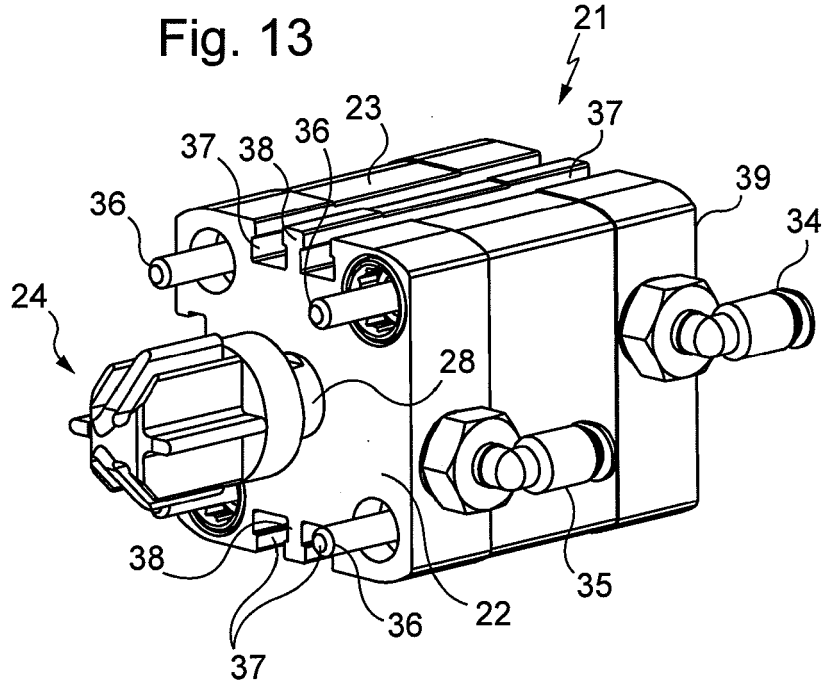

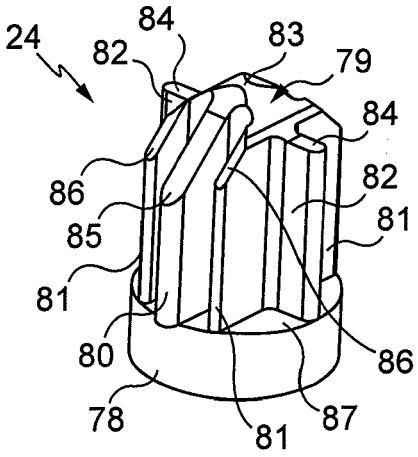

Fig. 14

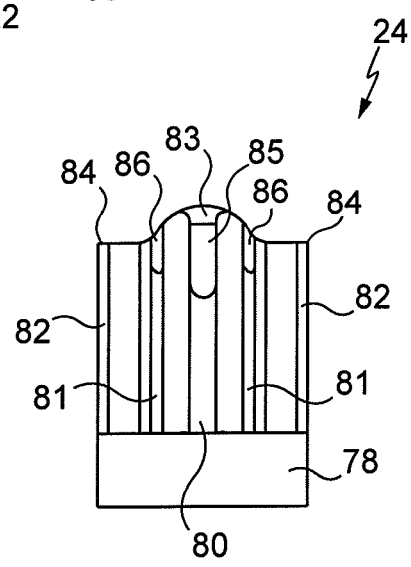

Fig. 15

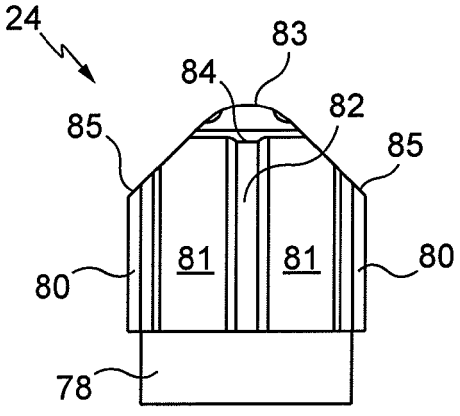

Fig. 16

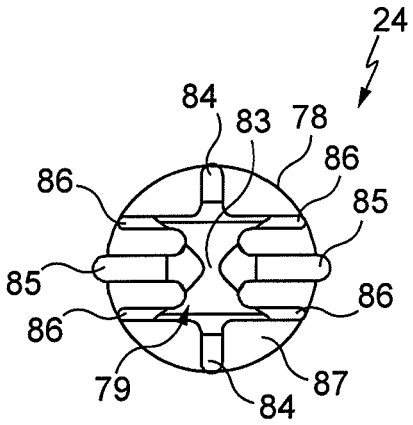

Fig. 17

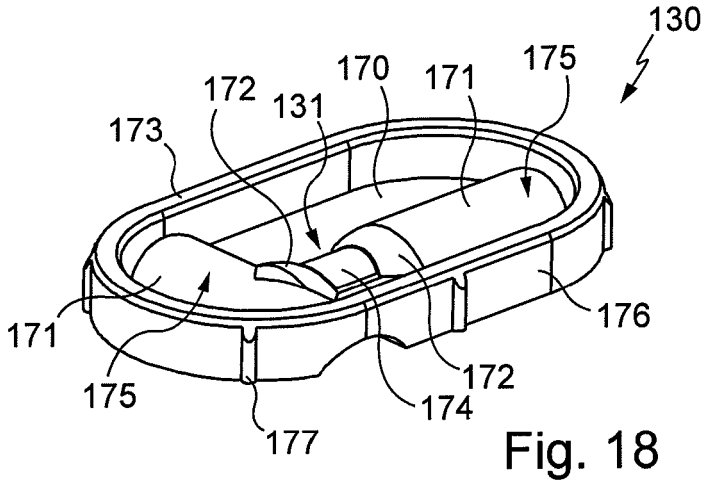

Fig. 18

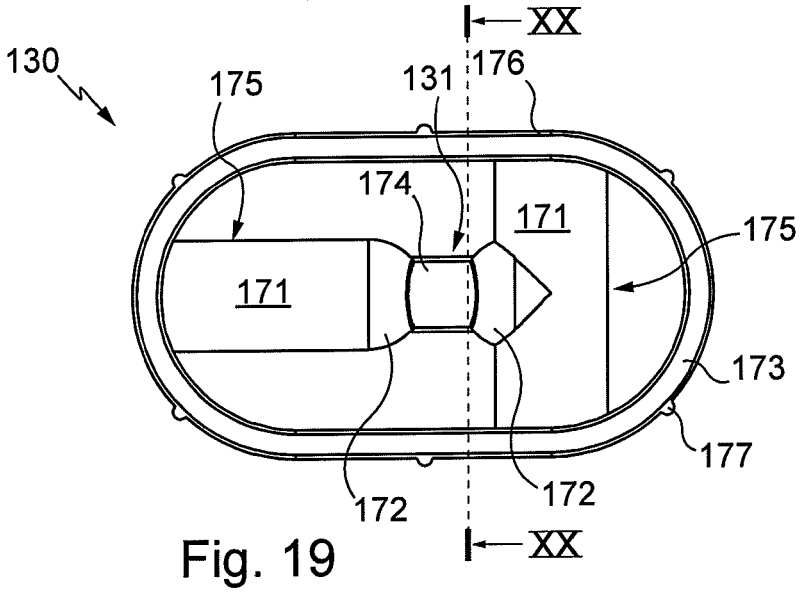

Fig. 19

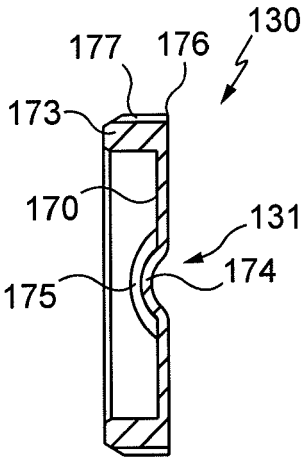

Fig. 20

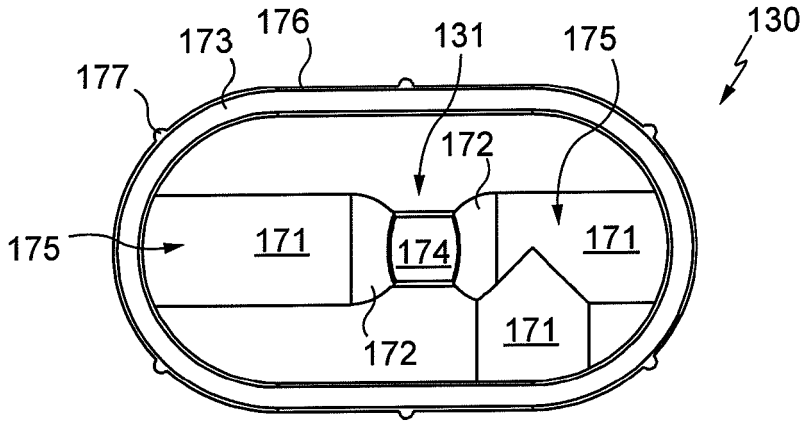

Fig. 21