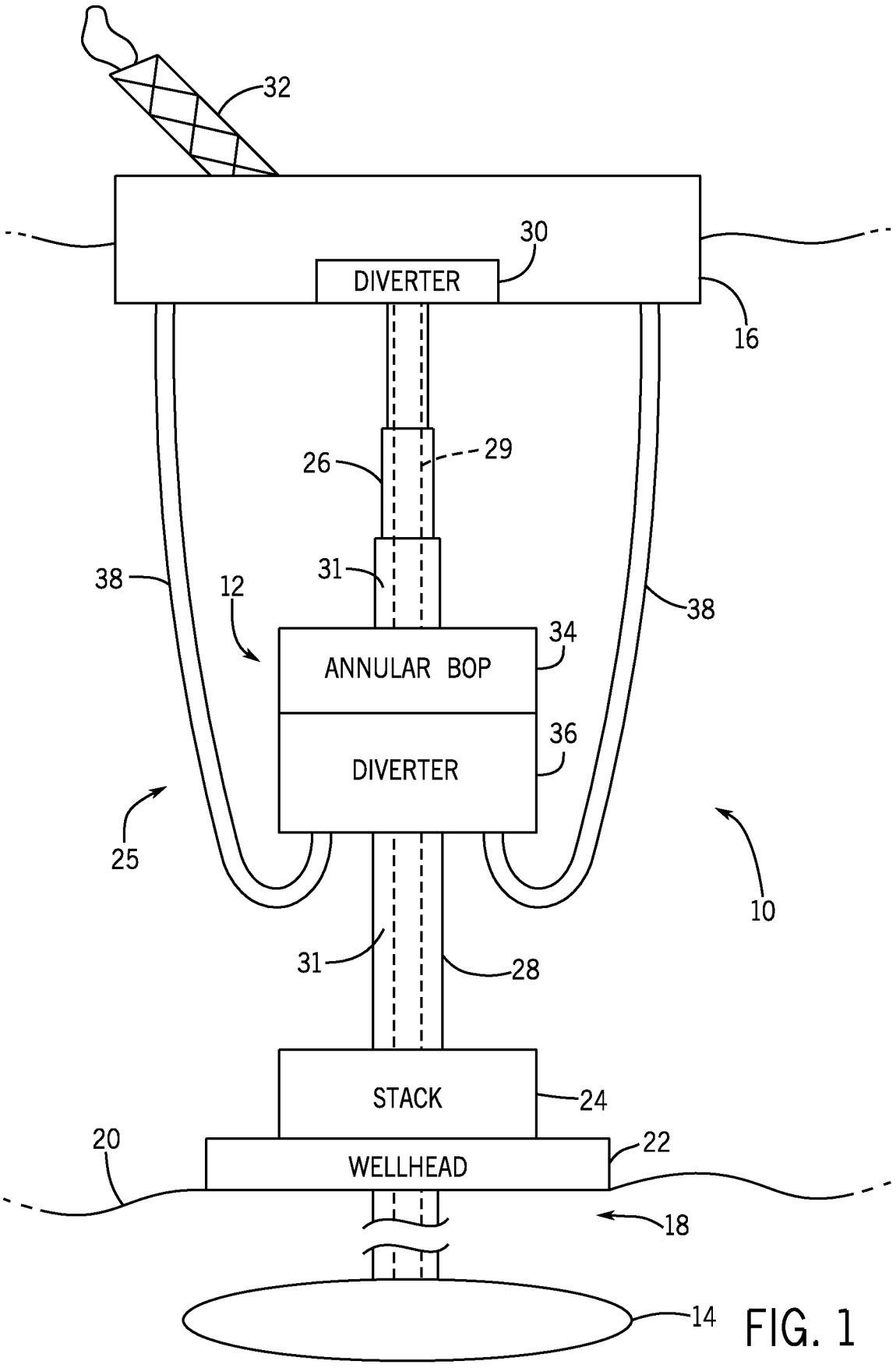
32
30
DIVERTER
16
26
29
31
38
12
38
34
ANNULAR BOP
36
DIVERTER
25
10
31
28
STACK
24
20
22
WELLHEAD
18
14

FIG. 1

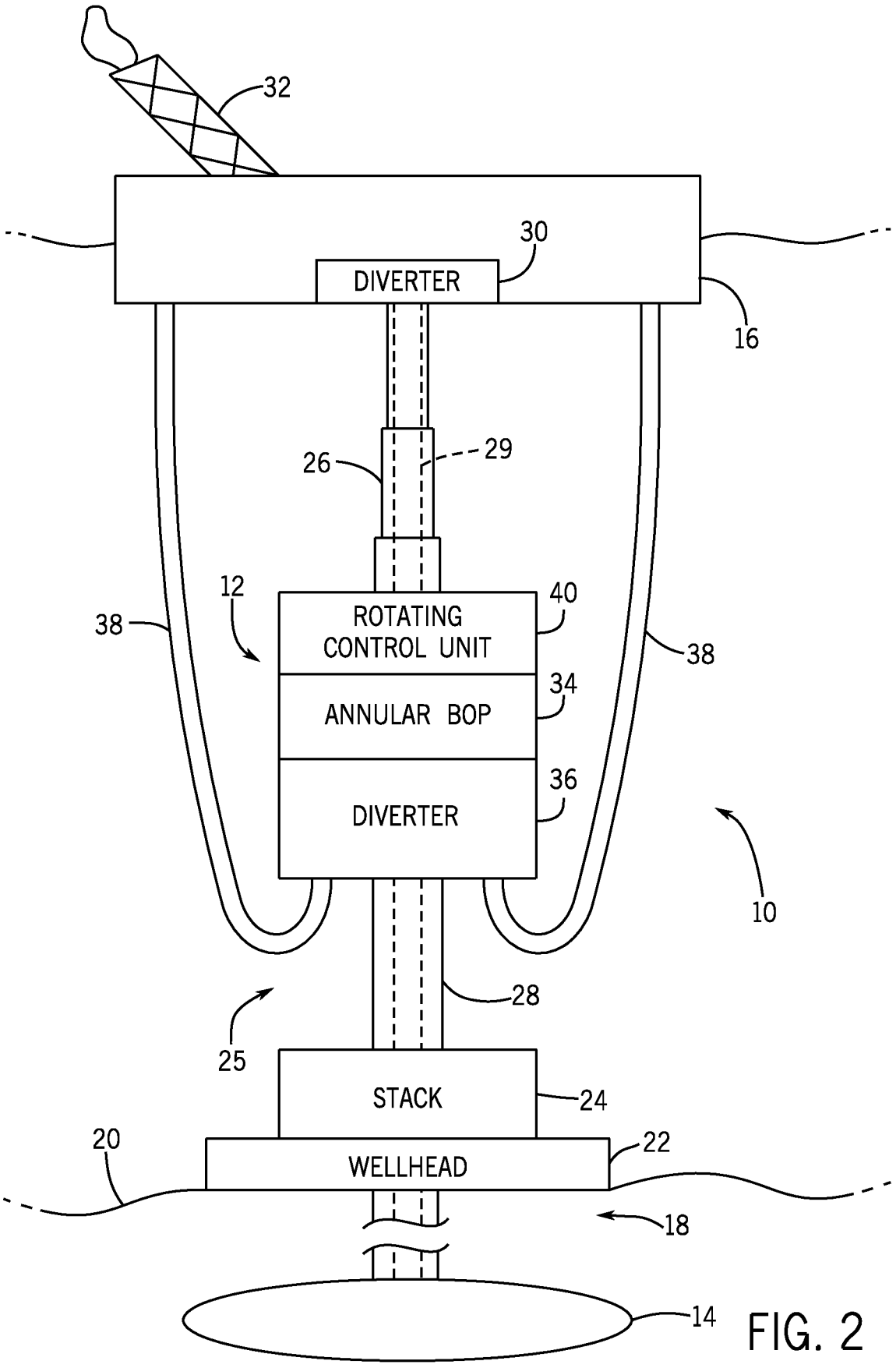
32
30
DIVERTER
16
26
29
12
40
ROTATING
CONTROL UNIT
38
38
34
ANNULAR BOP
36
DIVERTER
10
28
25
STACK
24
20
22
WELLHEAD
18
14

FIG. 2

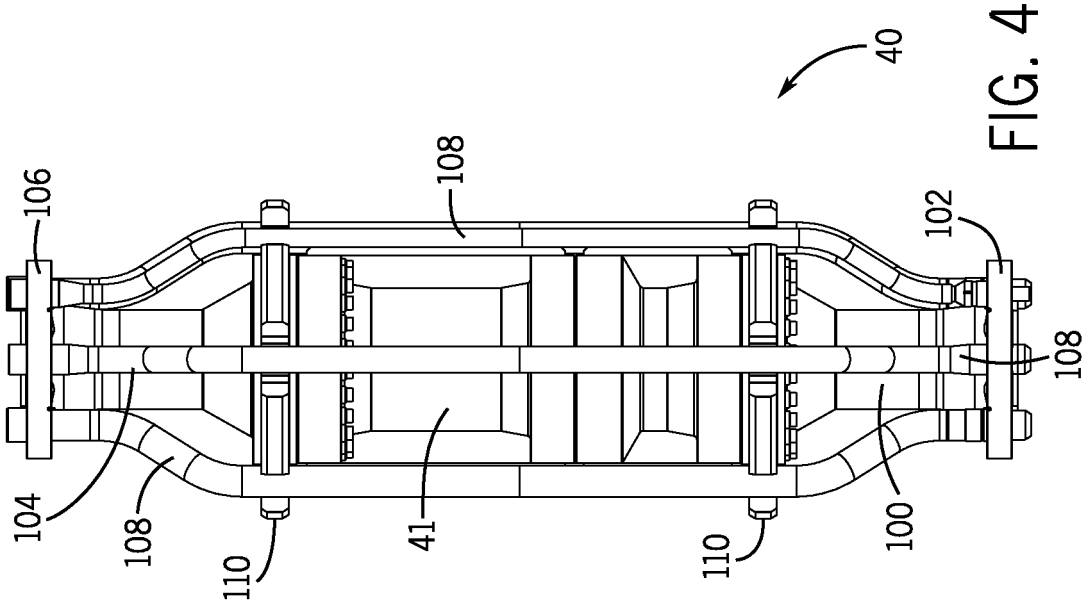
40
106
108
102
108
104
108
110
41
110
100

FIG. 4

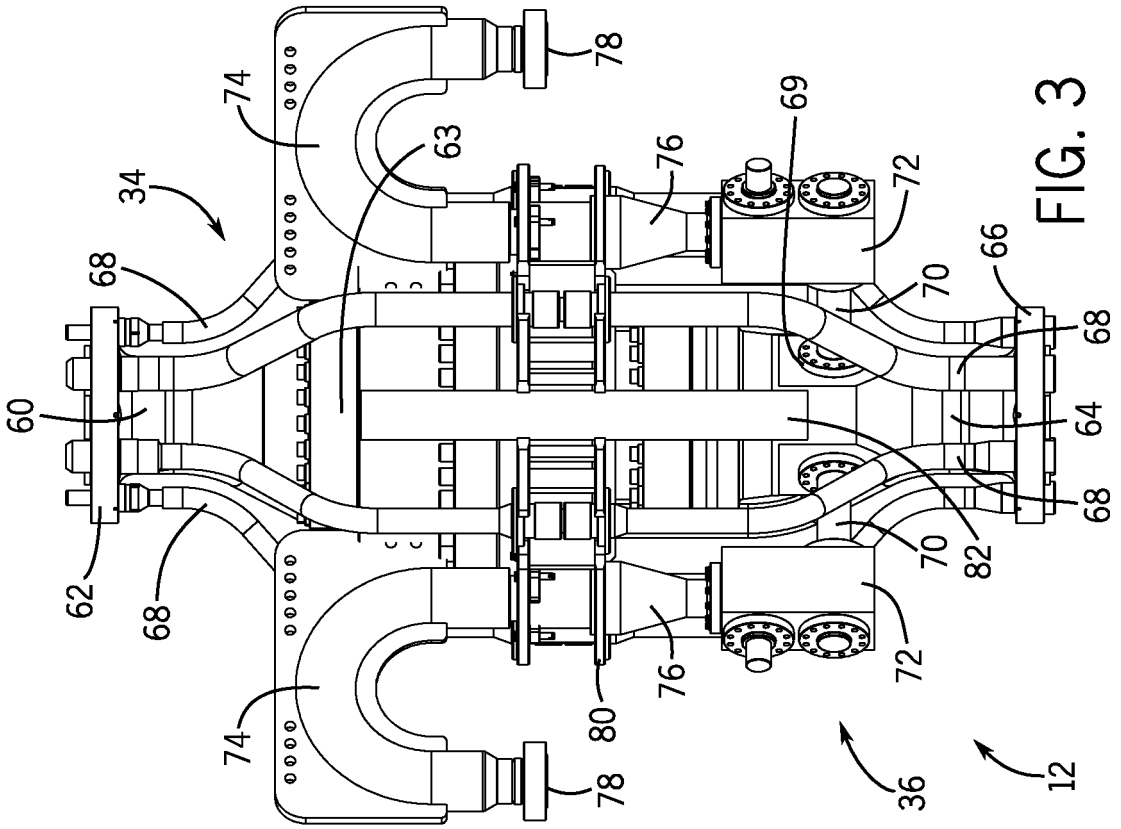
78
74
63
34
76
69
72
68
70
66
60
68
64
62
68
70
82
68
72
76
80
74
78
36
12

FIG. 3

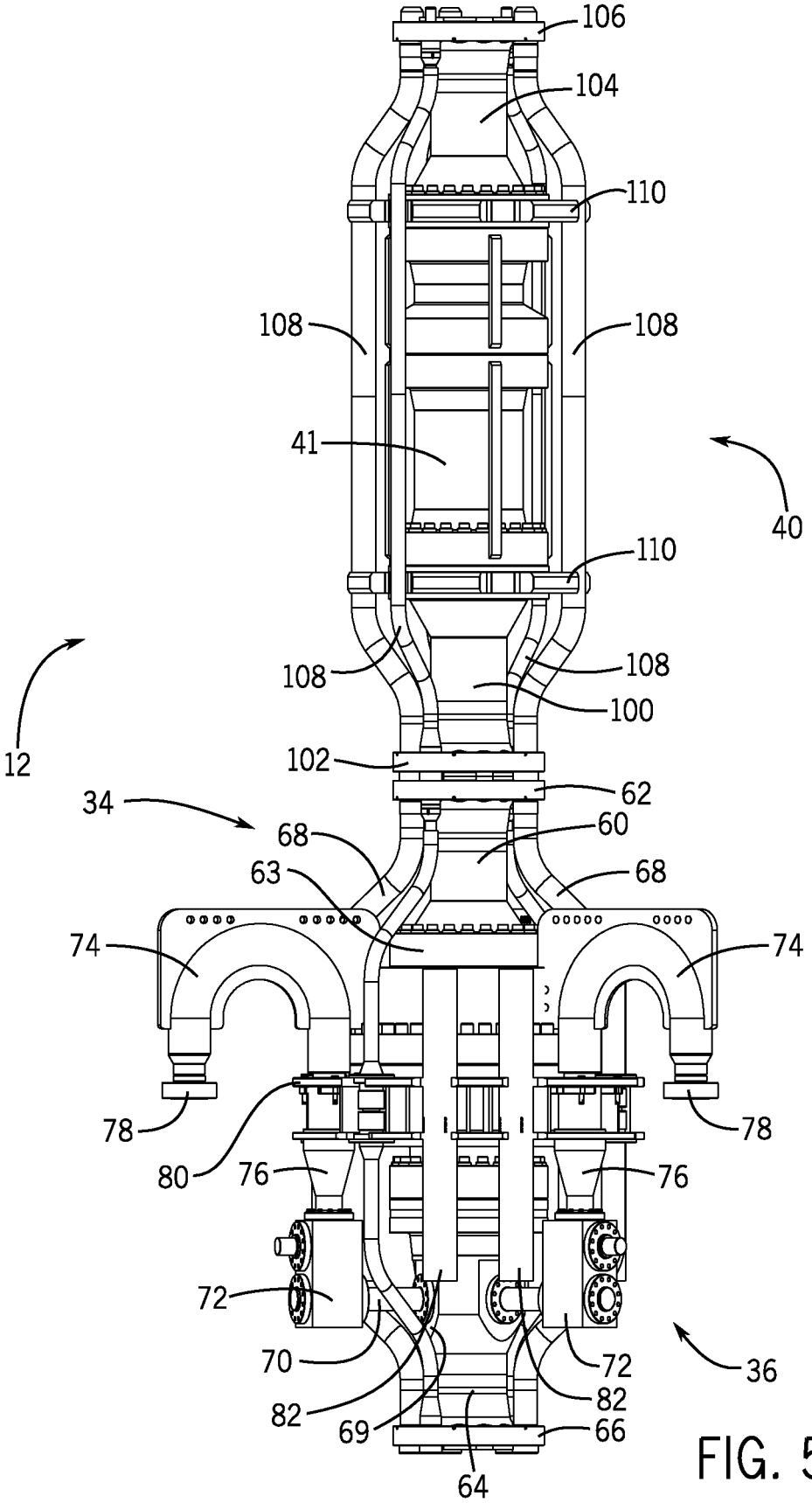
106
104
110
108
108
41
40
110
108
108
100
12
102
62
34
68
60
63
68
74
74
78
78
80
76
76
72
72
70
82
82
69
66
64
36

FIG. 5

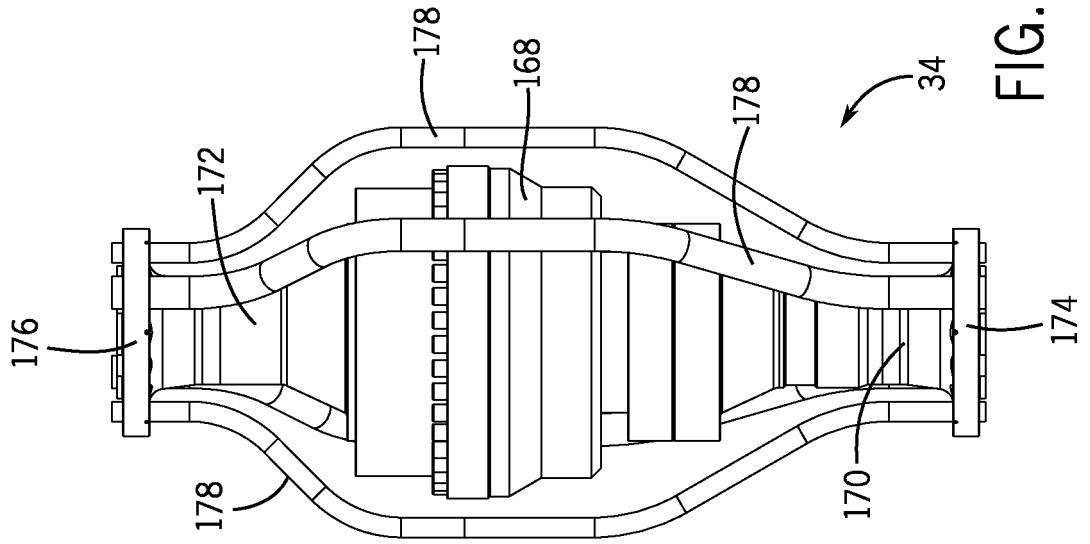
178
168
178
34
172
176
174
178
170

FIG. 7

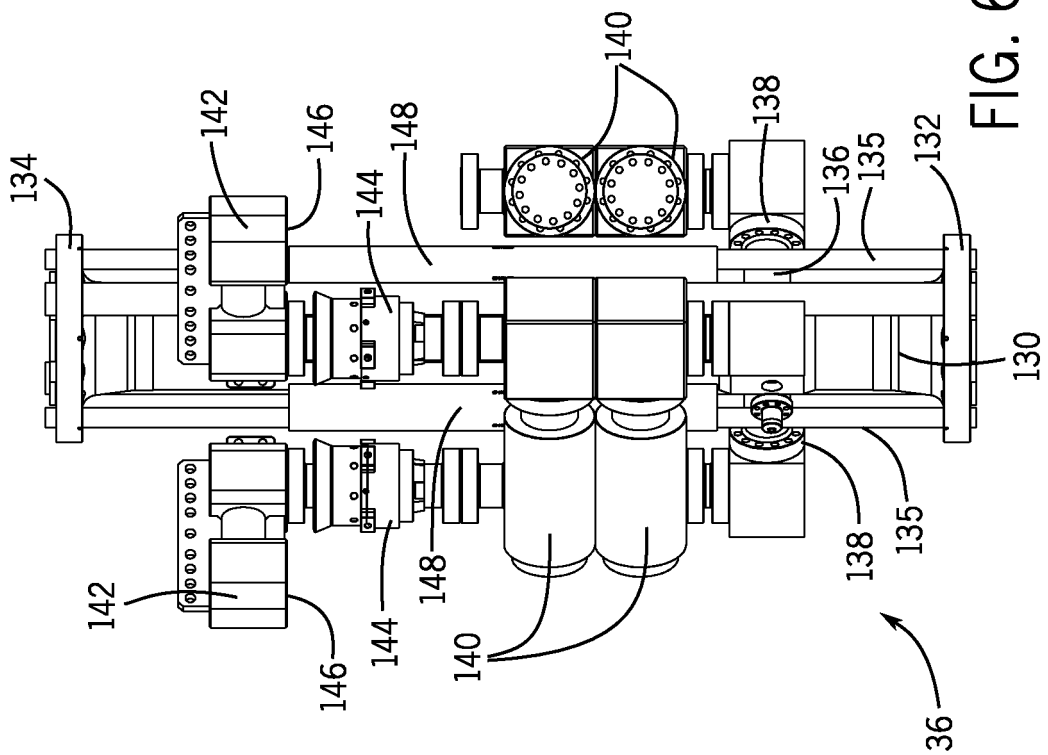
140
142
146
148
138
134
144
136
135
132
130
142
148
138
135
144
140
146
36

FIG. 6

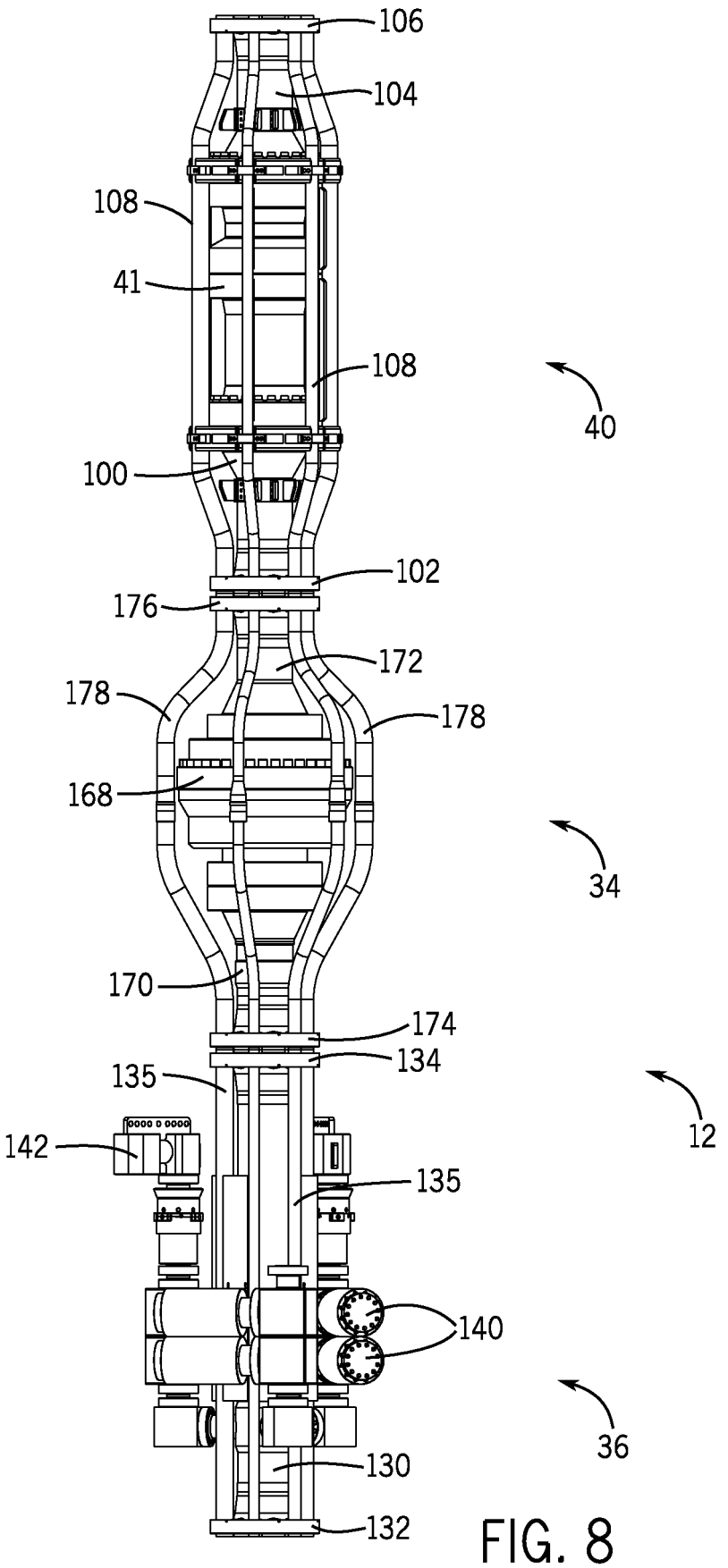
106
104
108
41
108
40
100
102
176
172
178
178
168
34
170
174
134
135
12
142
135
140
36
130
132

FIG. 8

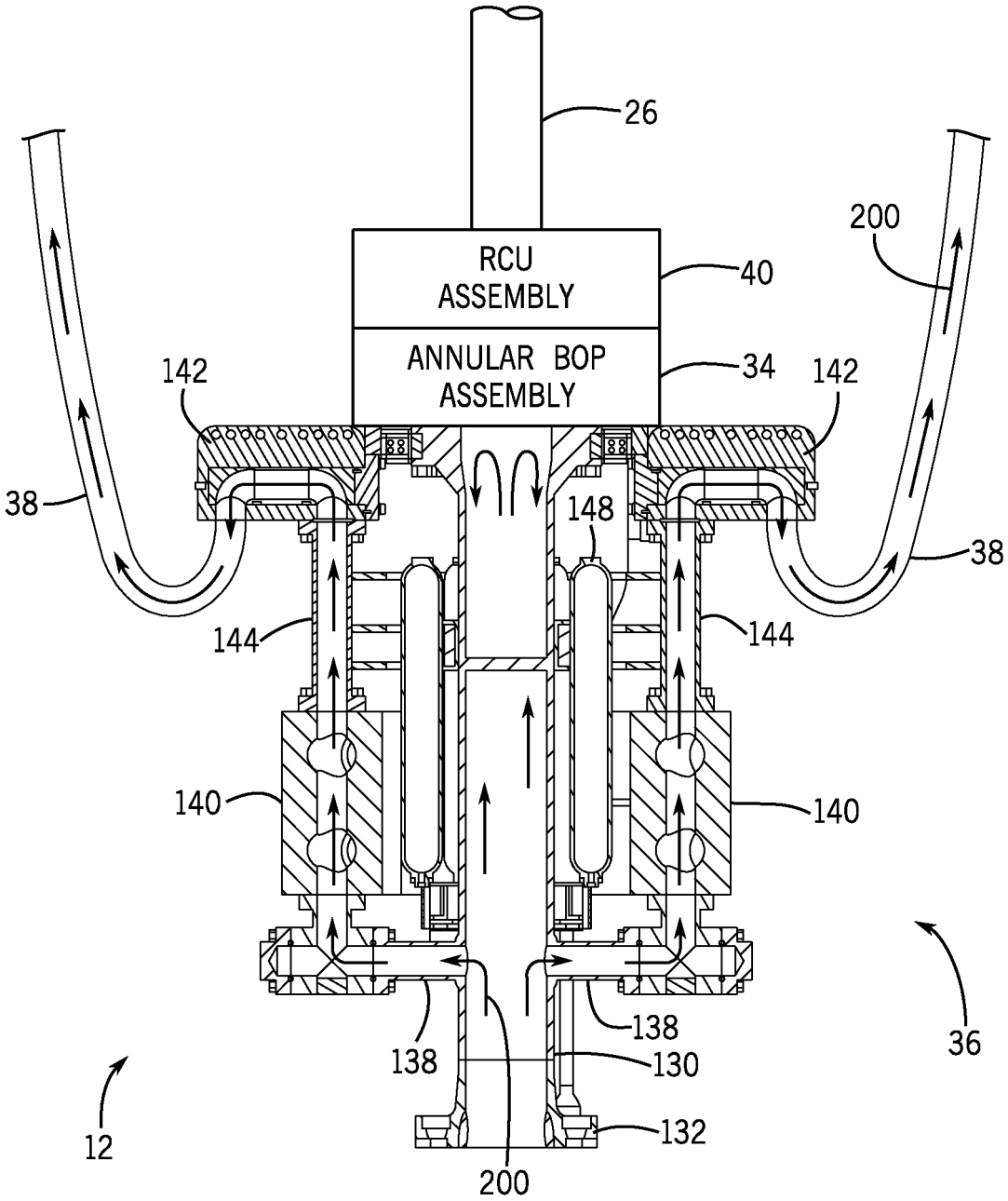
26
RCU ASSEMBLY
40
ANNULAR BOP ASSEMBLY
34
200
142
142
38
38
148
144
144
140
140
138
138
130
132
200
12
36

FIG. 9