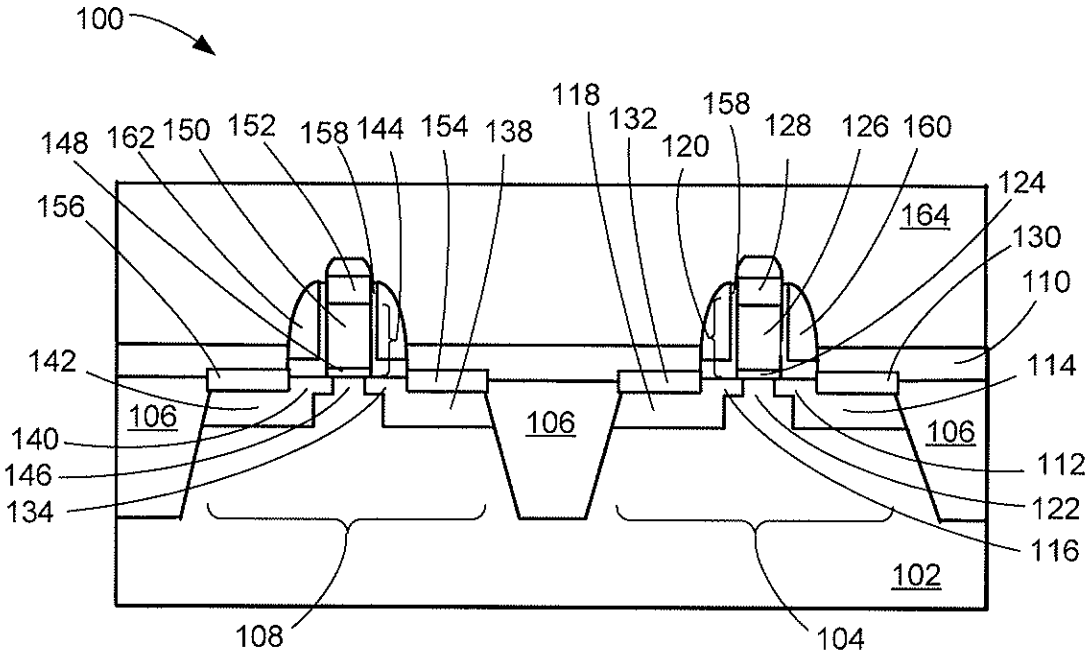
100
148
162
150
152
158
144
154
138
118
132
120
158
128
126
160
124
164
130
110
156
142
114
106
106
106
140
146
134
112
122
116
102
108
104

FIG. 1

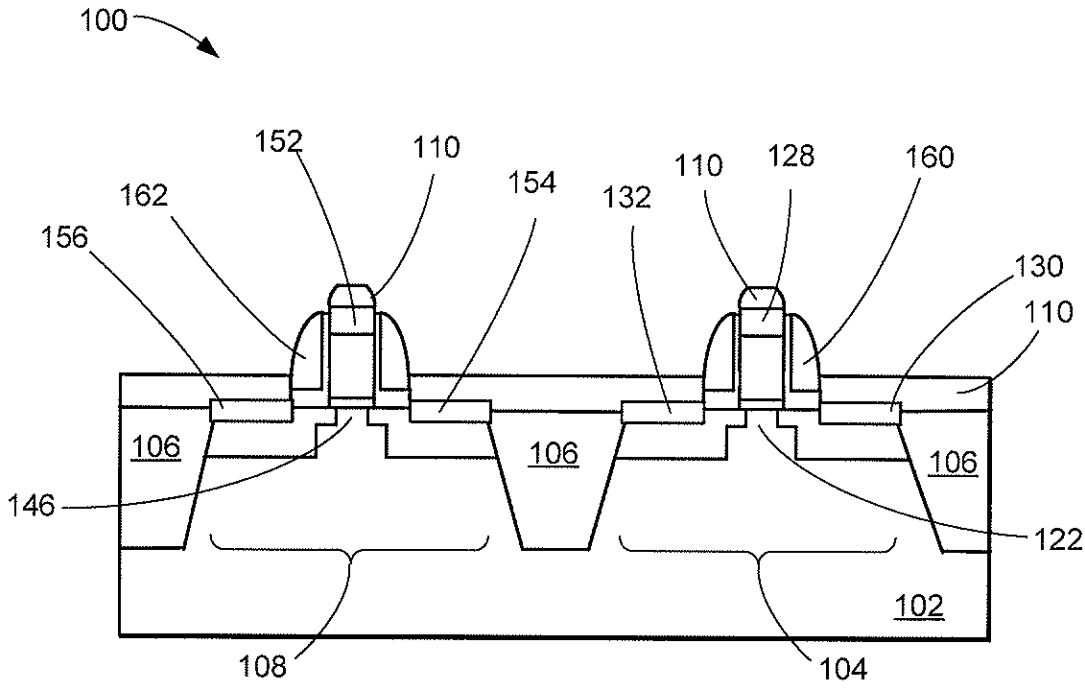
100
152
110
154
110
128
160
162
132
156
130
110
106
106
106
146
122
102
108
104

FIG. 2

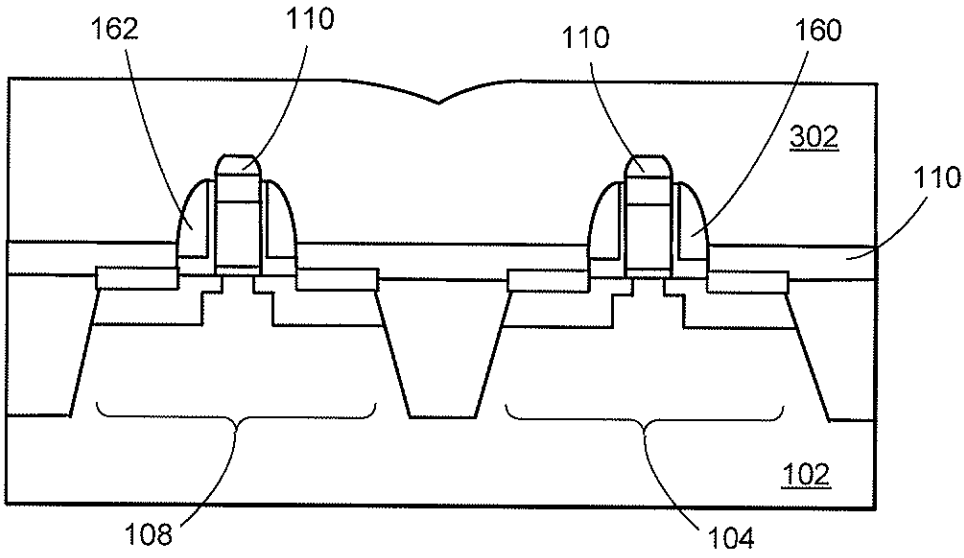

FIG. 3

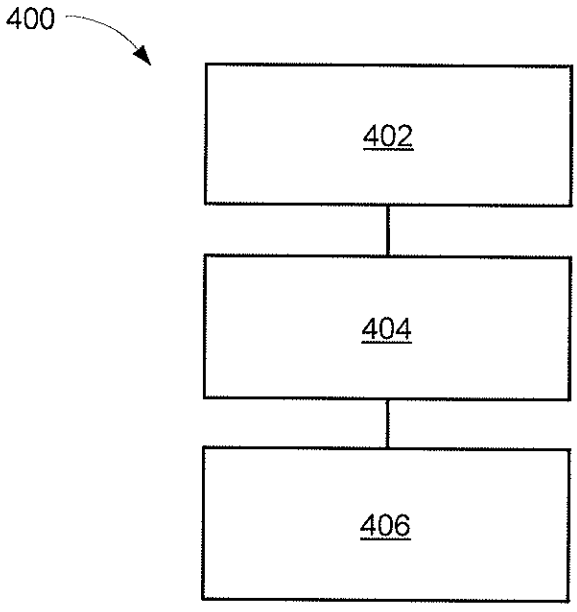

FIG. 4