Fig. 1

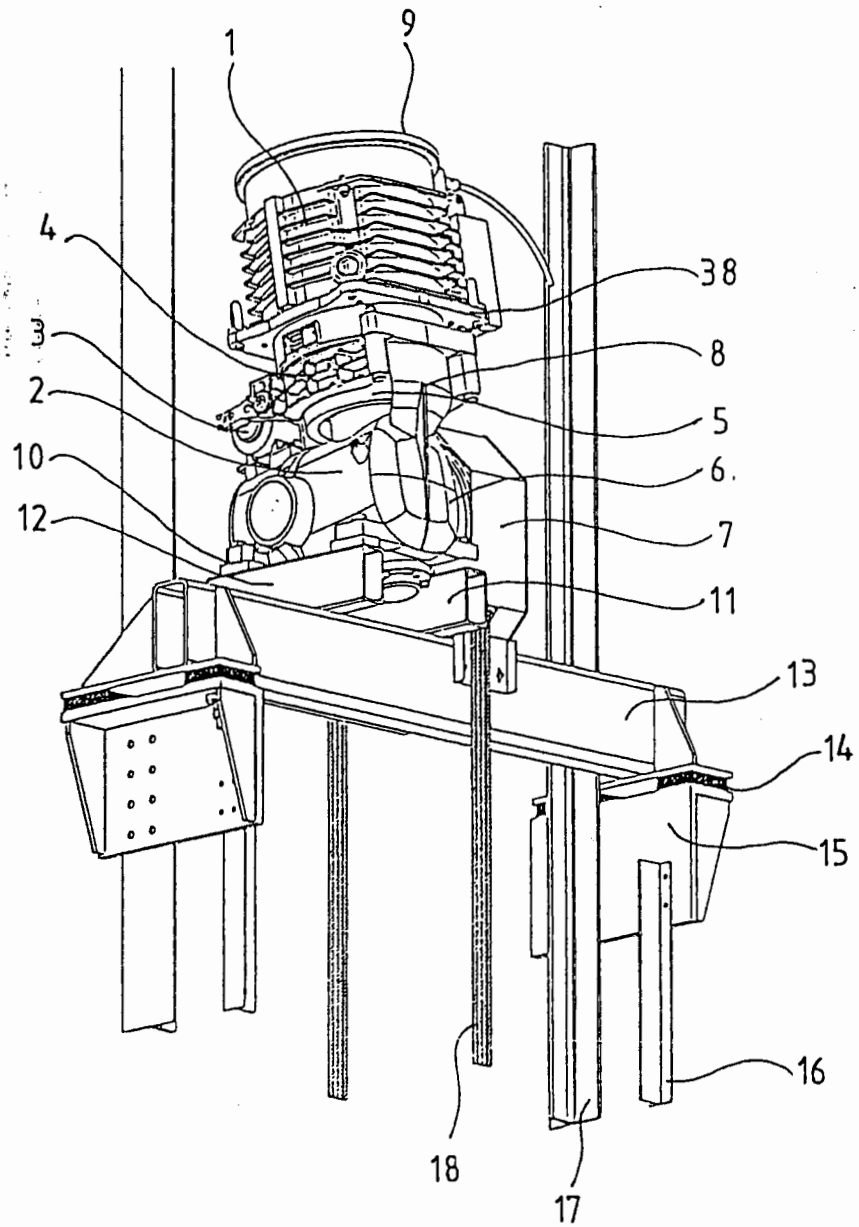

Fig. 2

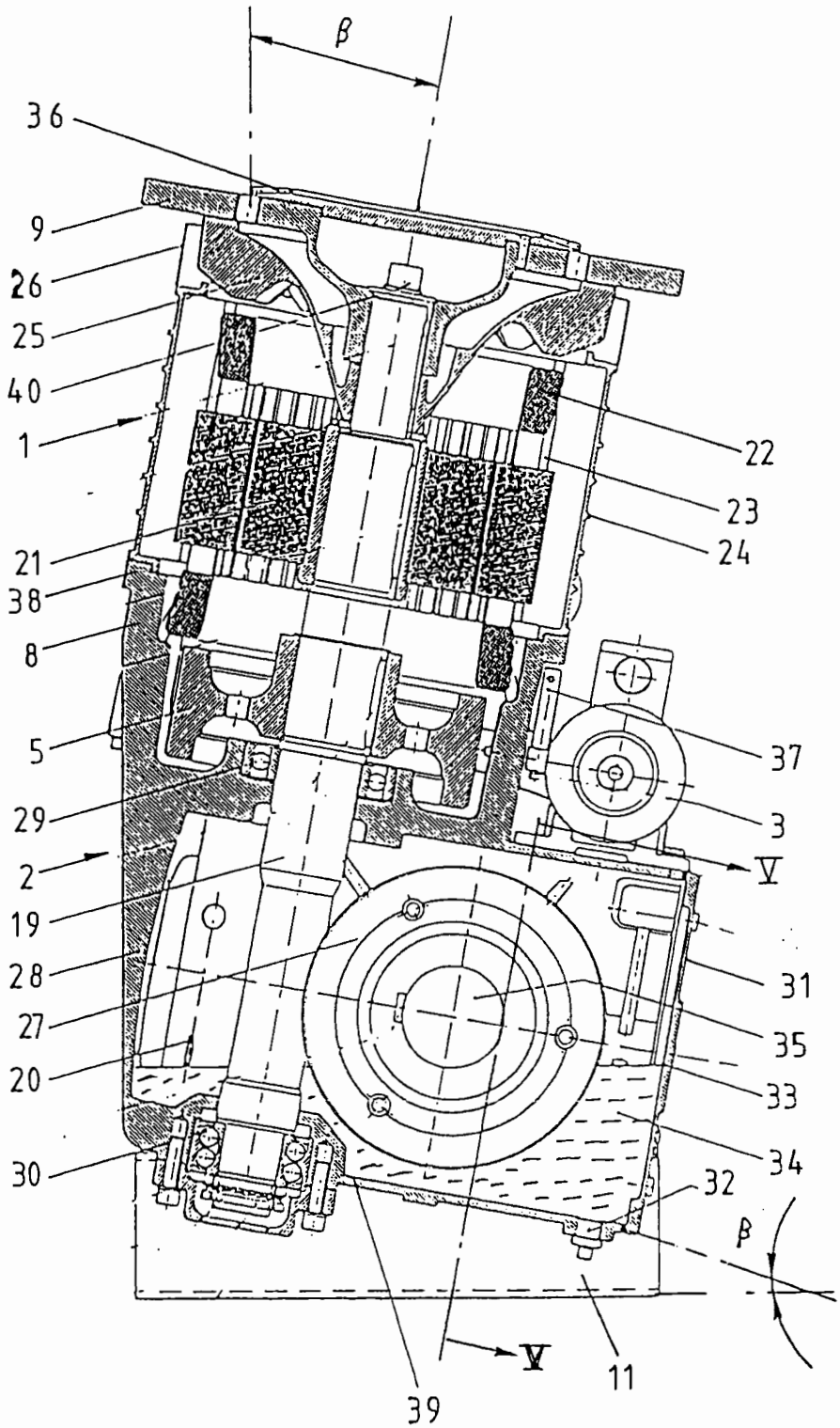
β
36
9
26
25
40
1
22
23
24
21
38
8
5
37
29
3
V
2
19
28
31
27
35
20
33
34
30
32
β
V
11
39

Fig. 3

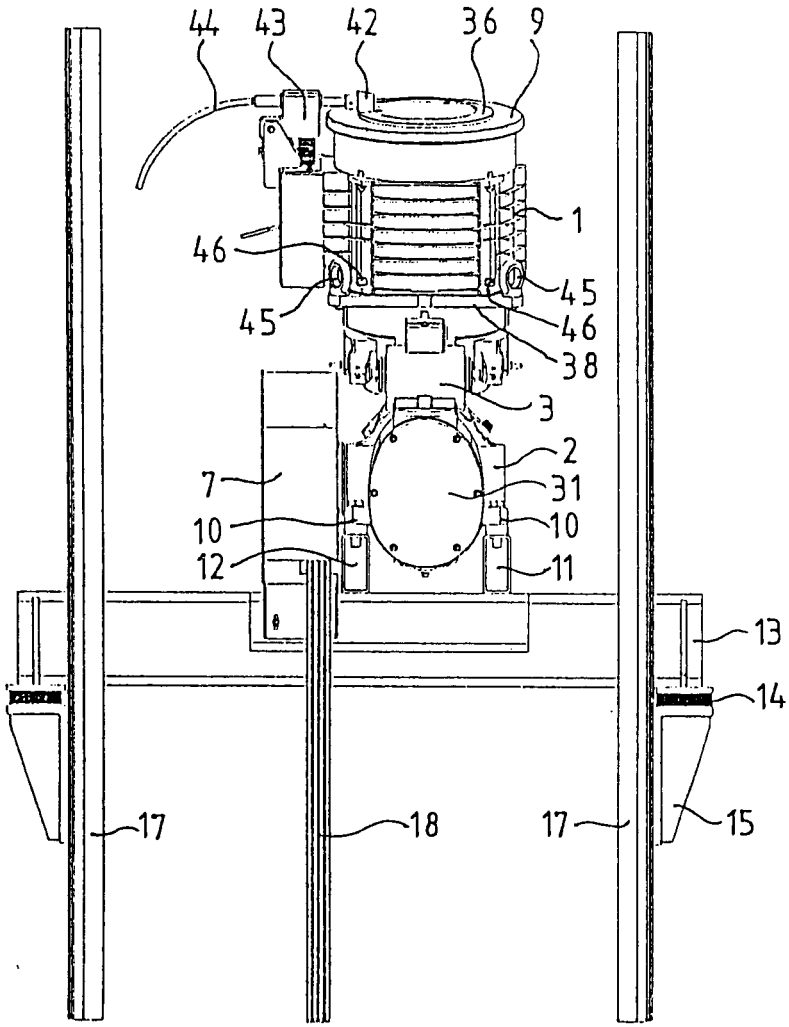

Fig. 4

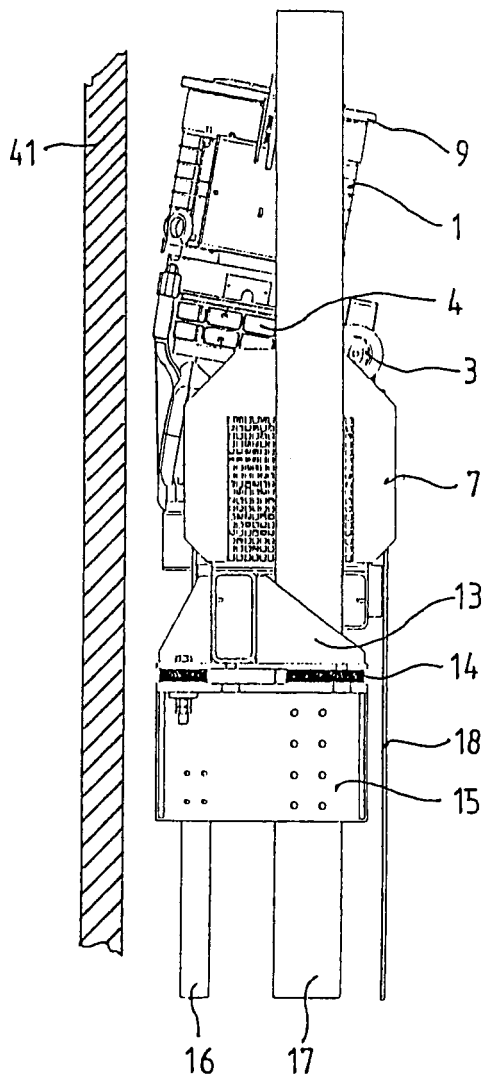

Fig. 5

