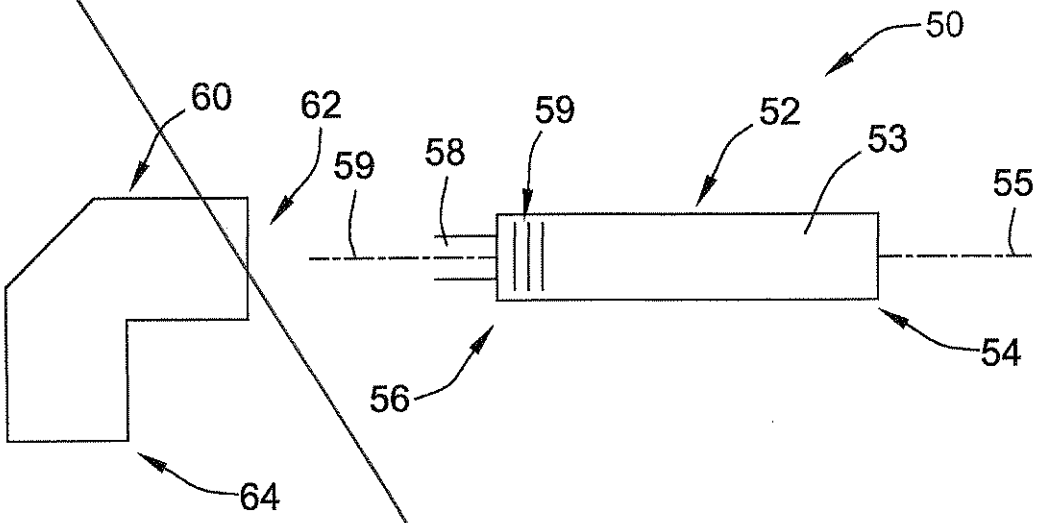
50
60
62
59
58
59
52
53
55
54
56
64

FIG. 1

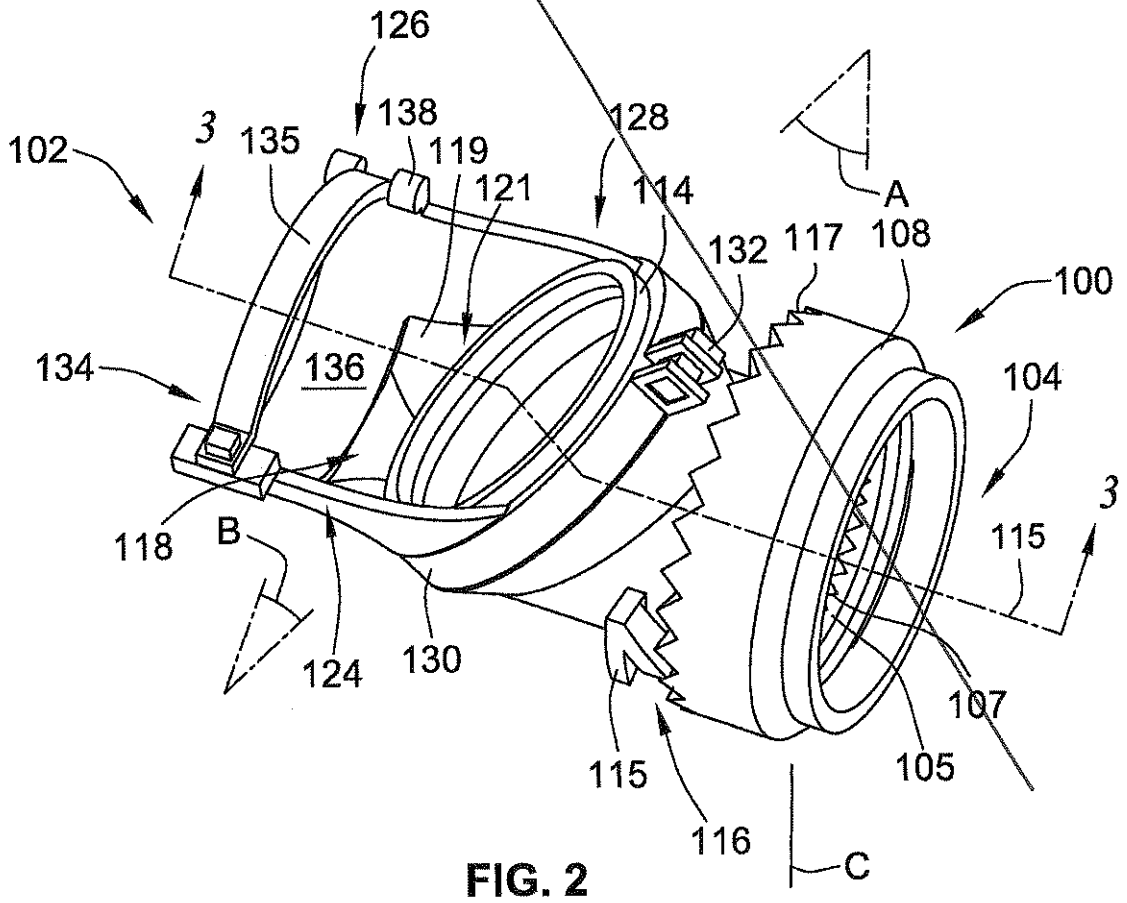
126
102
3
135
138
119
121
128
114
A
132
117
108
100
134
136
104
3
118
B
124
130
115
107
105
115
116
C

FIG. 2

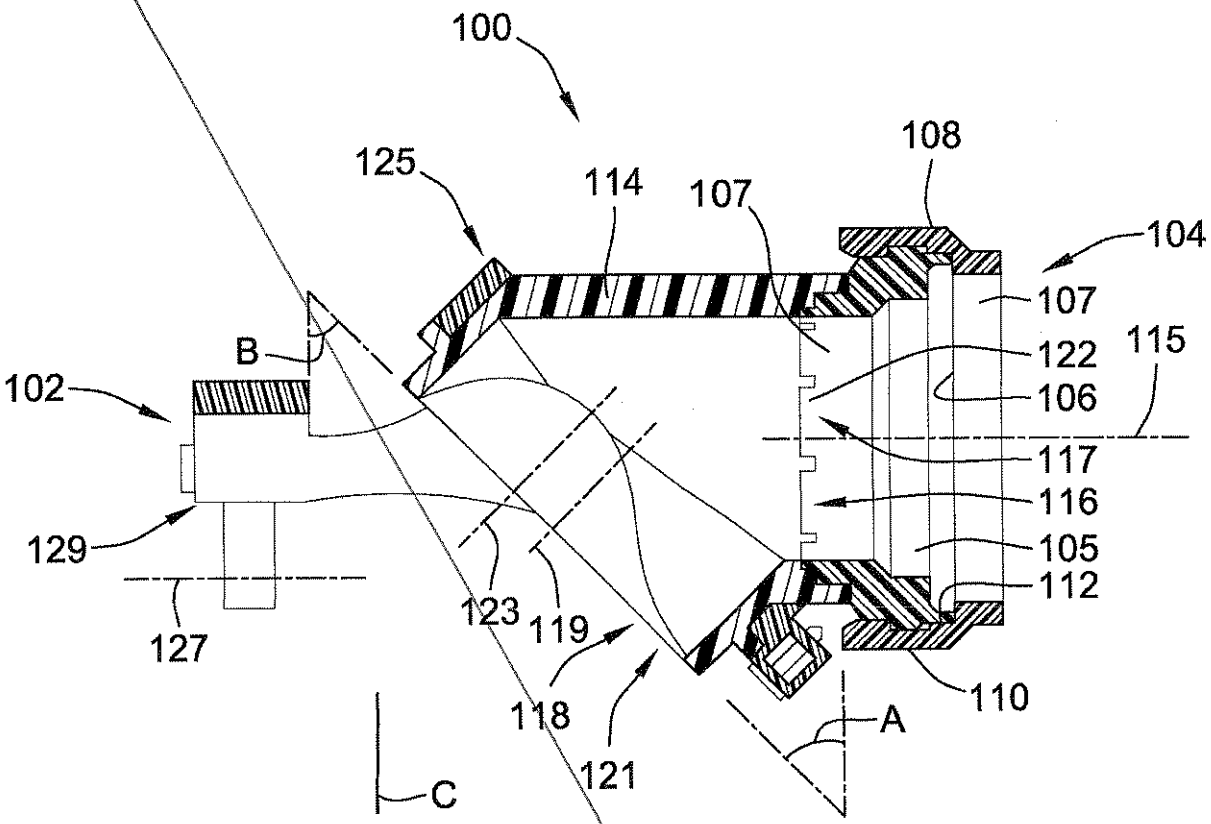

FIG. 3

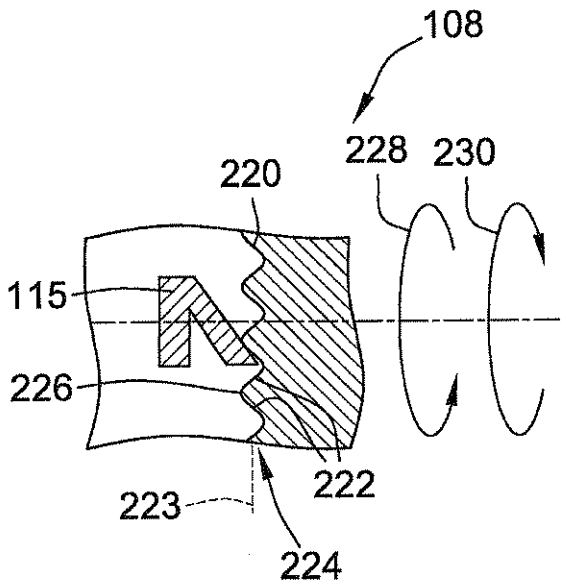

FIG. 4

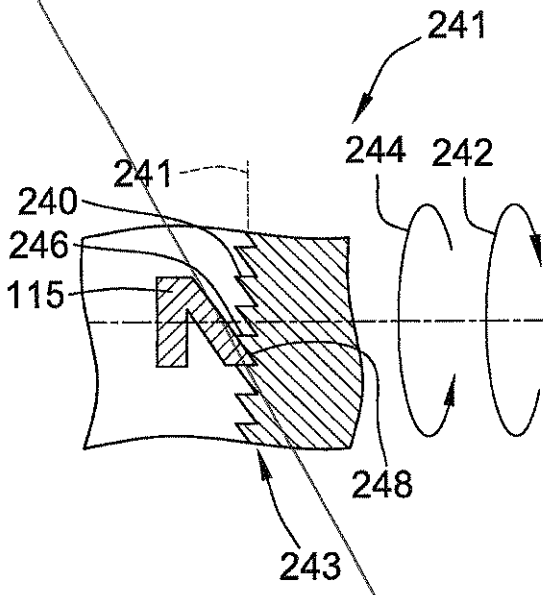

FIG. 5

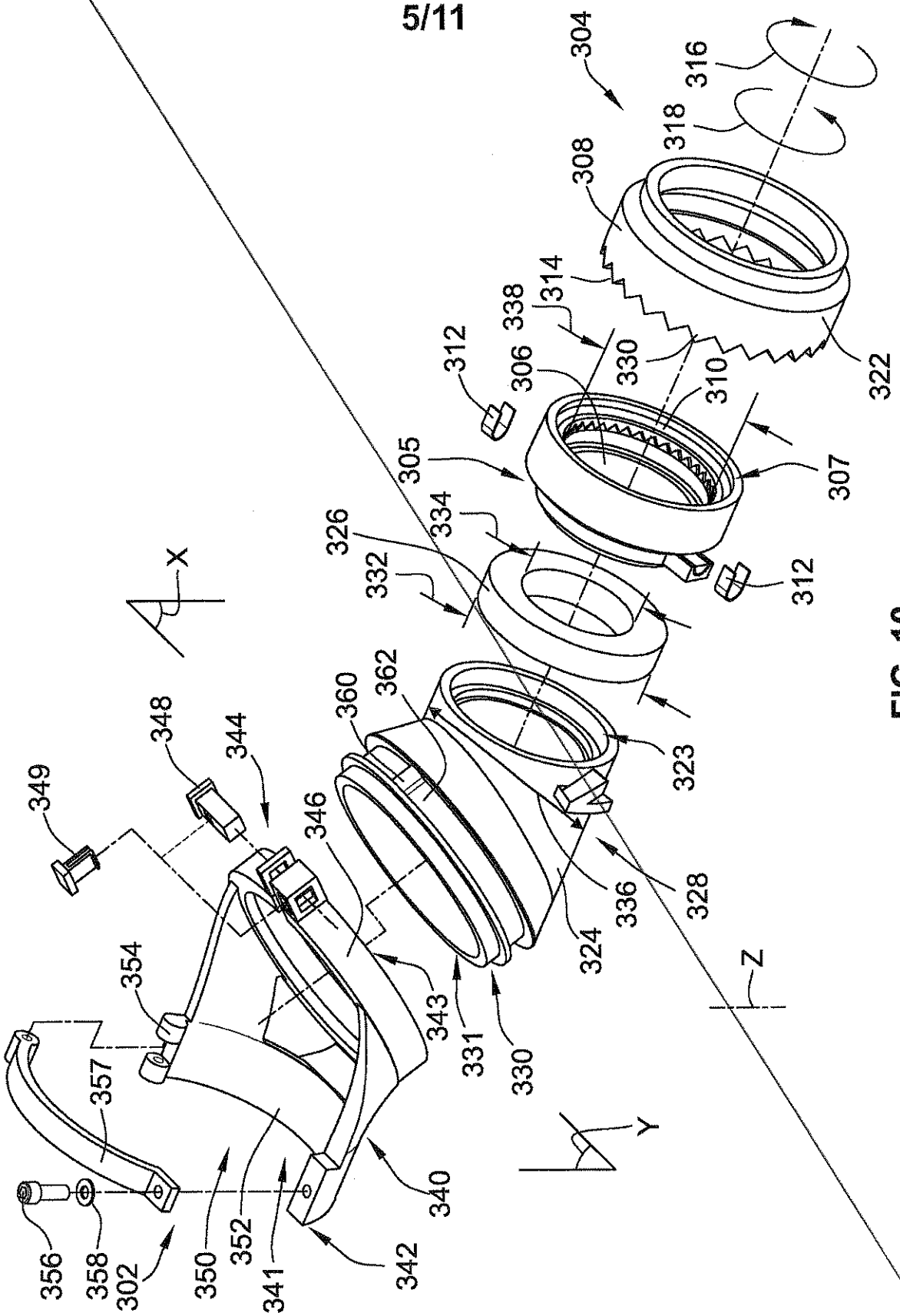
304
316
318
308
314
338
330
322
312
306
310
305
307
334
326
332
312
X
362
360
348
344
349
346
323
336
328
324
354
343
331
330
Z
357
Y
340
356
358
302
350
352
341
342

FIG. 10

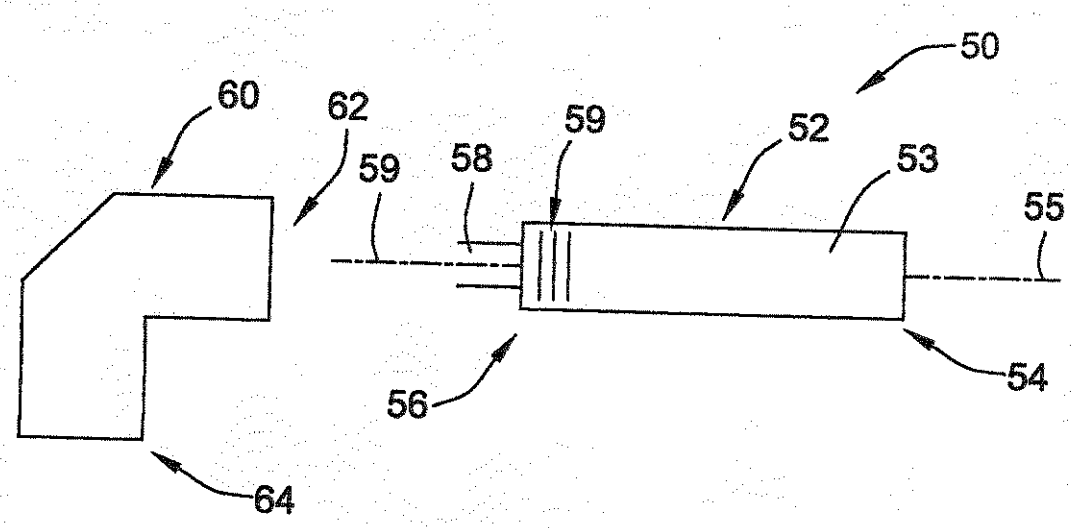
50
60
62
59
58
59
52
53
55
56
54
64

FIG. 1

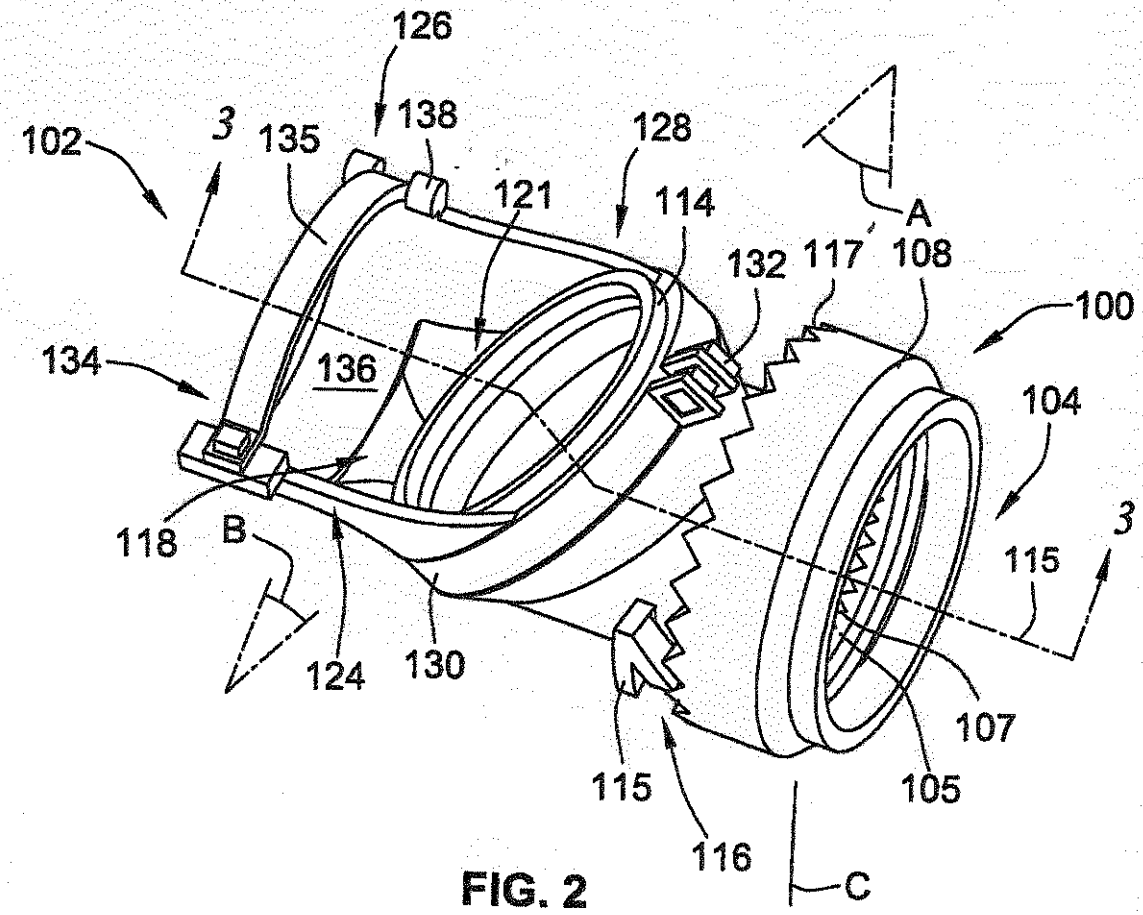
126
102
3
135
138
128
121
114
A
132
117
108
100
134
136
104
118
B
3
115
124
130
107
115
105
116
C

FIG. 2

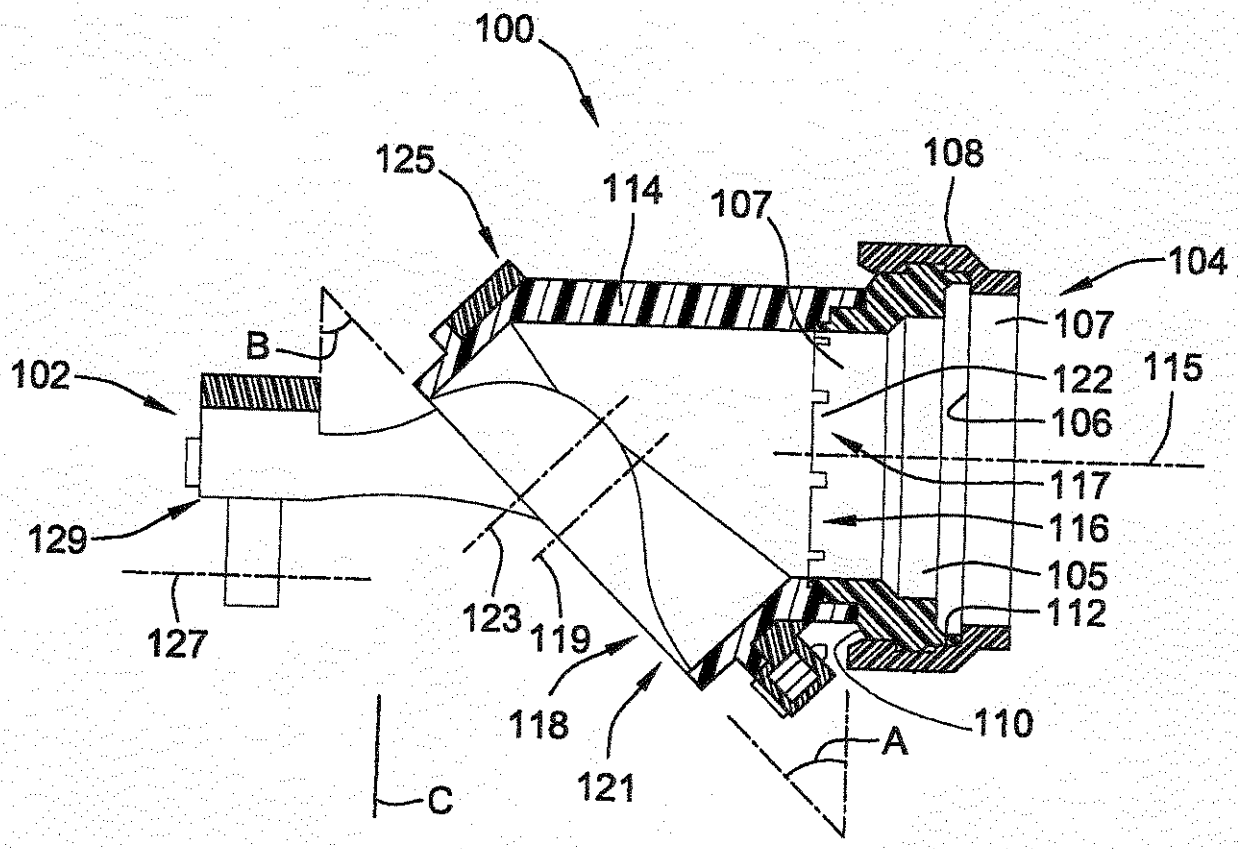

FIG. 3

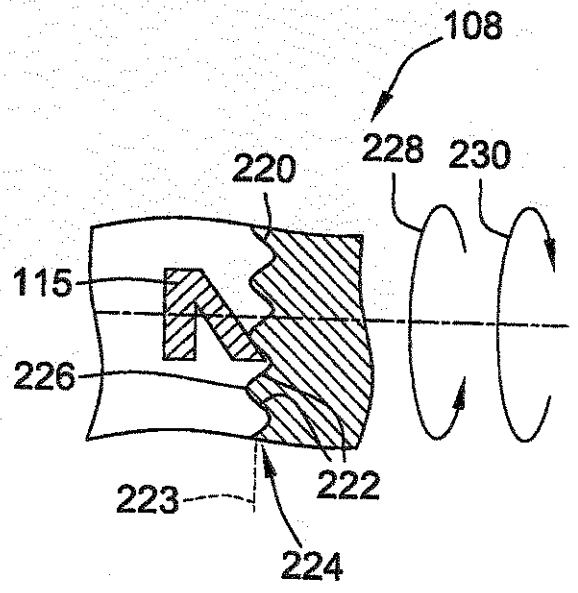

FIG. 4

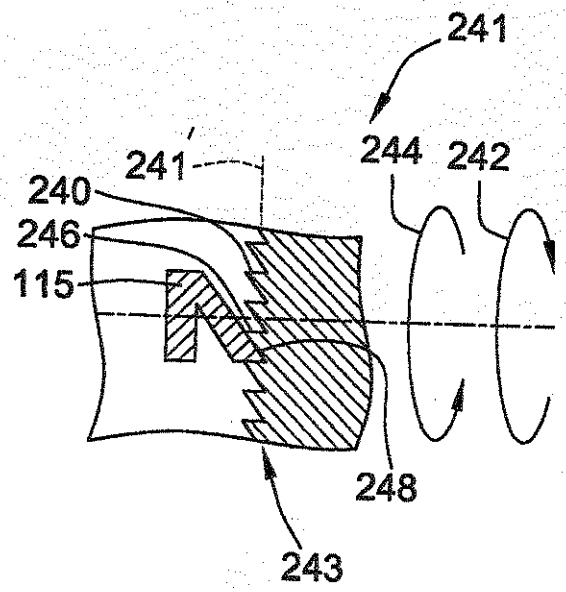

FIG. 5

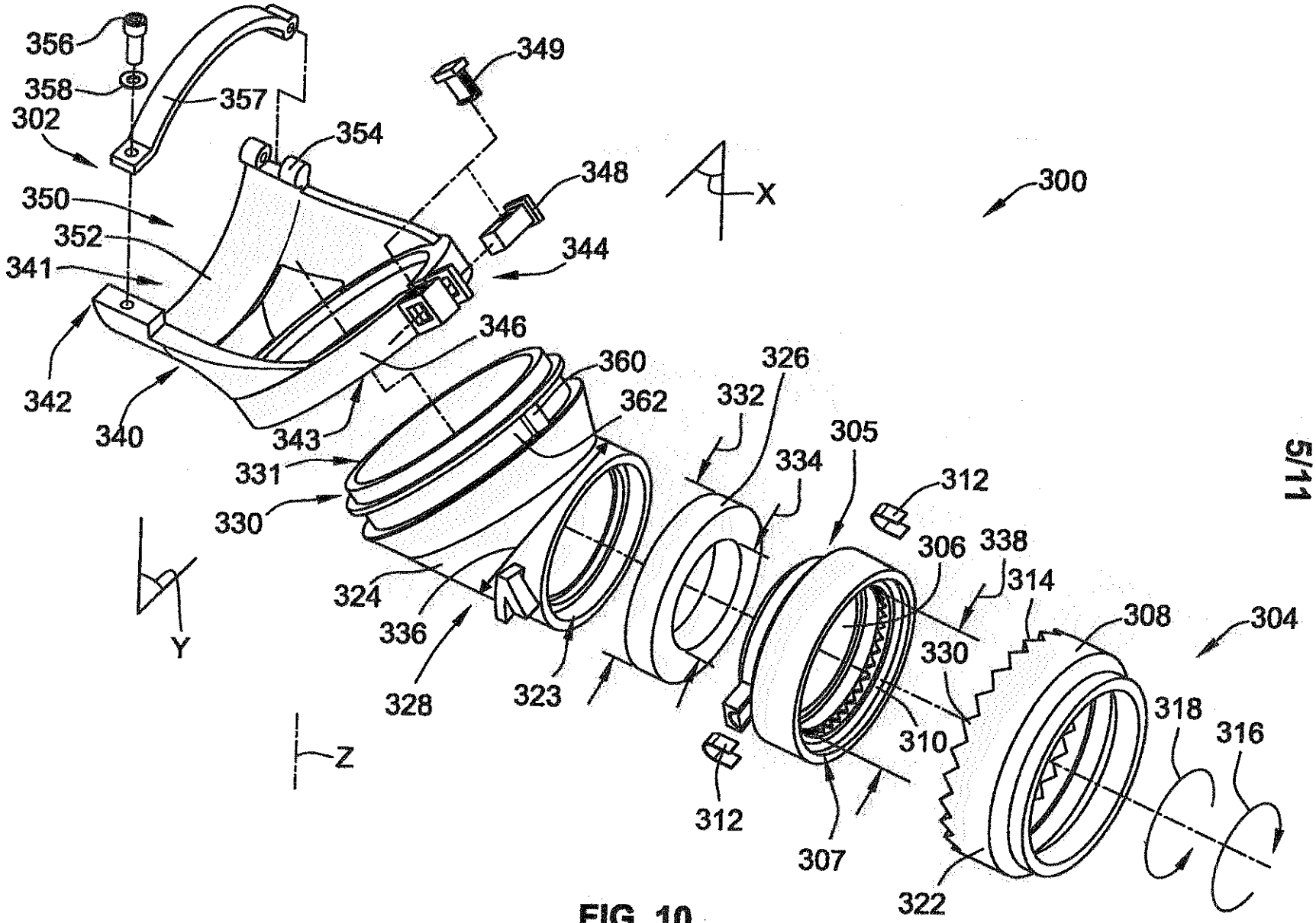
356
358
357
302
349
354
348
350
352
341
344
346
342
340
343
360
362
326
332
305
334
331
330
312
306
338
314
308
304
324
336
328
323
330
310
318
316
312
307
322
X
Y
Z
300

FIG. 10