FIG. 1

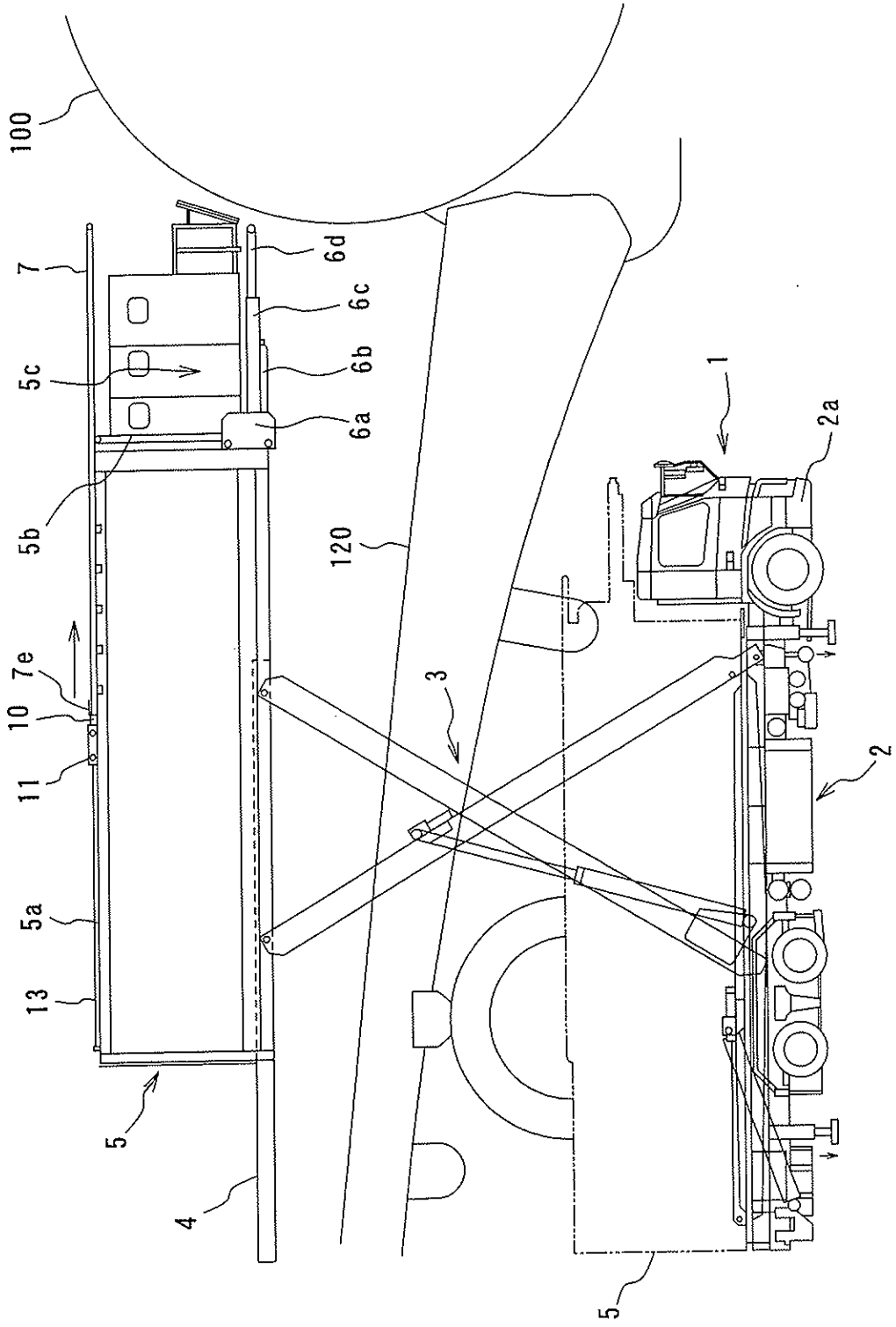

FIG. 2

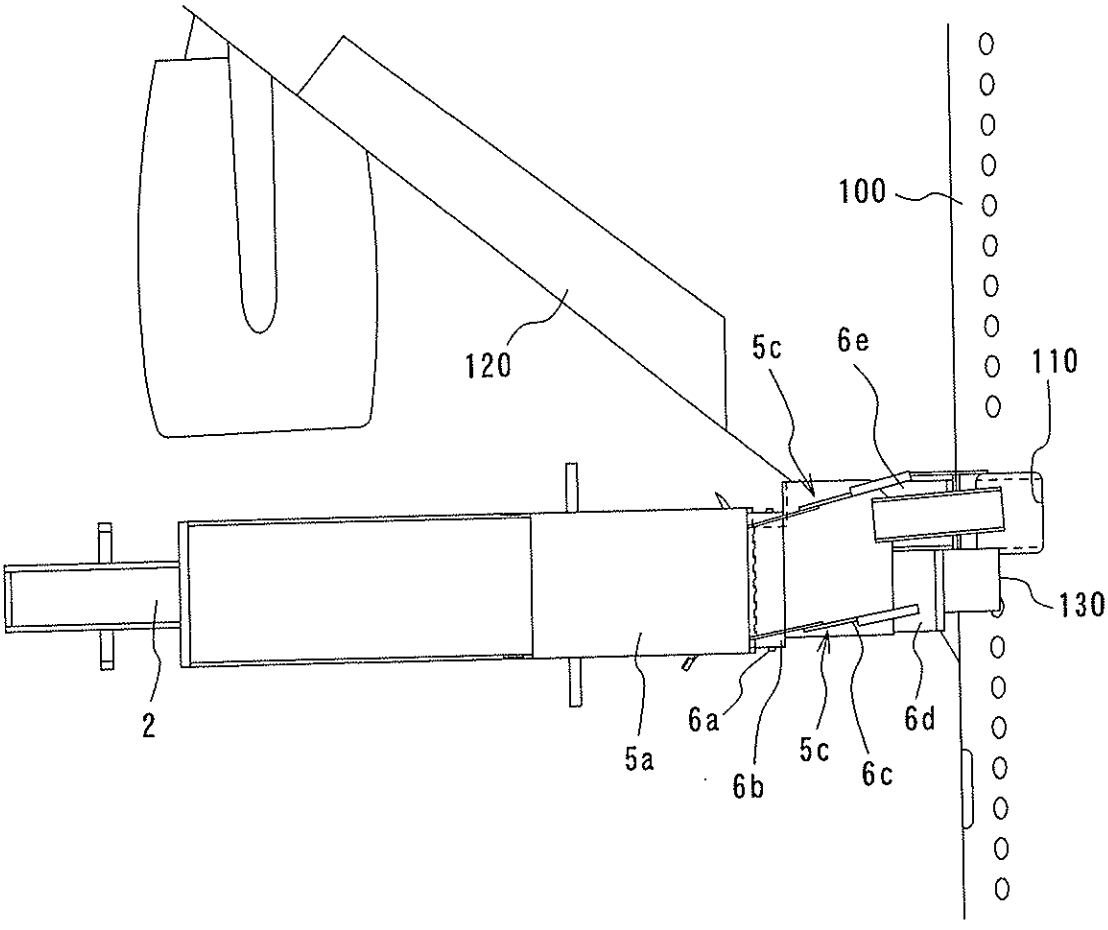

FIG. 3

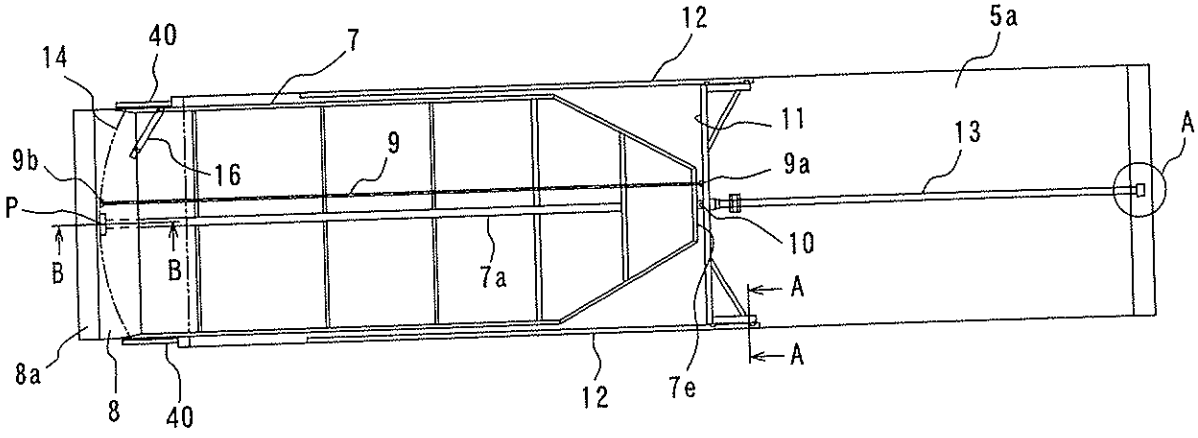

FIG. 4

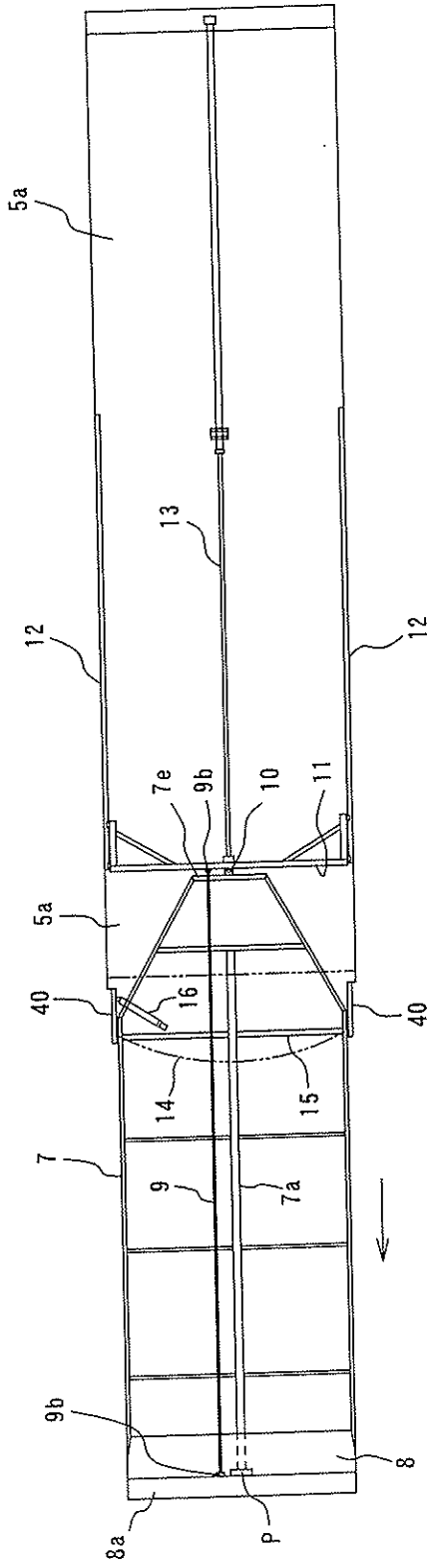

FIG. 5

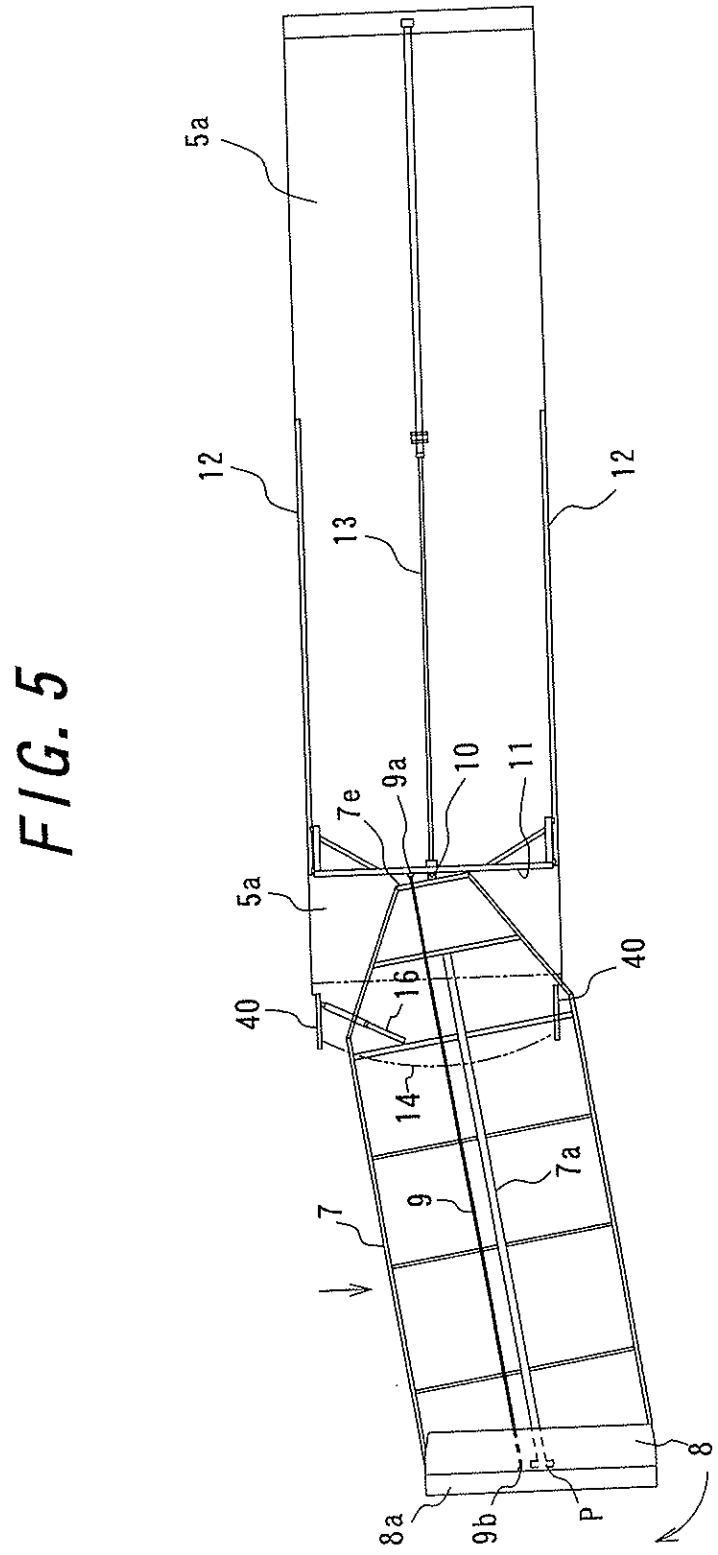

FIG. 6

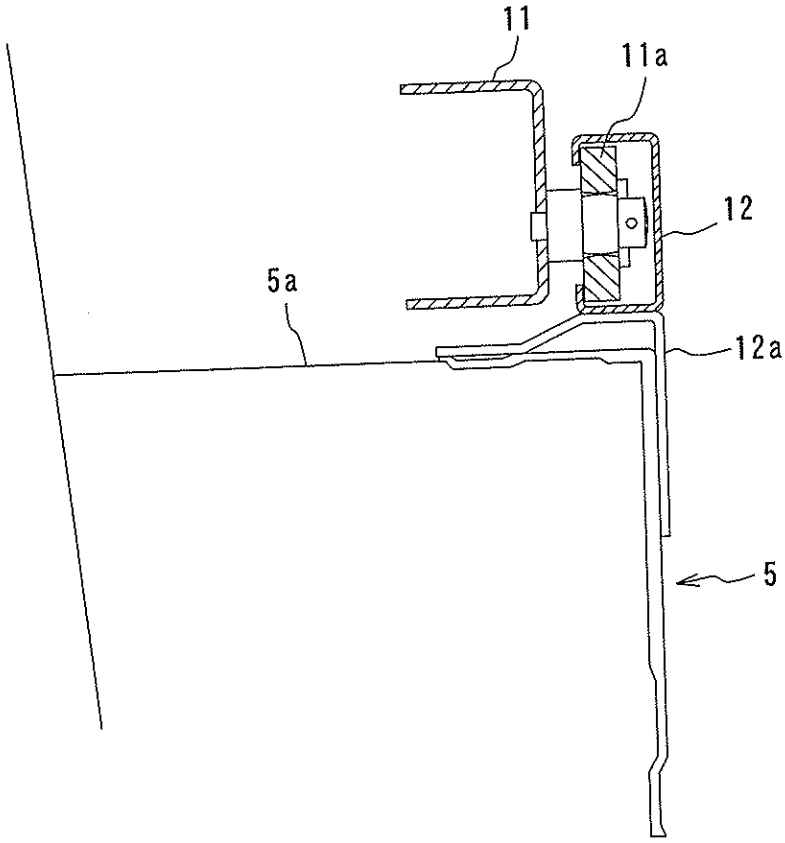

FIG. 7

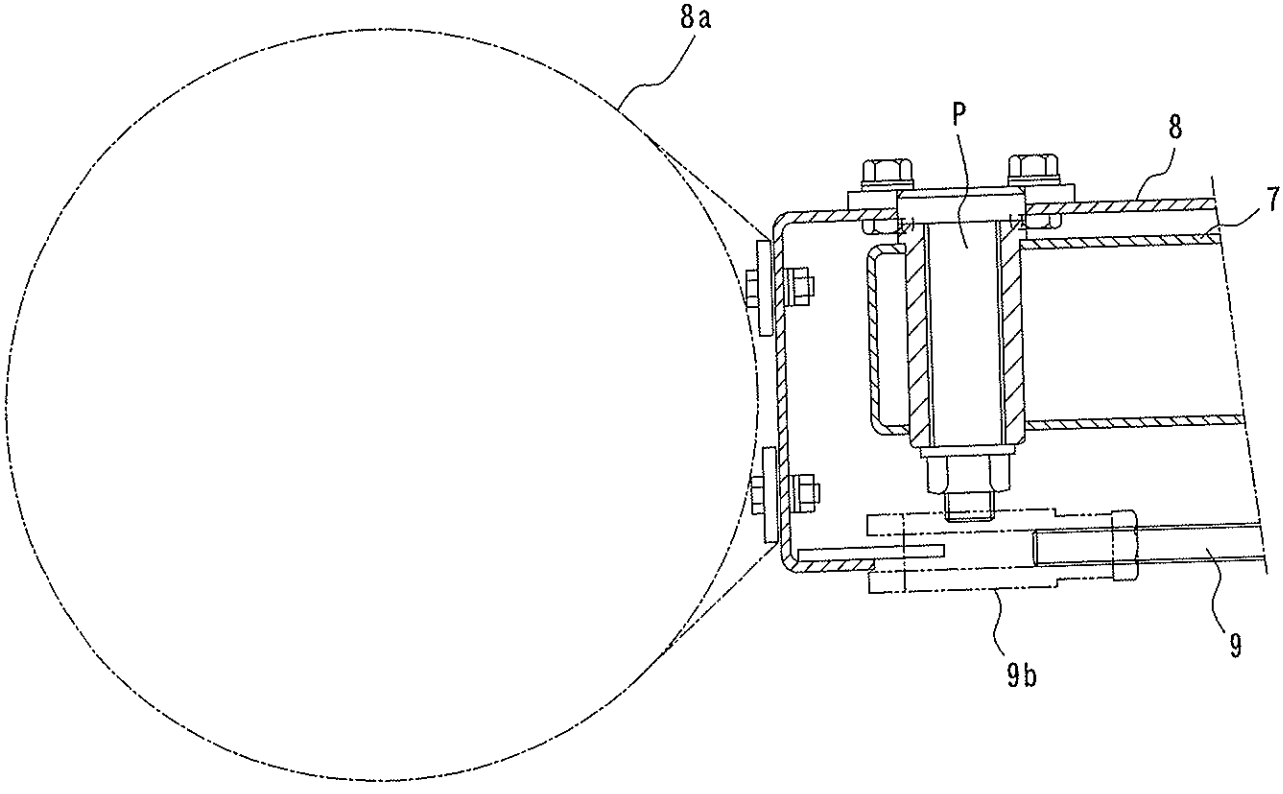

FIG. 8

(a)

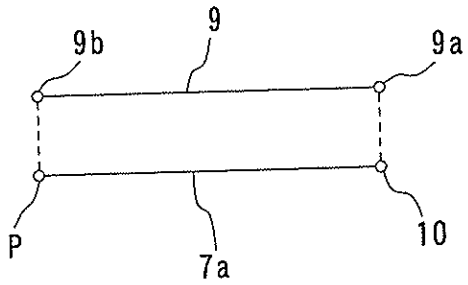

(b)

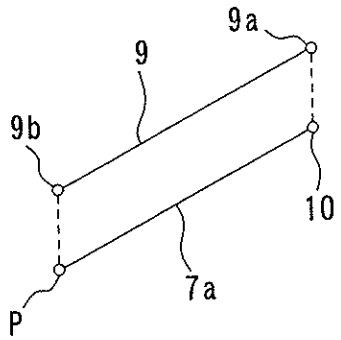

FIG. 9

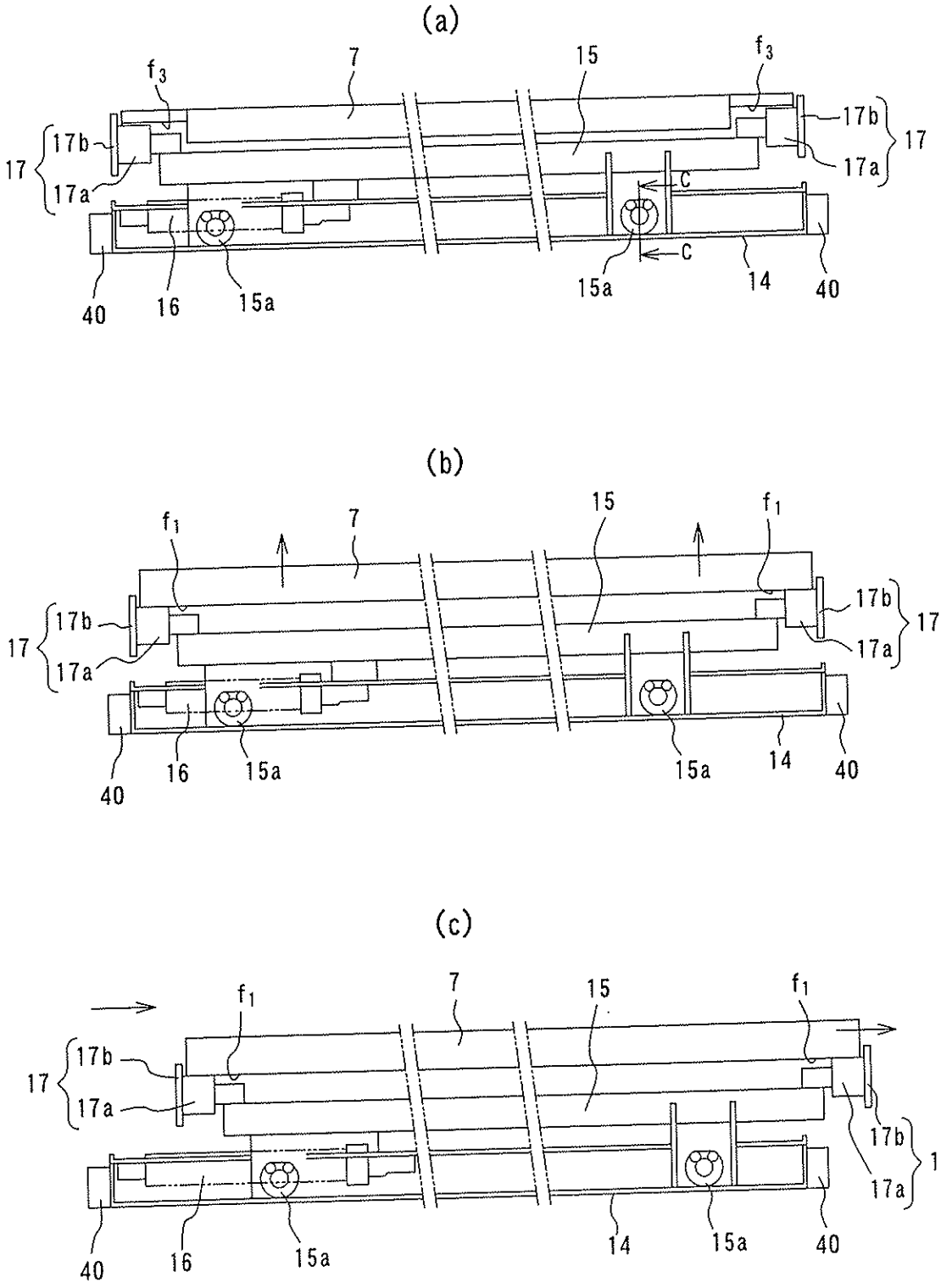
(a)
f3
7
15
f3
17b
17
17a
C
C
40
16
15a
15a
14
40
(b)
f1
7
15
f1
17b
17
17a
40
16
15a
15a
14
40
(c)
f1
7
15
f1
17b
17
17a
17b
17
17a
40
16
15a
14
15a
40

FIG. 10

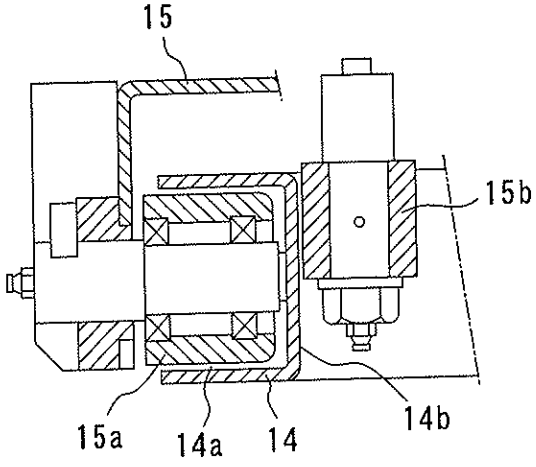

FIG. 11

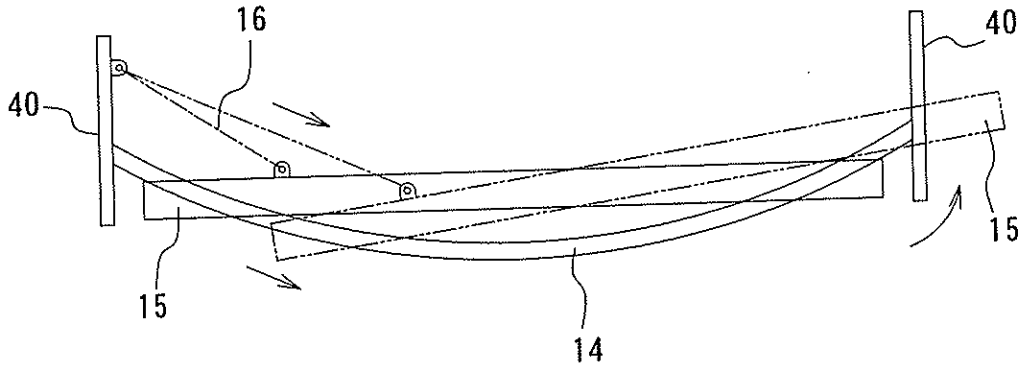

FIG. 12

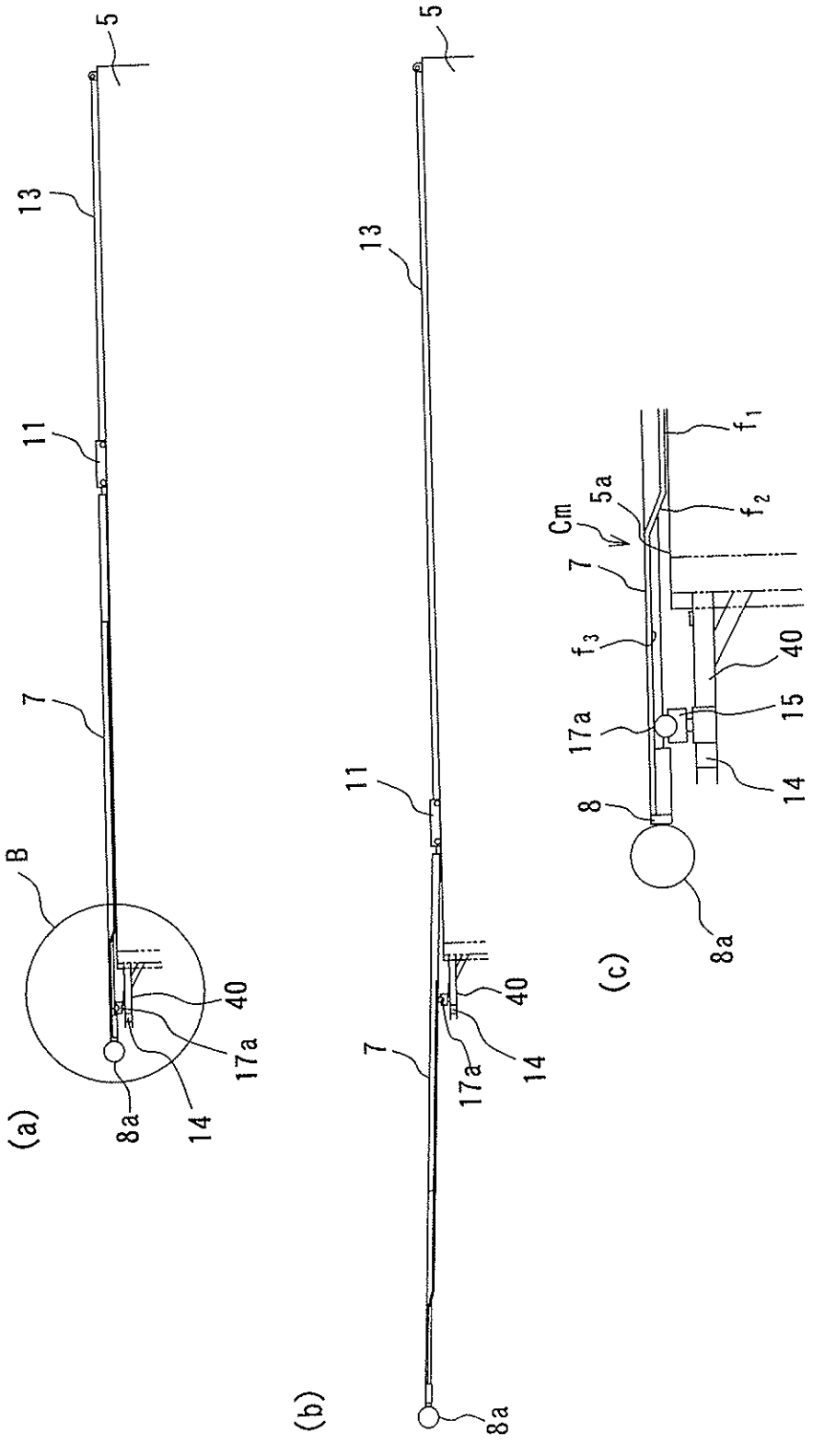
(a)
B
5
13
11
7
40
17a
14
8a
(b)
5
13
11
7
40
17a
14
8a
(c)
f_1
f_2
Cm
5a
7
f_3
40
17a
15
14
8
8a

FIG. 13

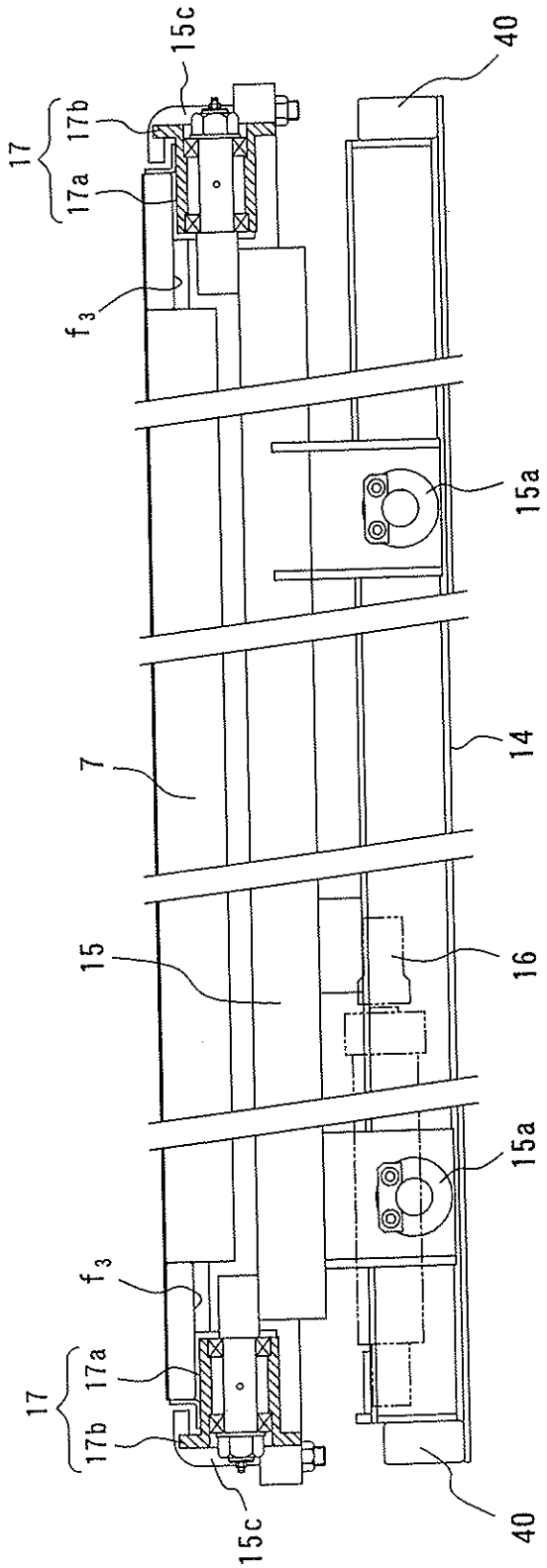

FIG. 14

(a)

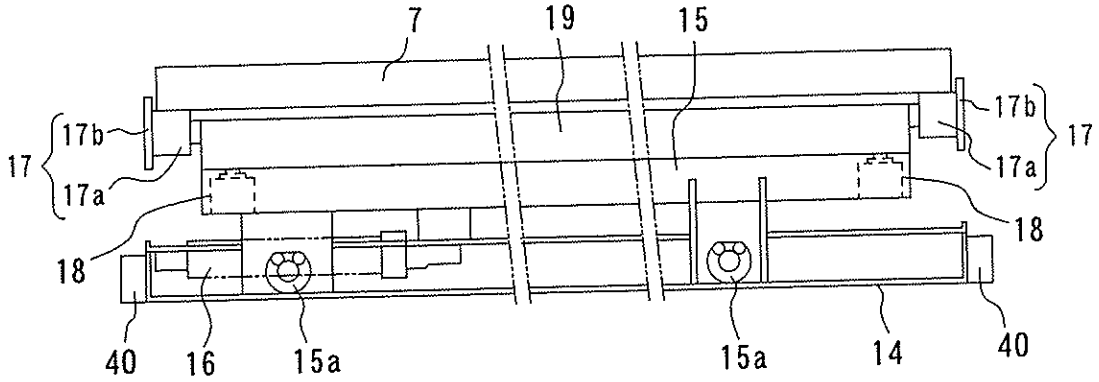
7
19
15
17
17b
17a
18
40
16
15a
14

(b)

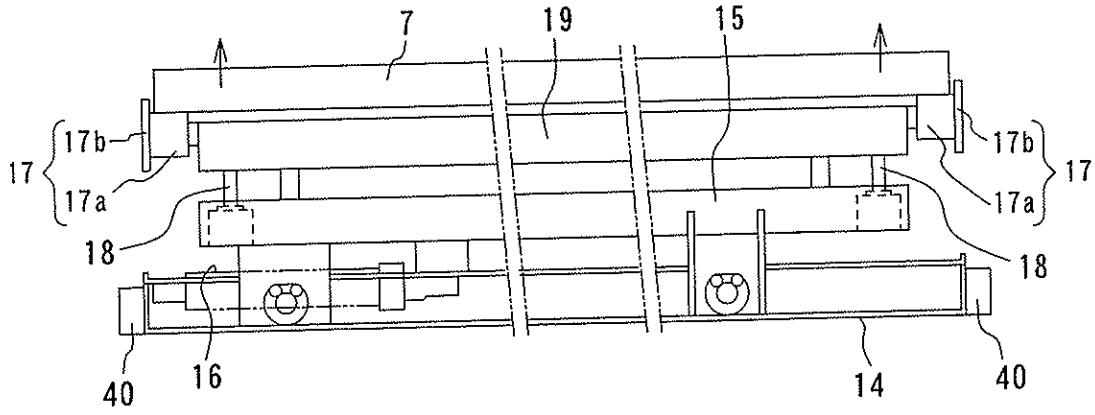
7
19
15
17
17b
17a
18
40
16
14

(c)

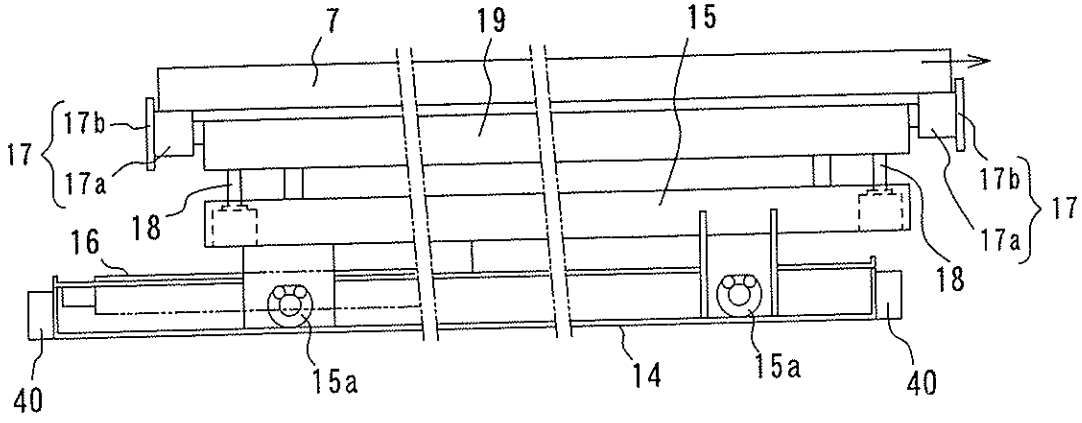
7
19
15
17
17b
17a
18
16
40
15a
14

FIG. 15

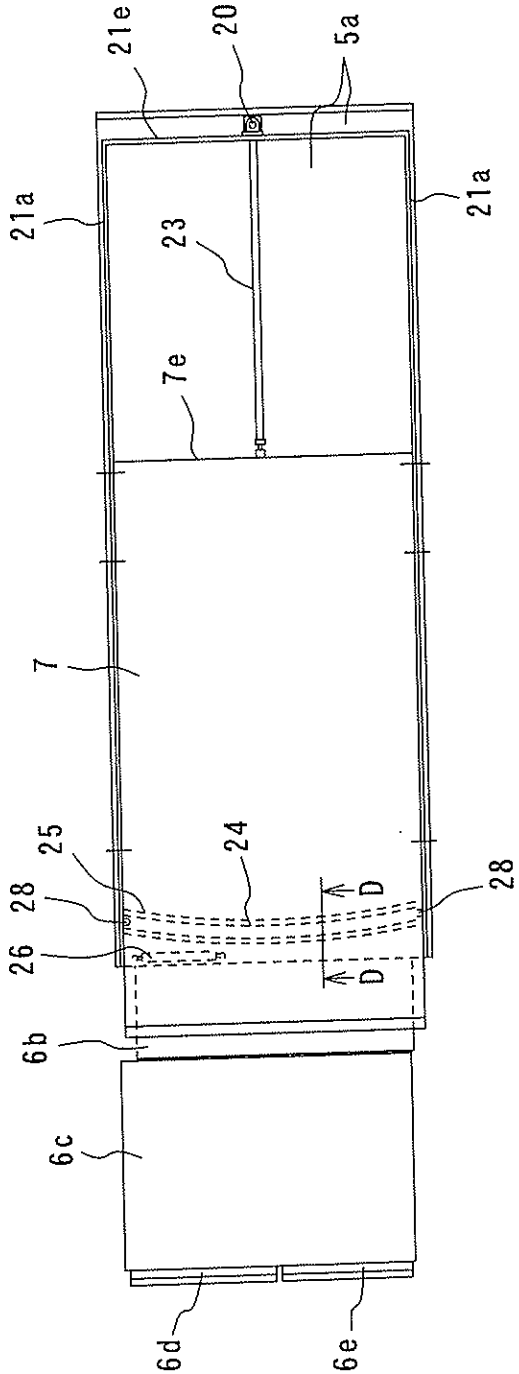

FIG. 16

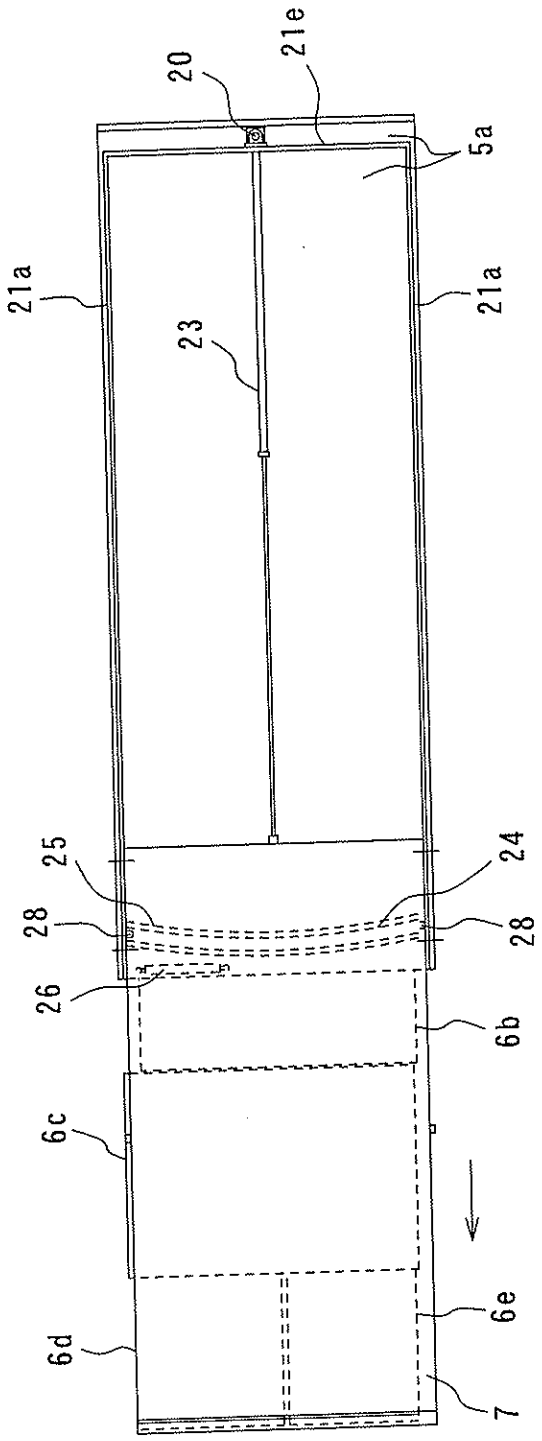

FIG. 17

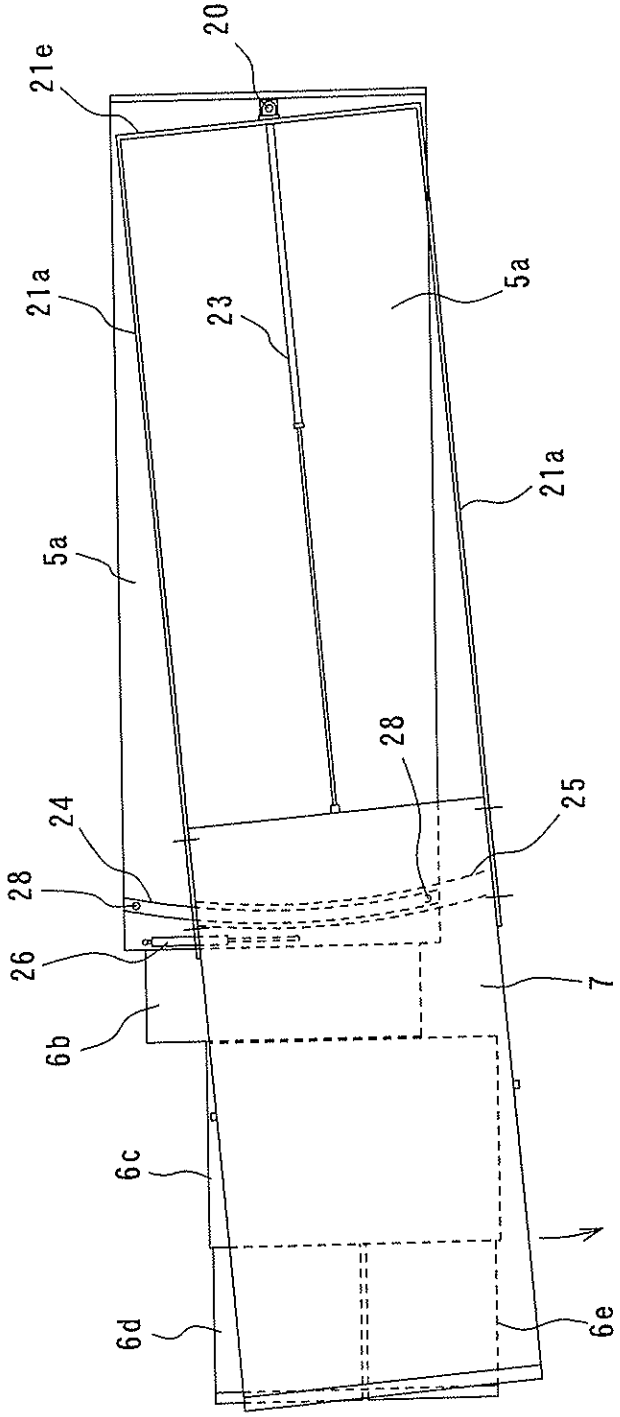

FIG. 18

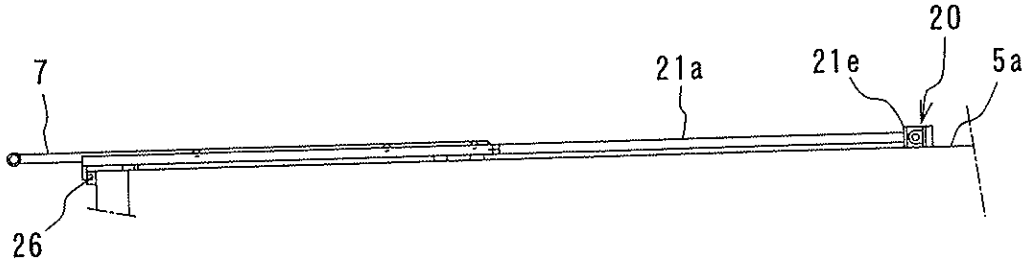

FIG. 19

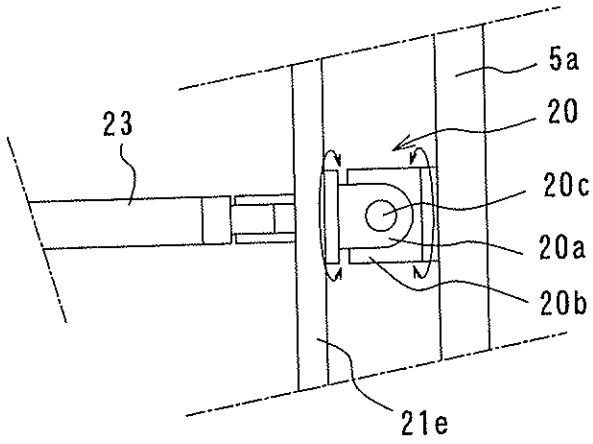

FIG. 20

(a)

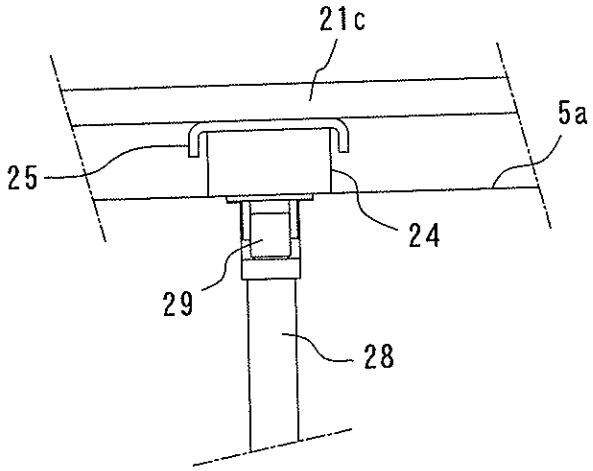

(b)

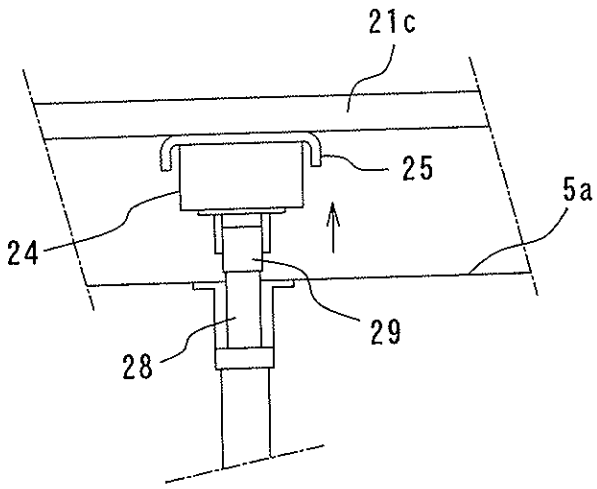

FIG. 21

(a)

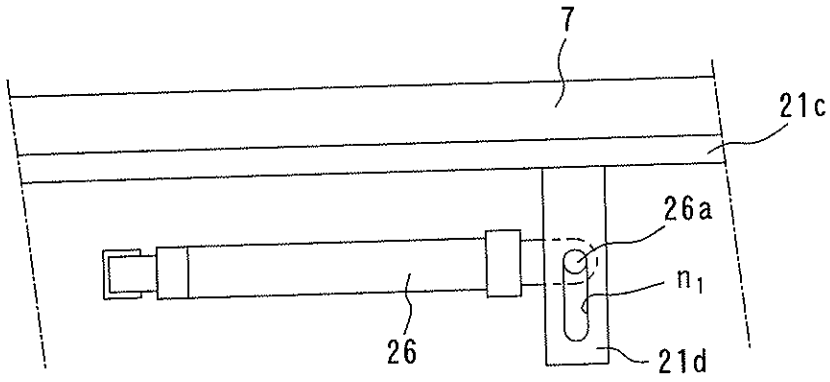

(b)

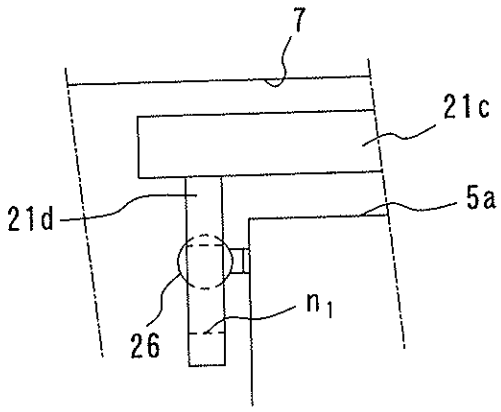

FIG. 22

(a)

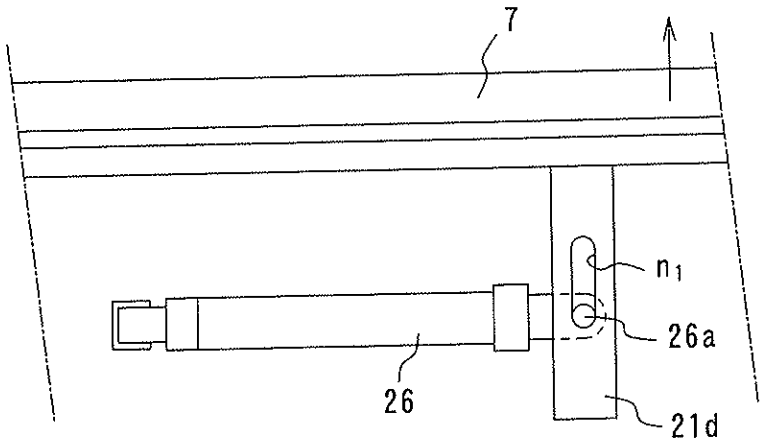

(b)

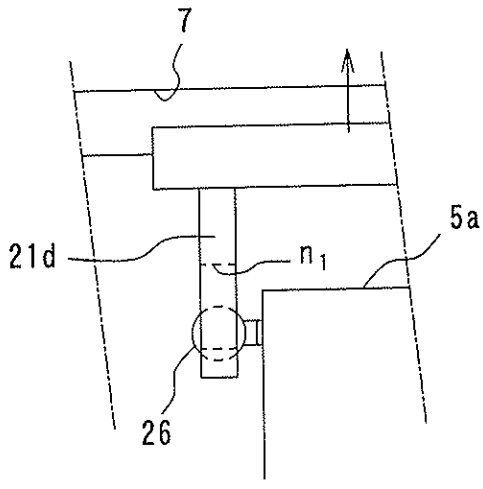

FIG. 23

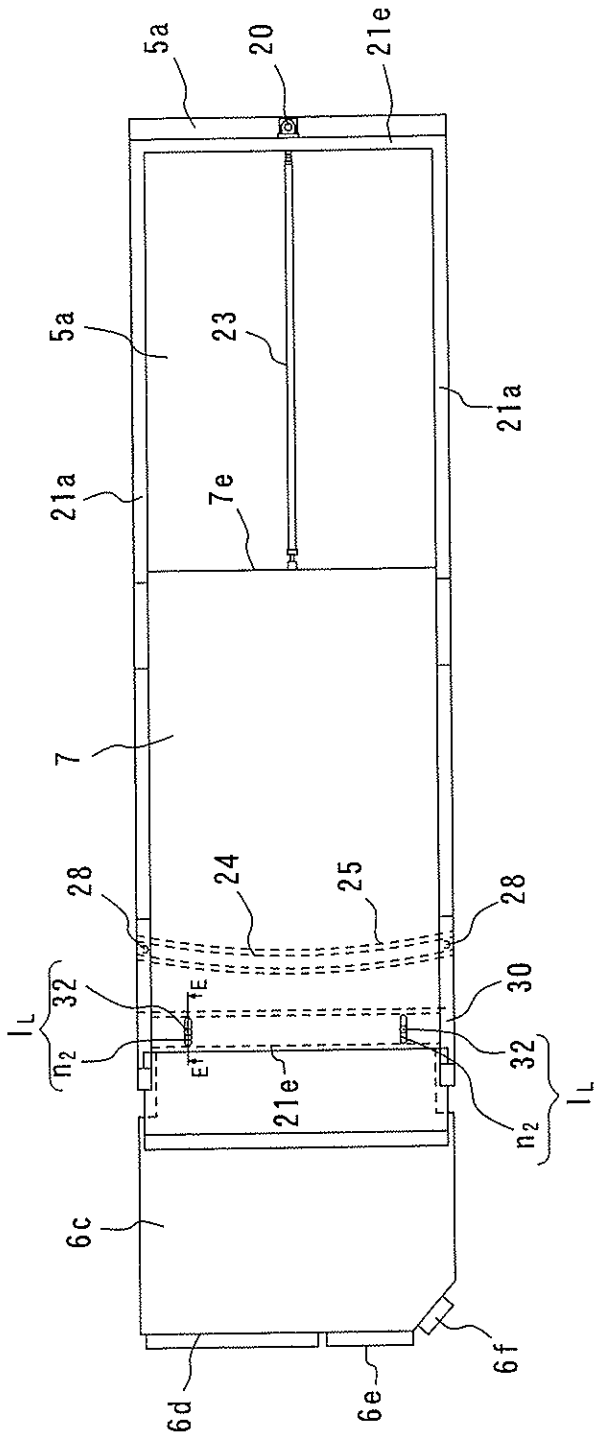
5a
20
21e
5a
23
21a
21a
7e
7
28
24
25
28
32
30
I_L
n_2
E
E
21e
32
n_2
I_L
6c
6d
6e
6f

FIG. 24

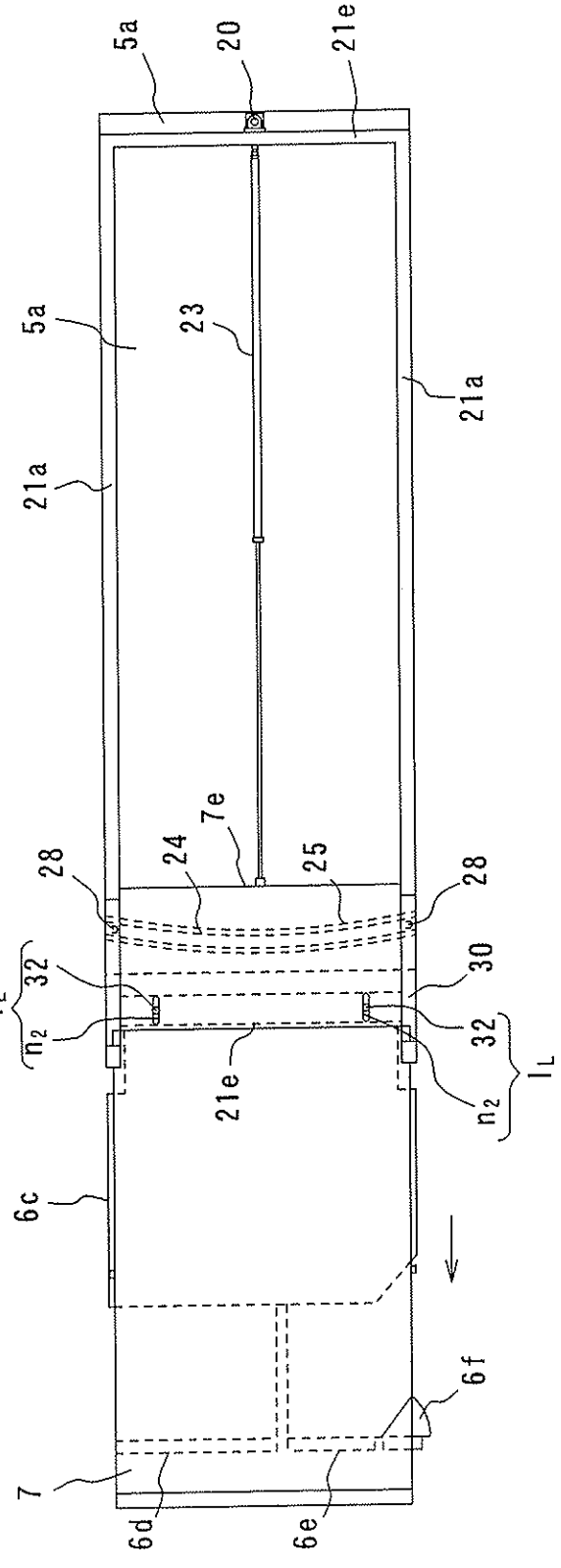
5a
20
21e
5a
23
21a
21a
28
24
7e
25
28
32
30
l_L
n_2
21e
32
n_2
l_L
6c
6f
7
6d
6e

FIG. 25

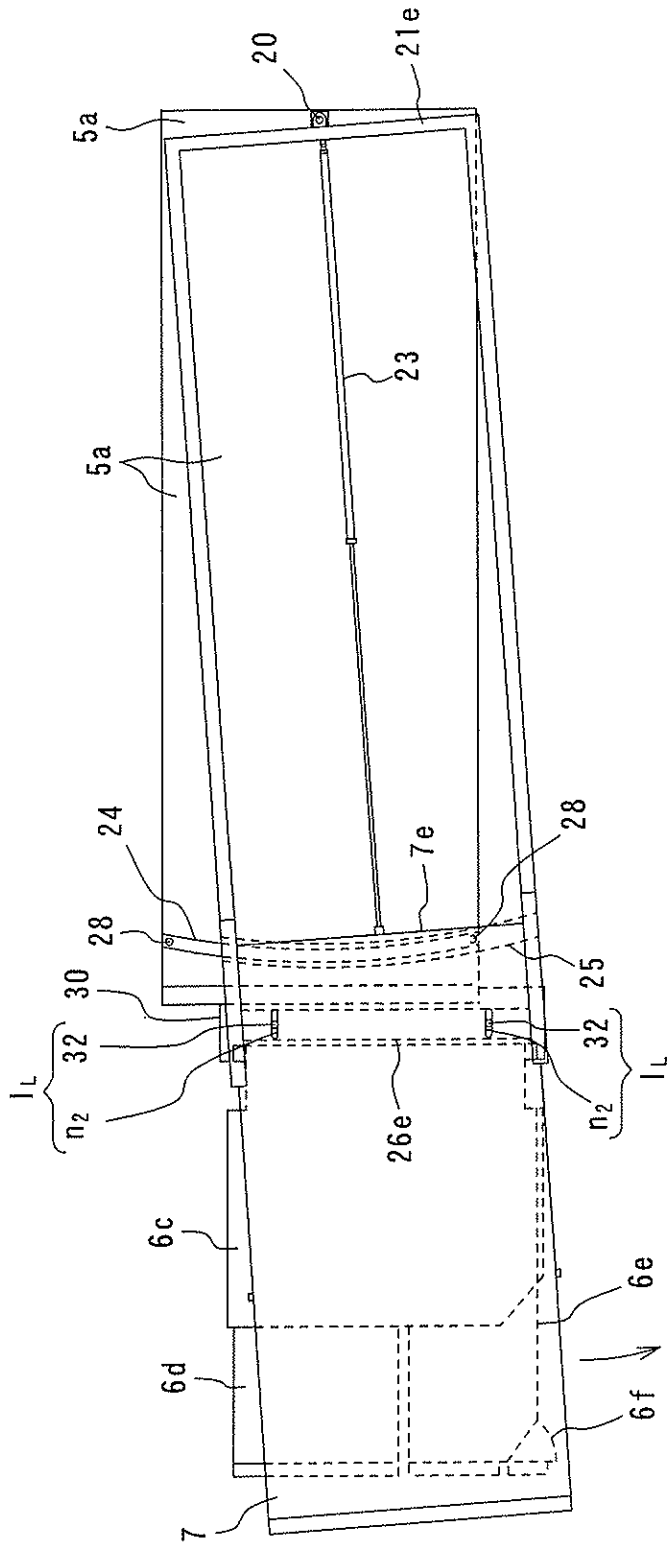

FIG. 26

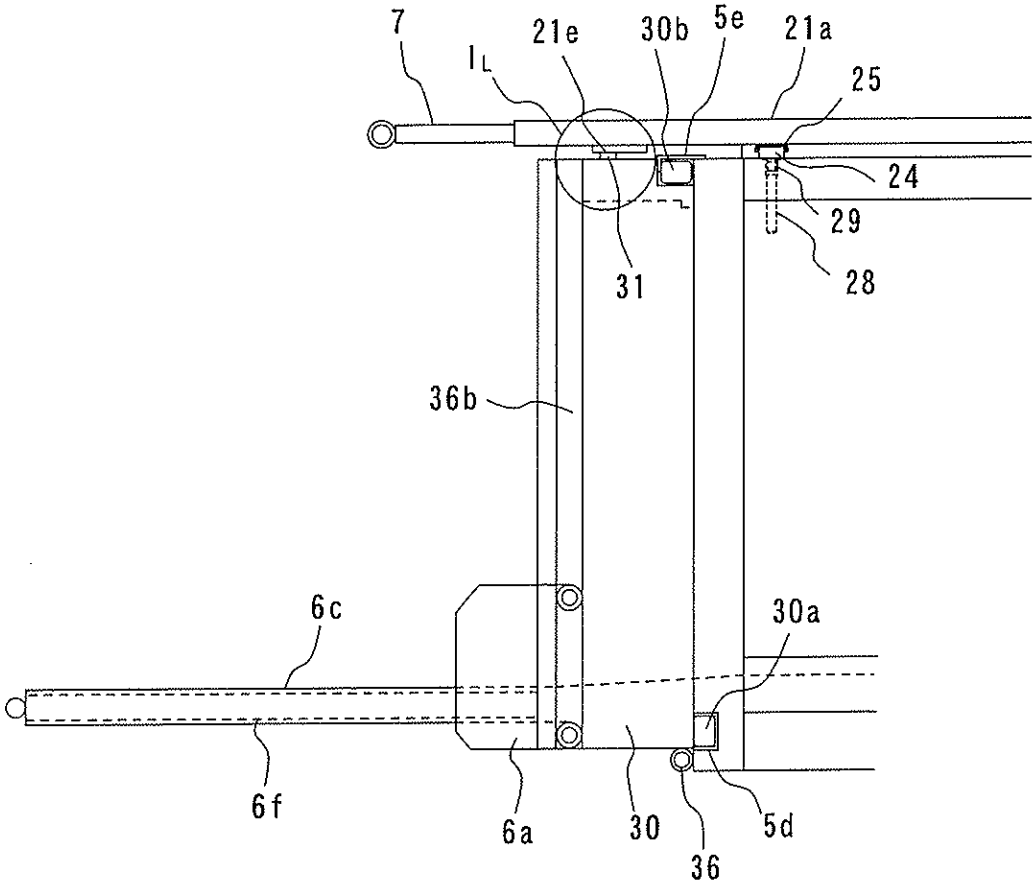

FIG. 27

(a)

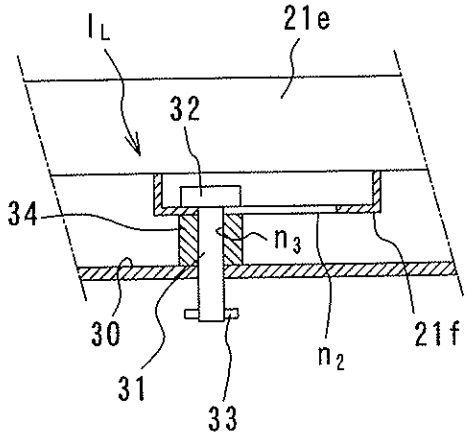

(b)

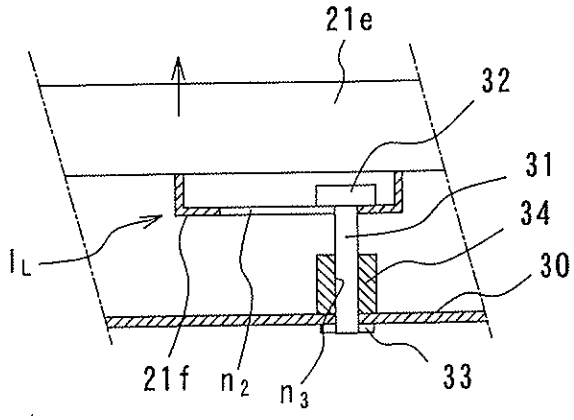

FIG. 28

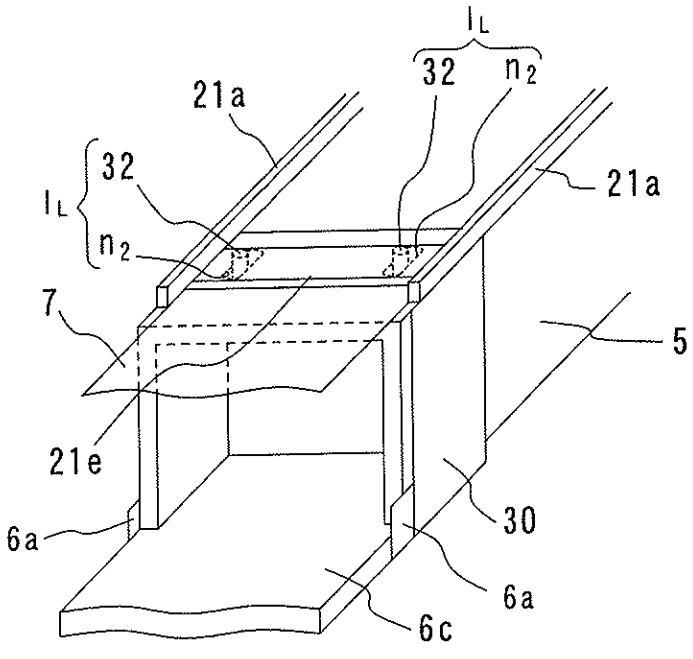

FIG. 29

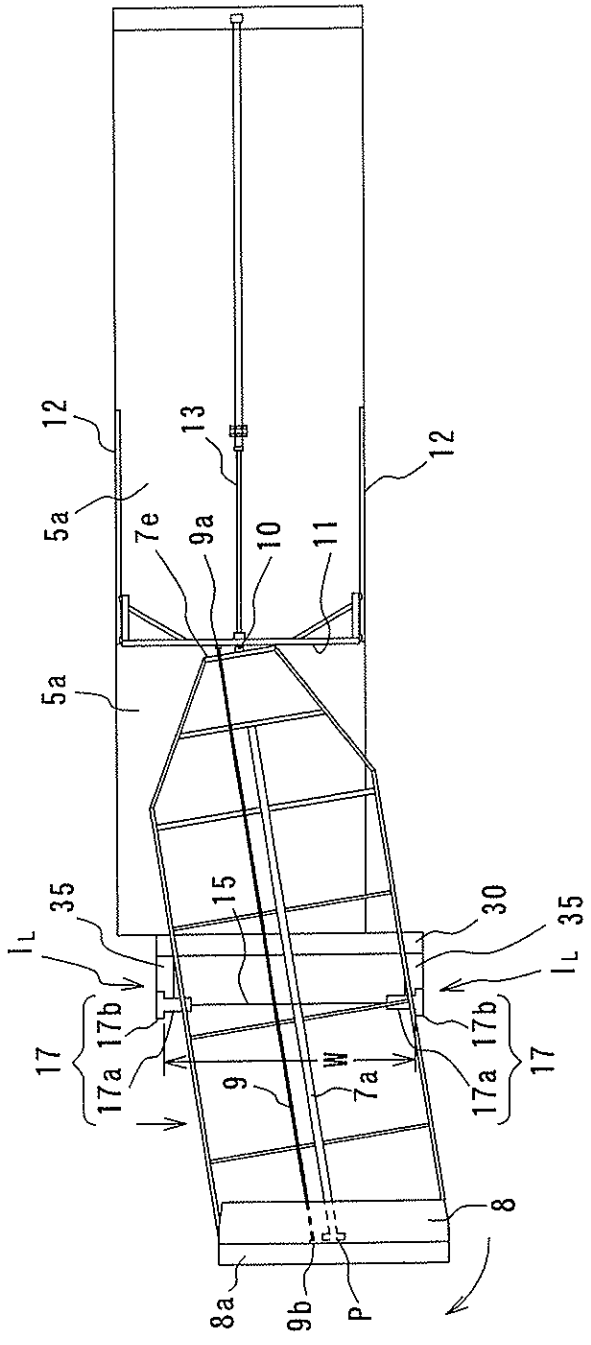
12
13
12
5a
7e
9a
10
11
5a
35
15
30
l_L
35
l_L
17
17a
17b
W
9
7a
17a
17b
17
8
8a
9b
P

FIG. 30

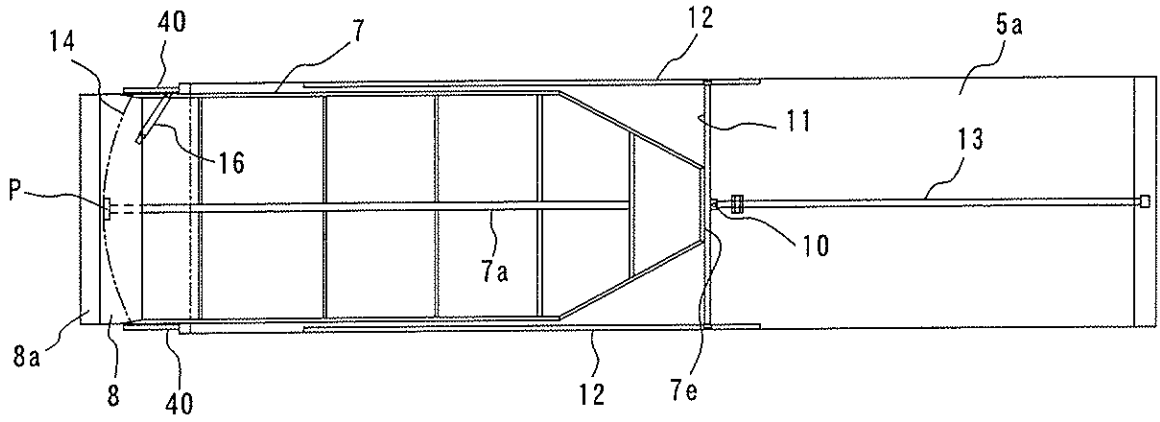

FIG. 31

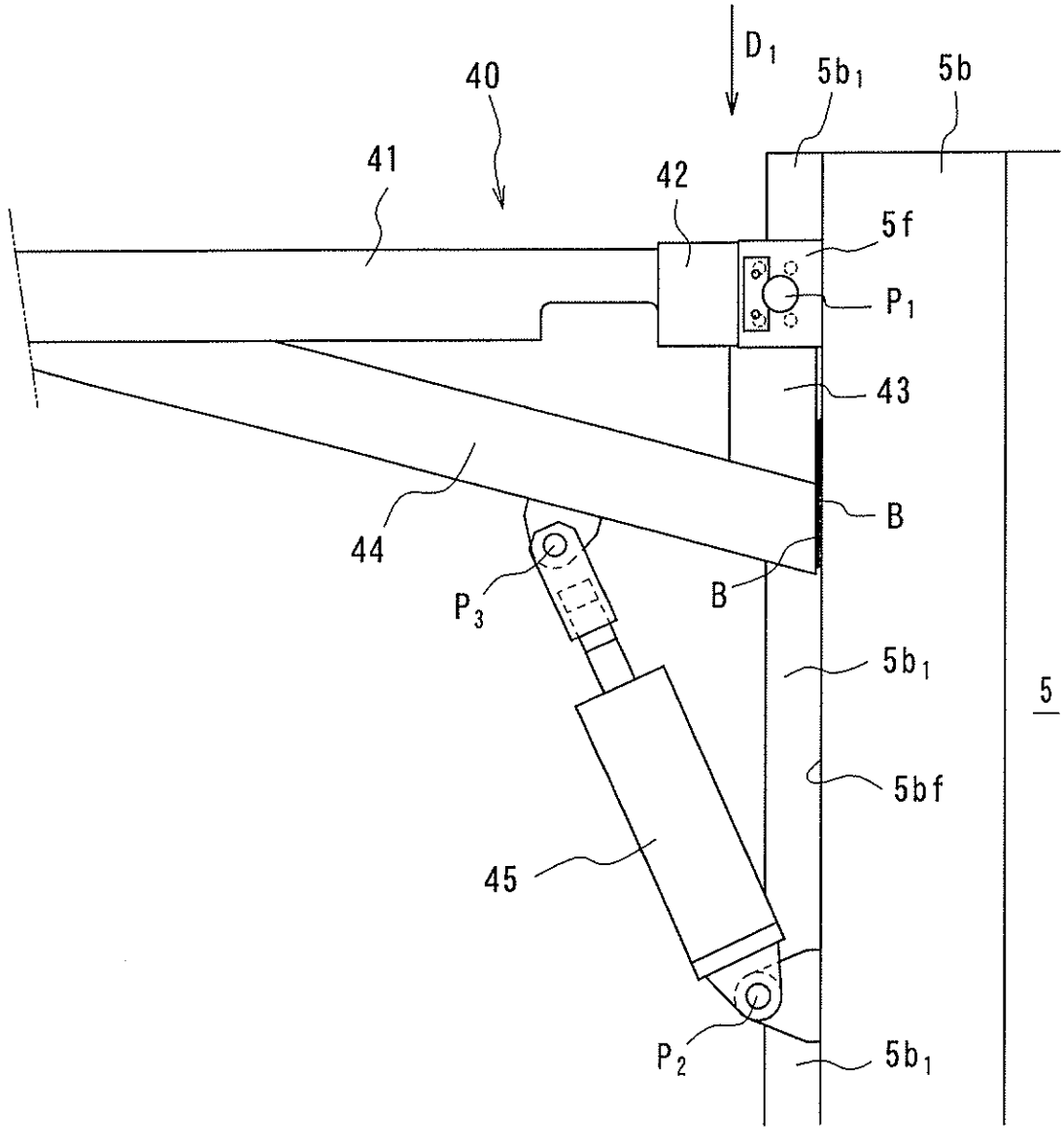

FIG. 32

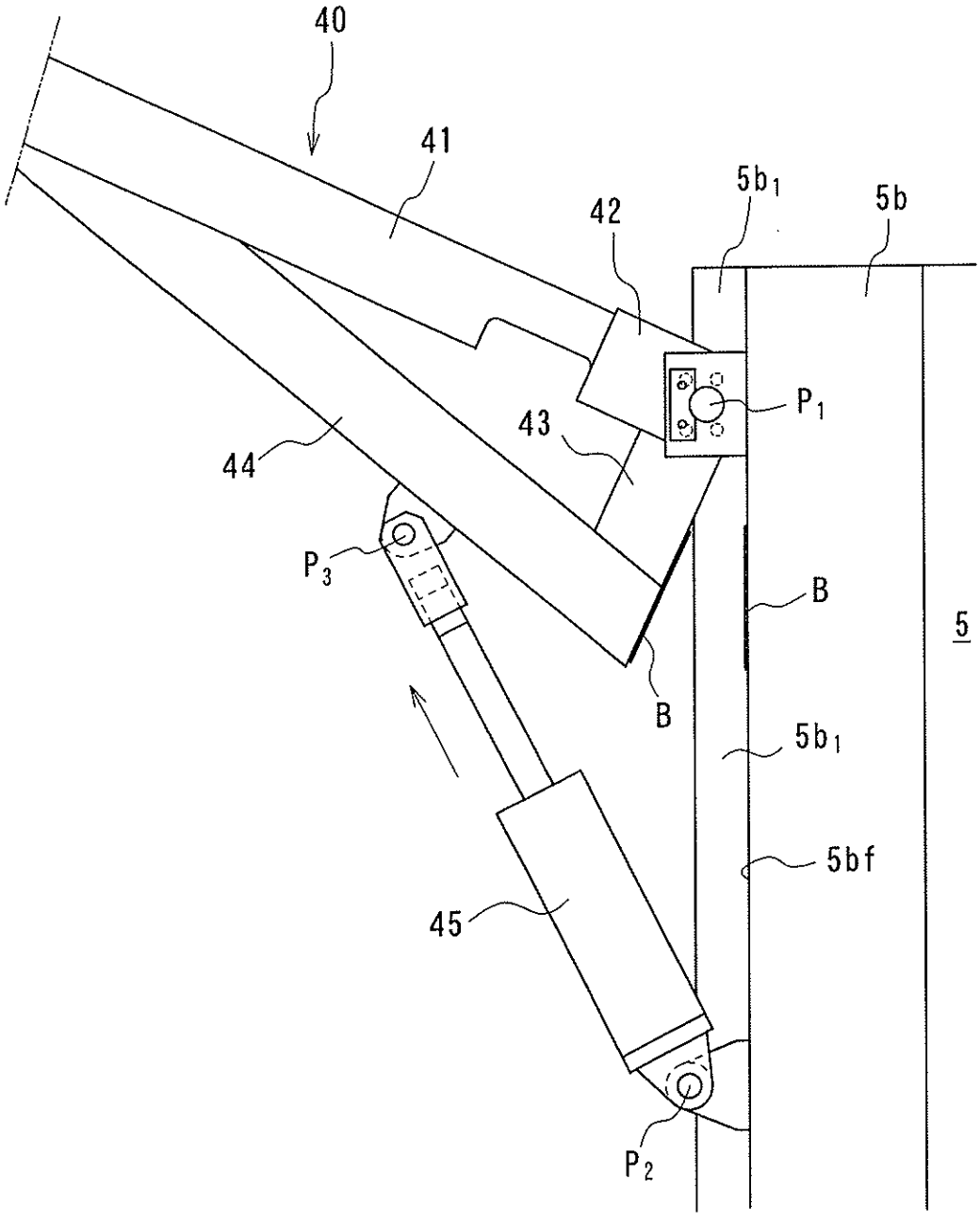

FIG. 33

