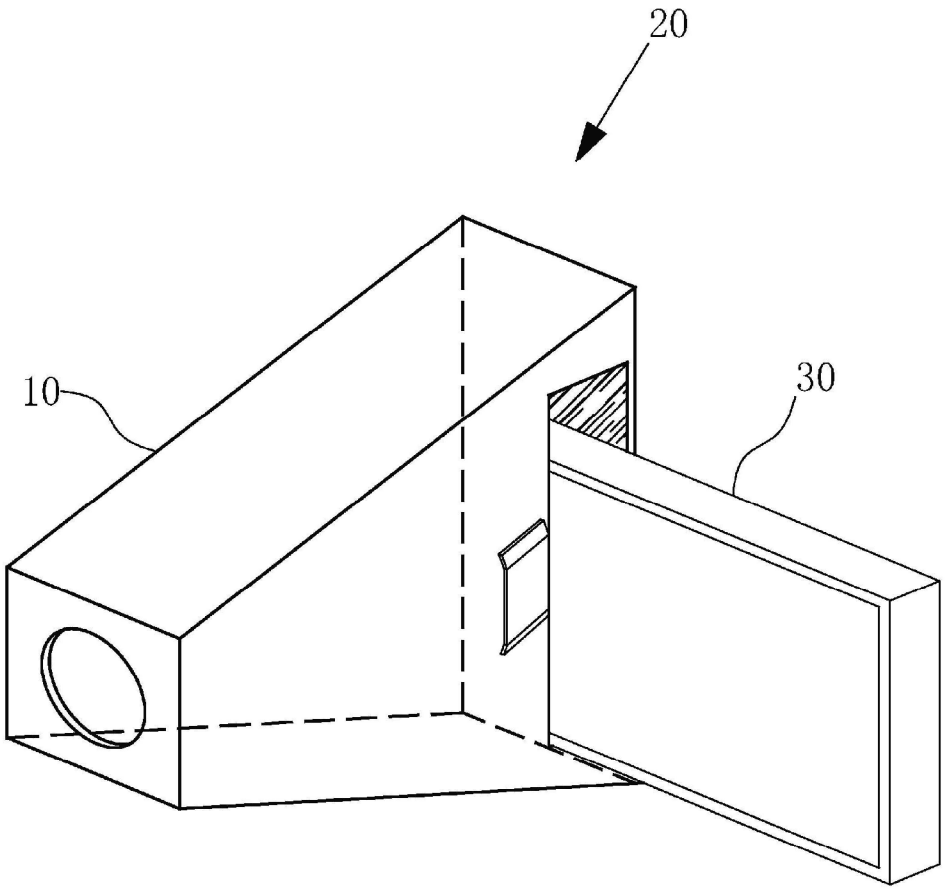

FIG. 1

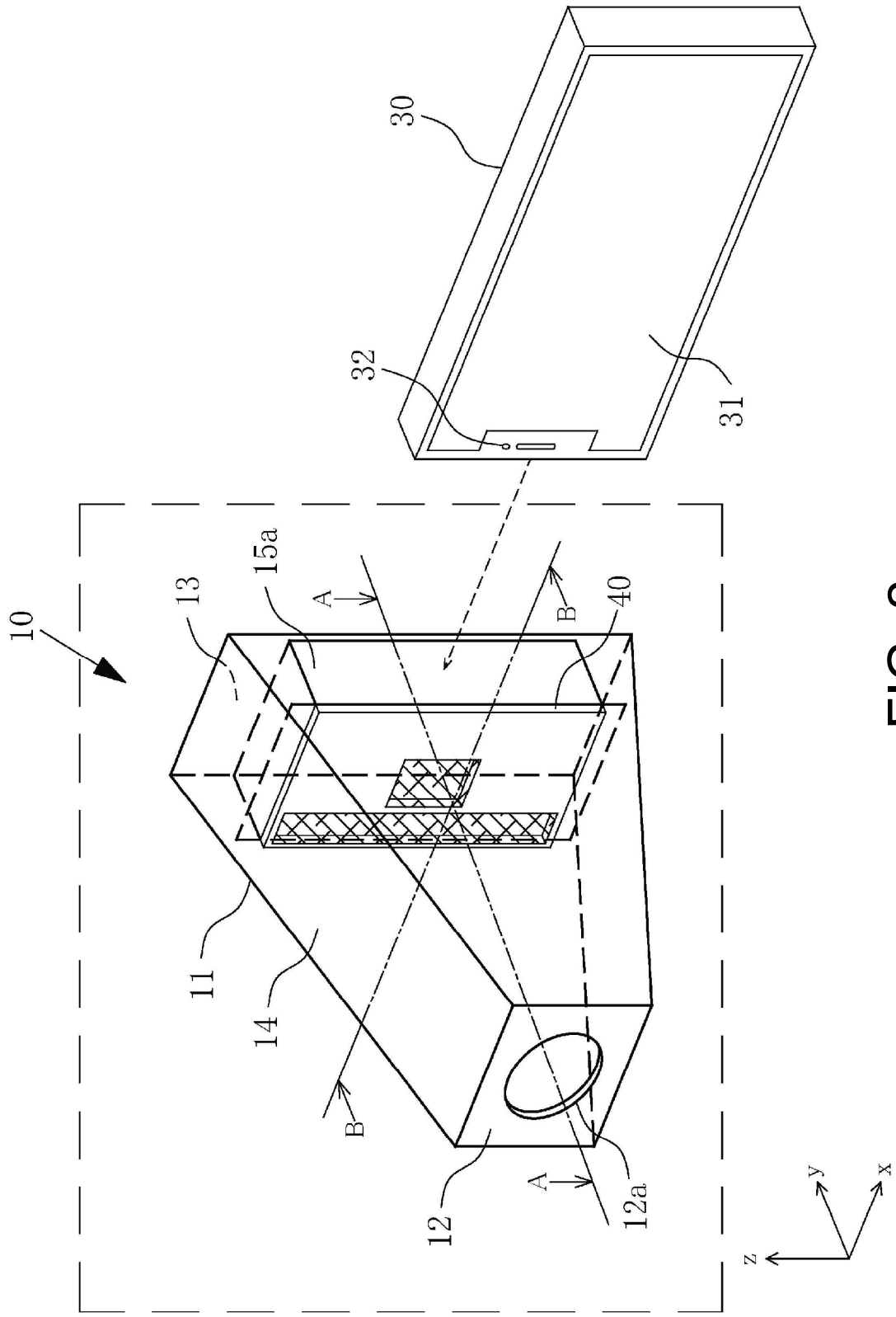

FIG. 2

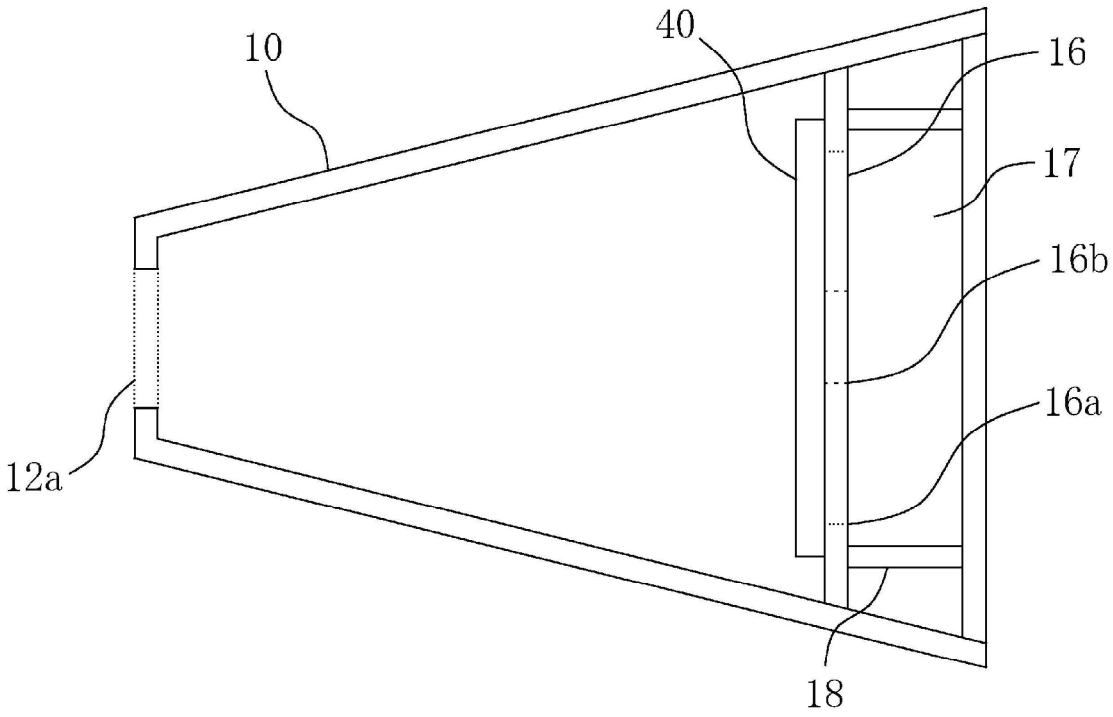

FIG. 3

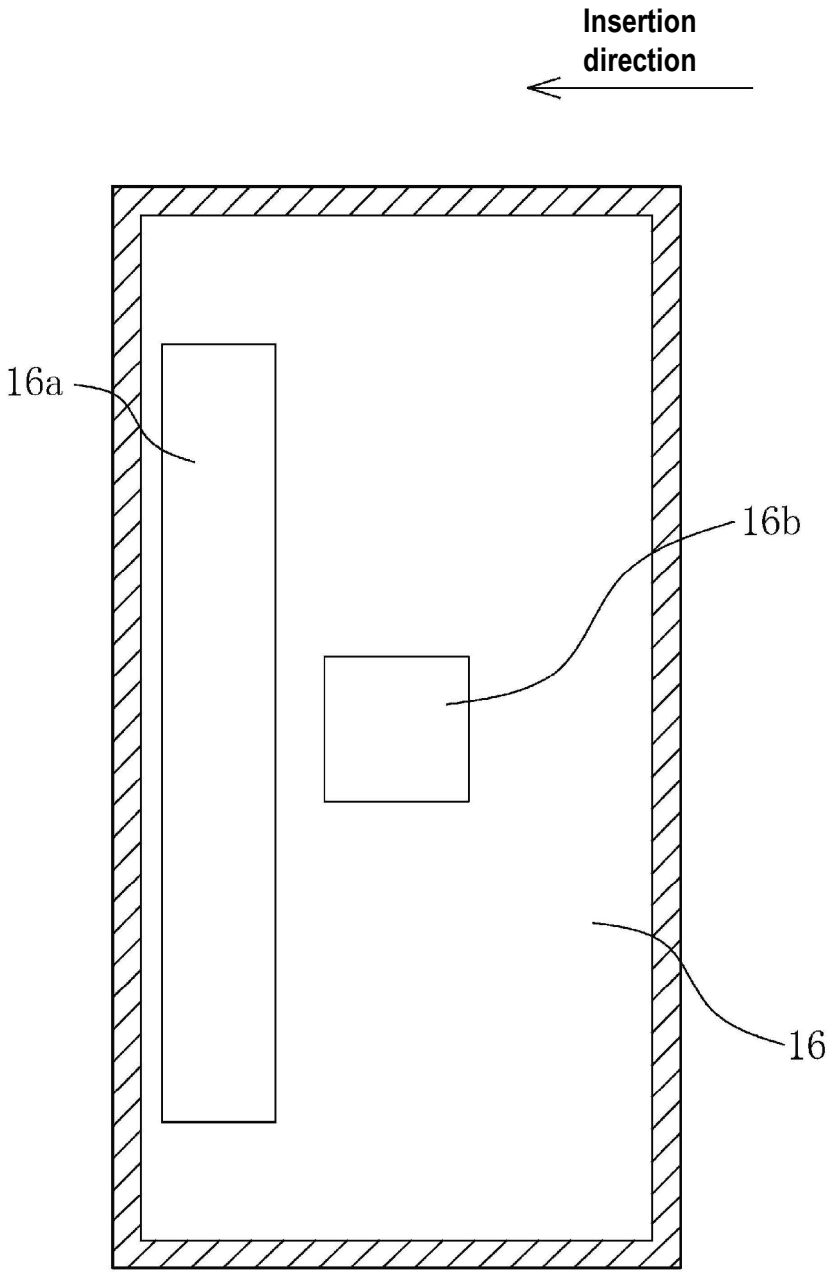

FIG. 4

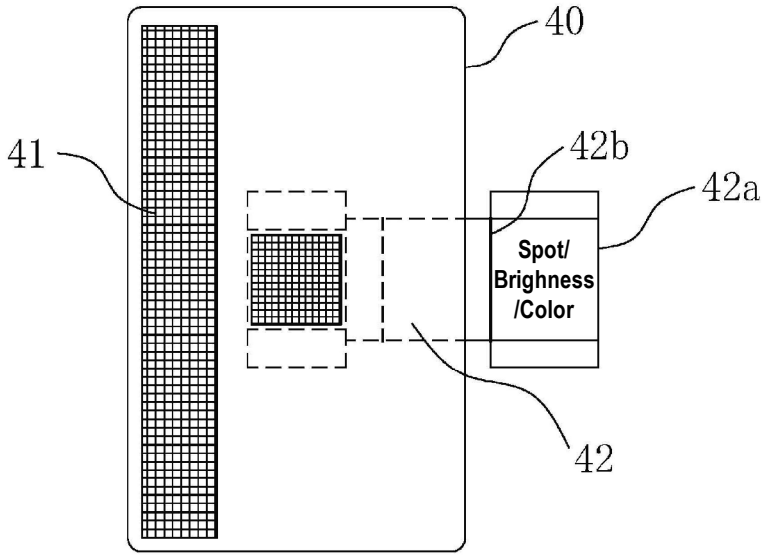
40
41
42b
42a
Spot/
Brighness
/Color
42

FIG. 5A

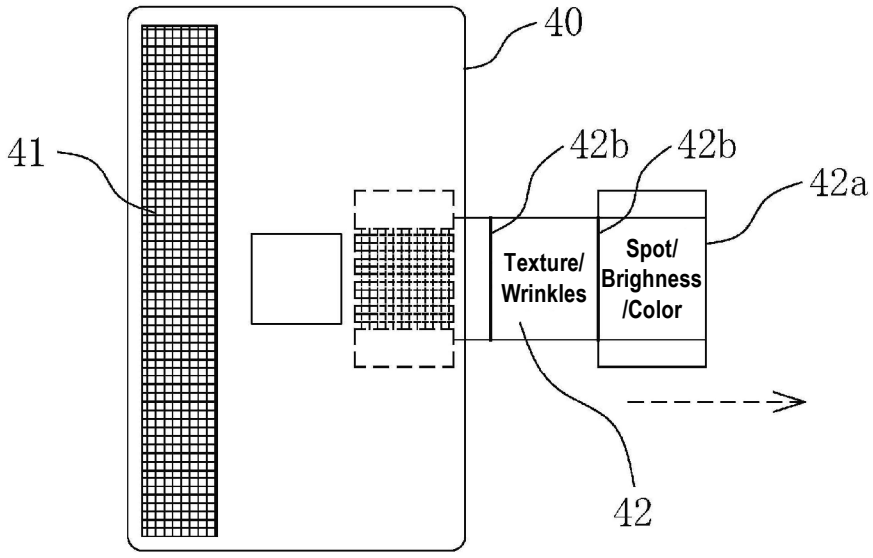
40
41
42b
42b
42a
Texture/
Wrinkles
Spot/
Brighness
/Color
42

FIG. 5B

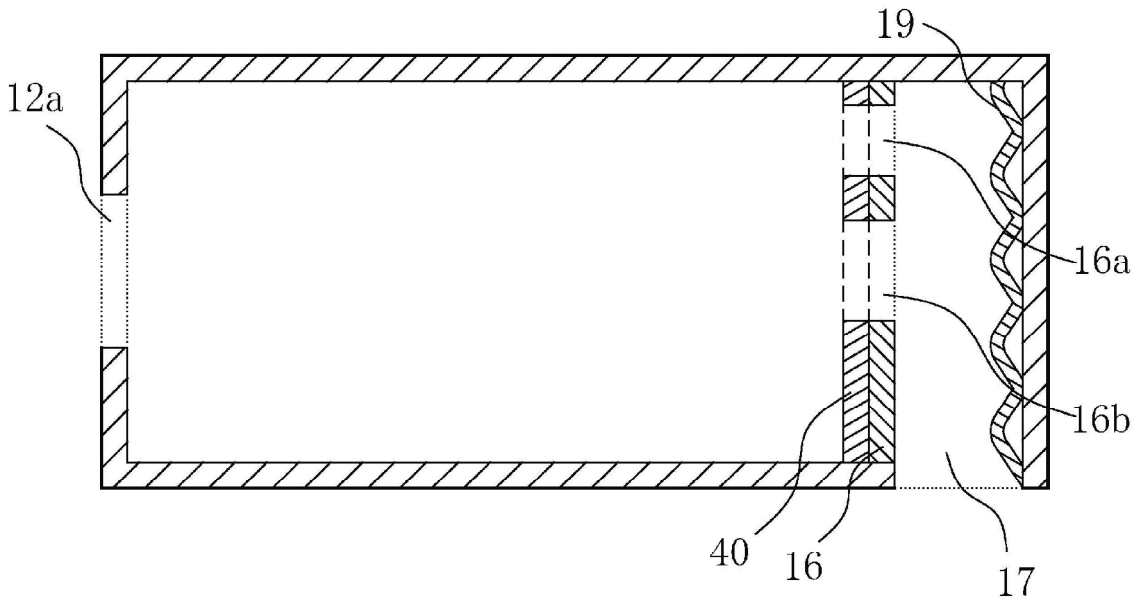

FIG. 6

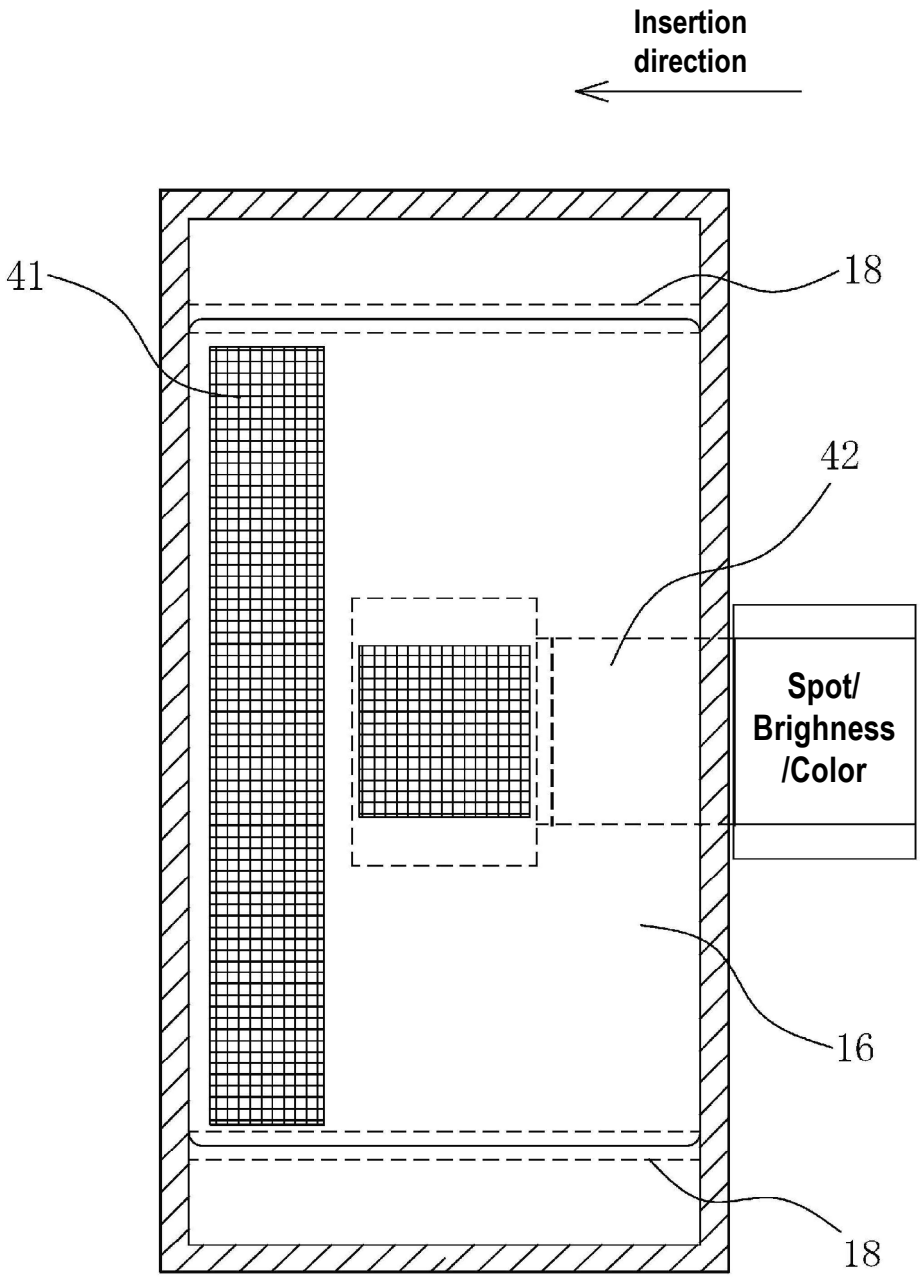

FIG. 7

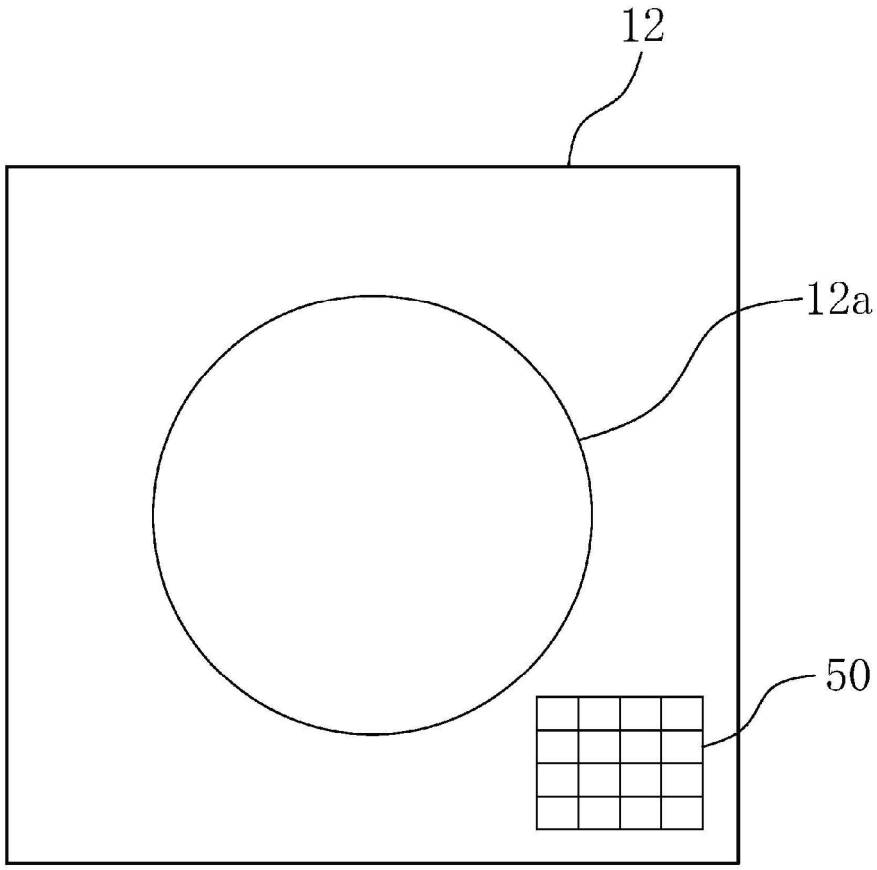

FIG. 8

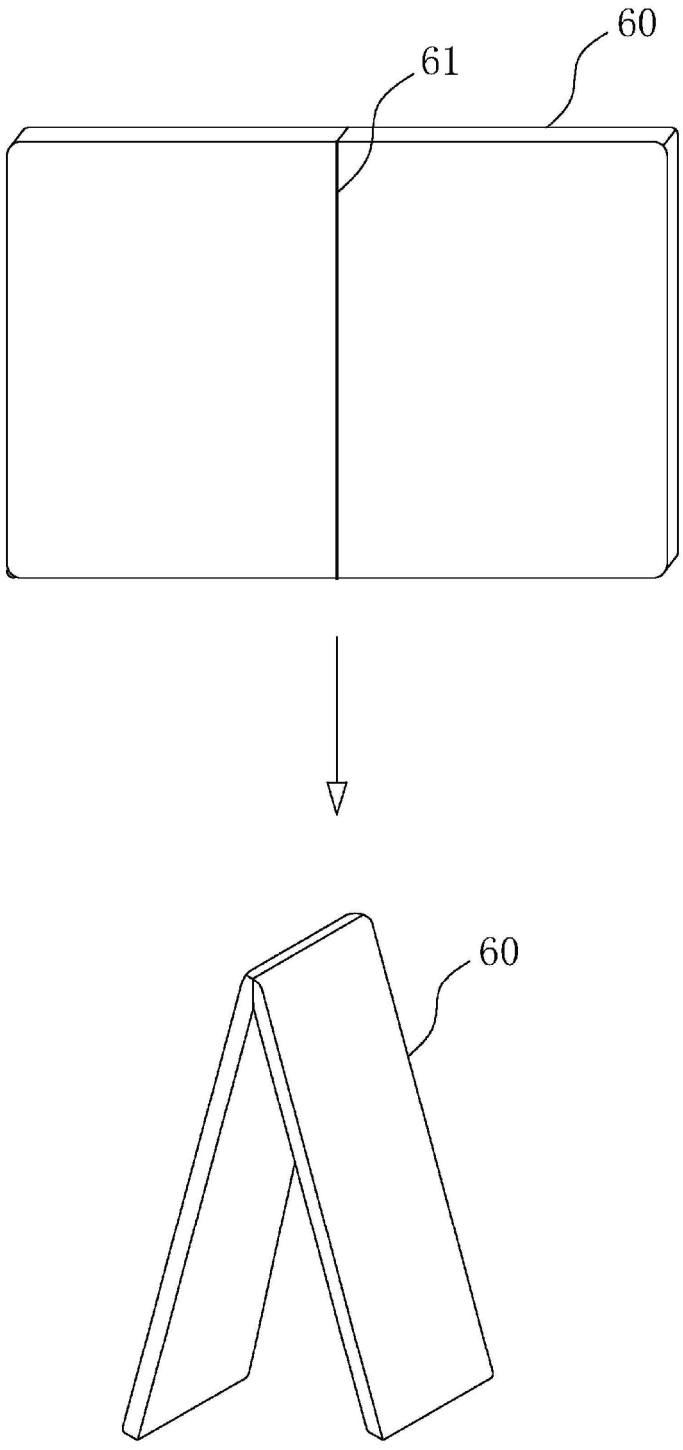

FIG. 9

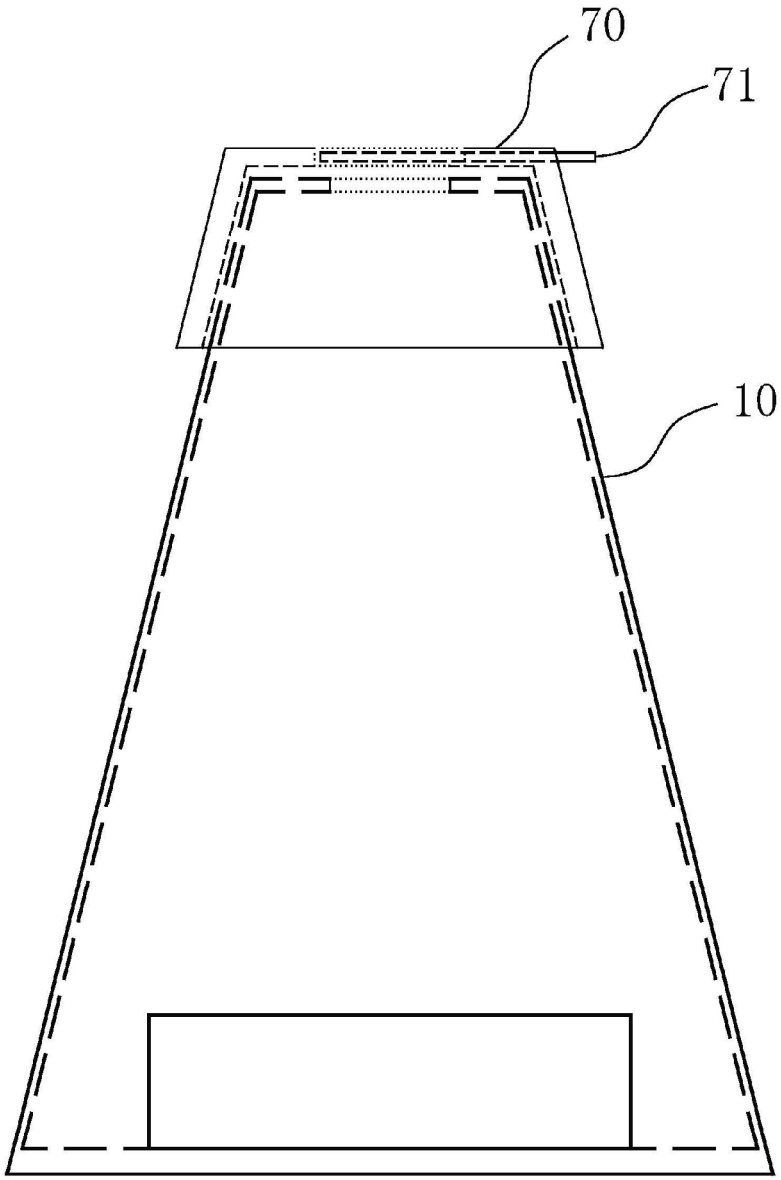

FIG. 10

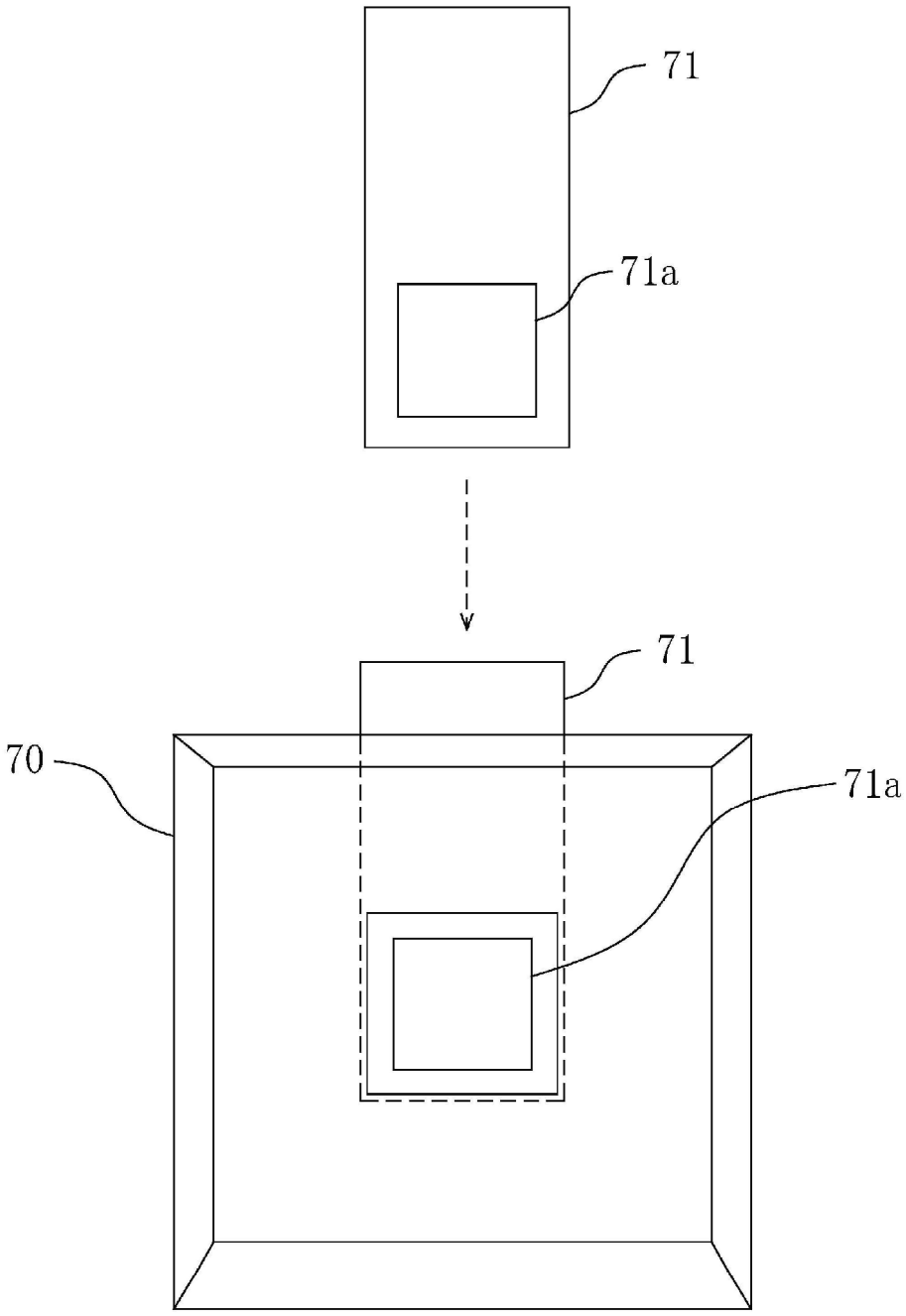

FIG. 11

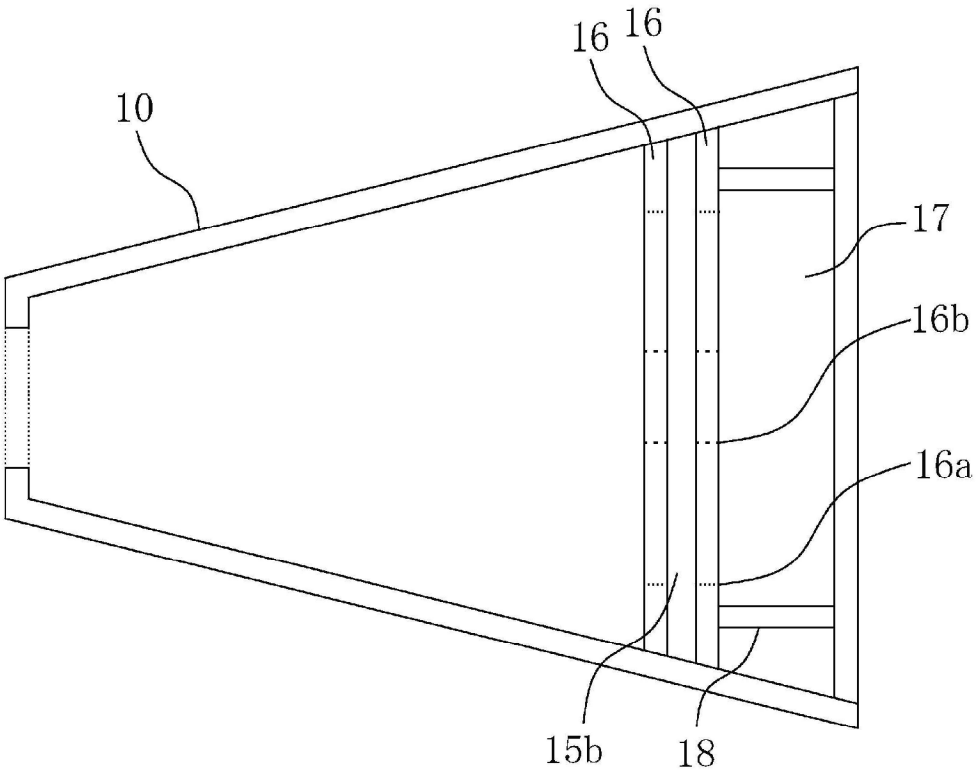

FIG. 12

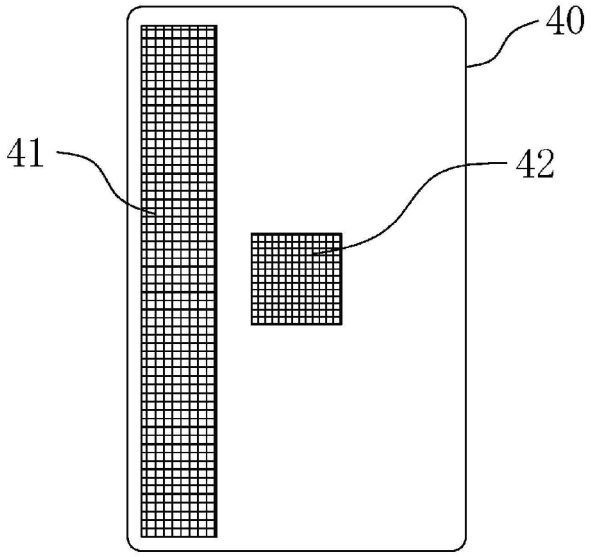

FIG. 13A

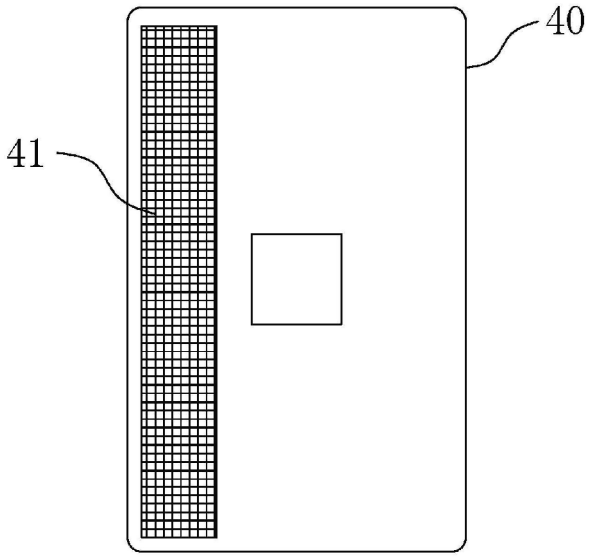

FIG. 13B

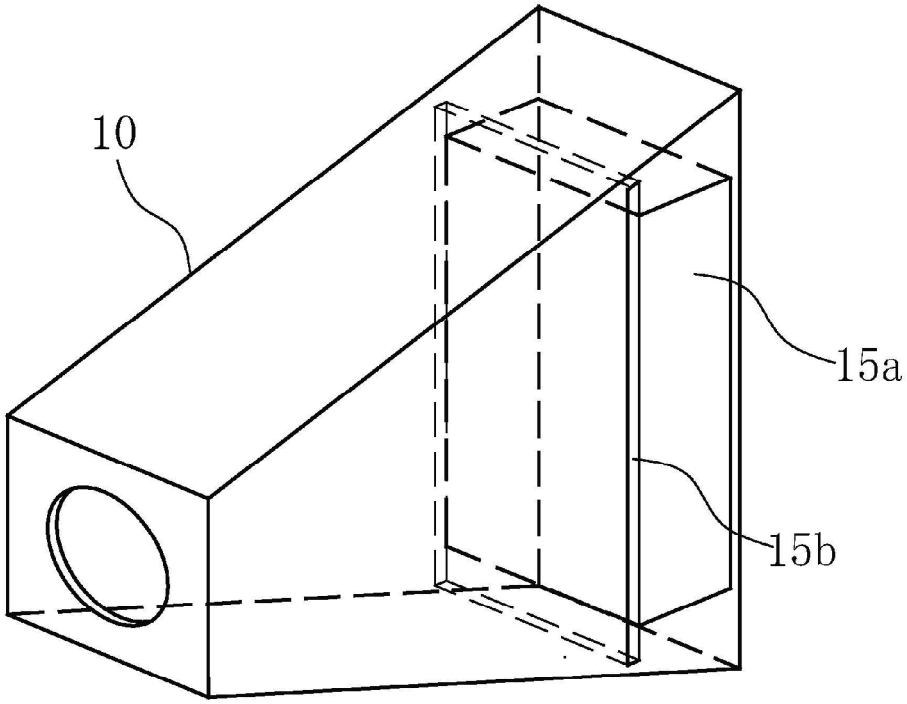

FIG. 14