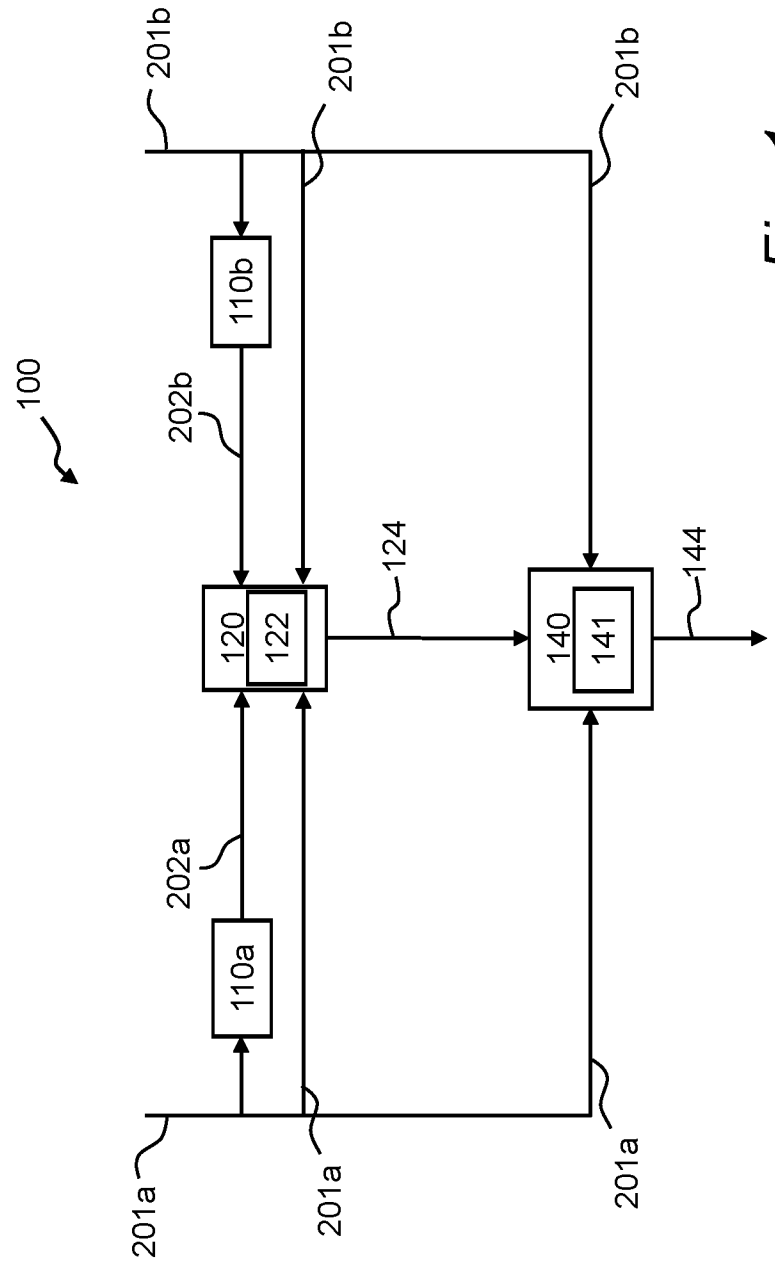
100
201b
201b
201b
110b
202b
124
120
122
140
141
144
202a
110a
201a
201a
201a

Fig. 1

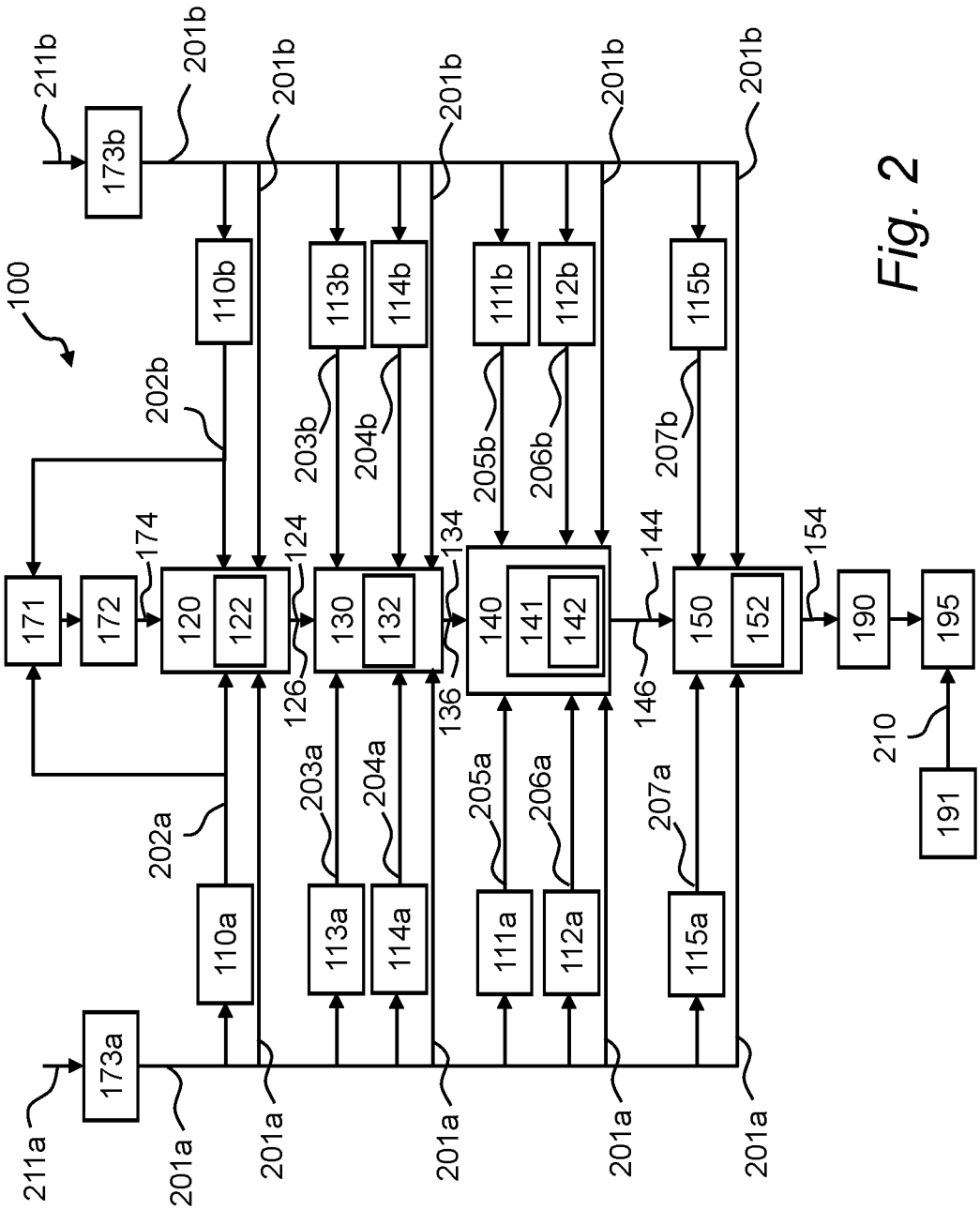
100
211a
211b
173a
173b
171
172
174
120
122
124
126
130
132
134
136
140
141
142
144
146
150
152
154
190
195
191
210
110a
110b
111a
111b
112a
112b
113a
113b
114a
114b
115a
115b
201a
201b
202a
202b
203a
203b
204a
204b
205a
205b
206a
206b
207a
207b

Fig. 2

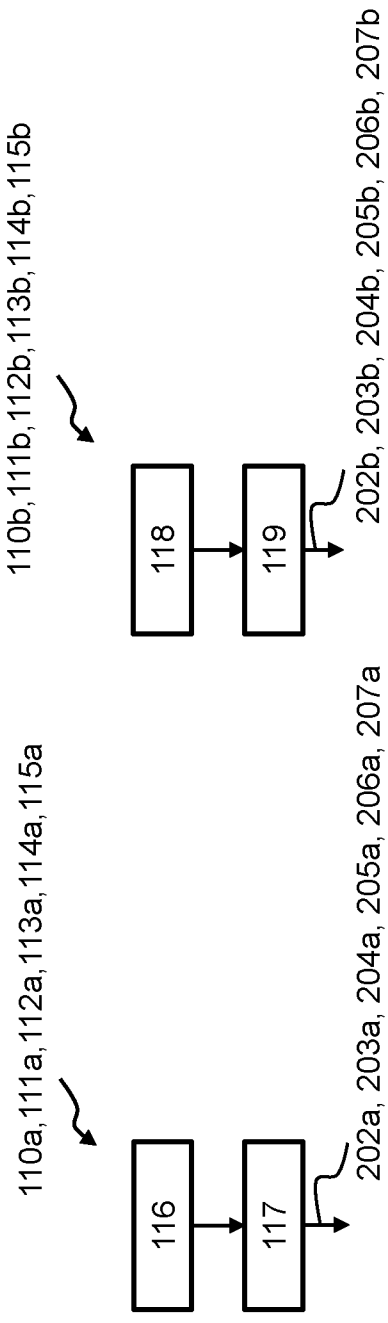
110b,111b,112b,113b,114b,115b
118
119
202b, 203b, 204b, 205b, 206b, 207b
110a,111a,112a,113a,114a,115a
116
117
202a, 203a, 204a, 205a, 206a, 207a

Fig. 3

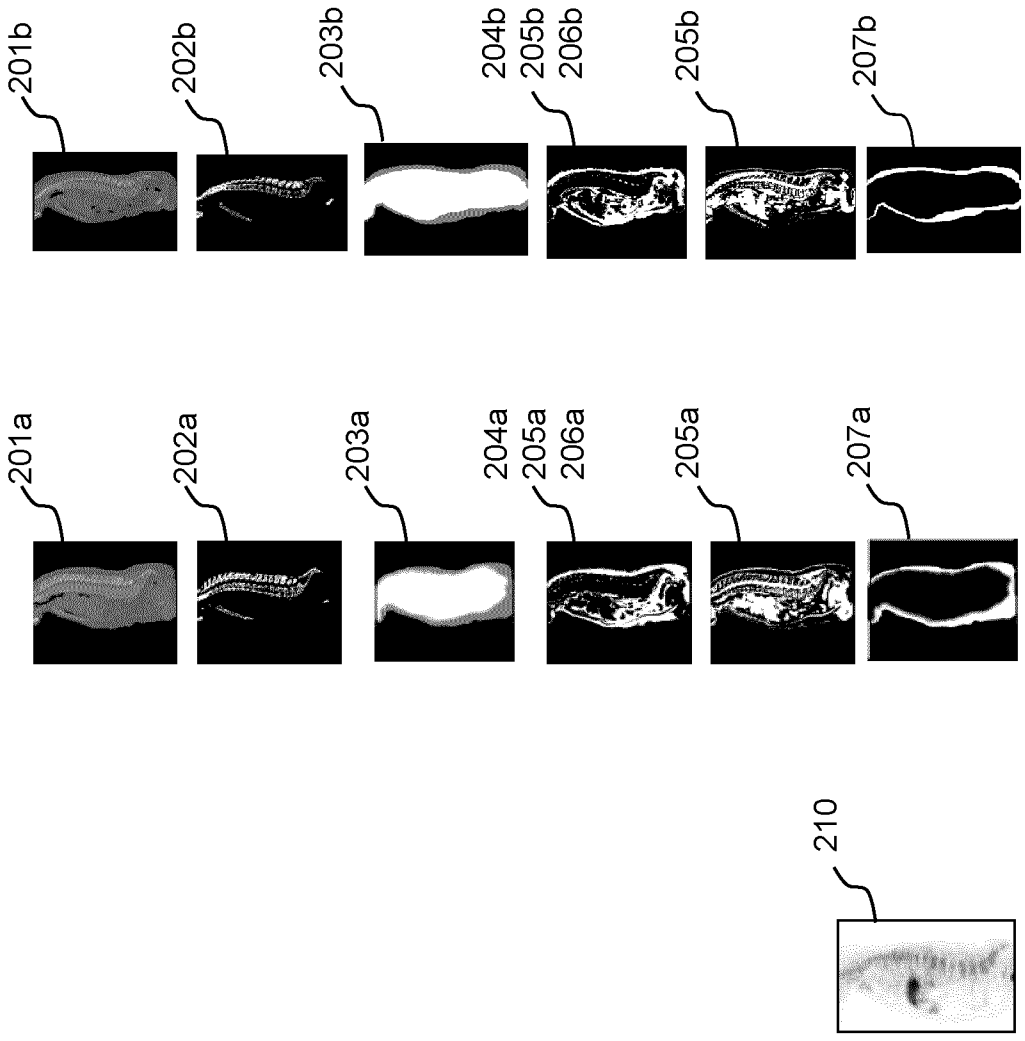
201b
202b
203b
204b
205b
206b
205b
207b
201a
202a
203a
204a
205a
206a
205a
207a
210

Fig. 4

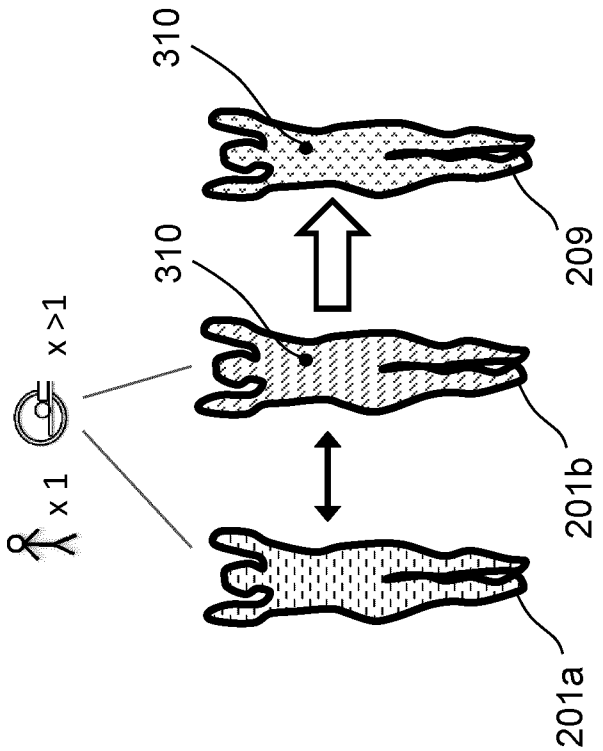

Fig. 5

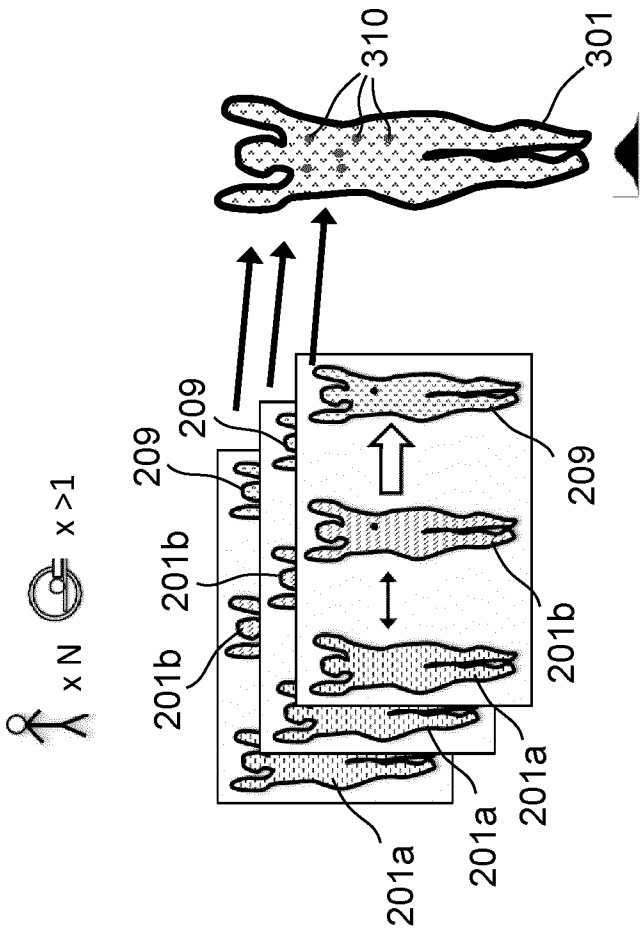

Fig. 6

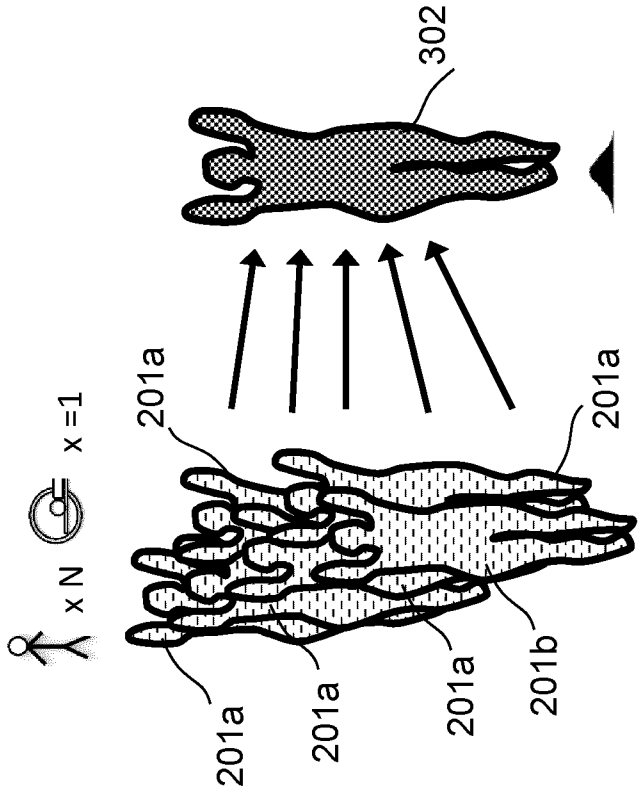

Fig. 7

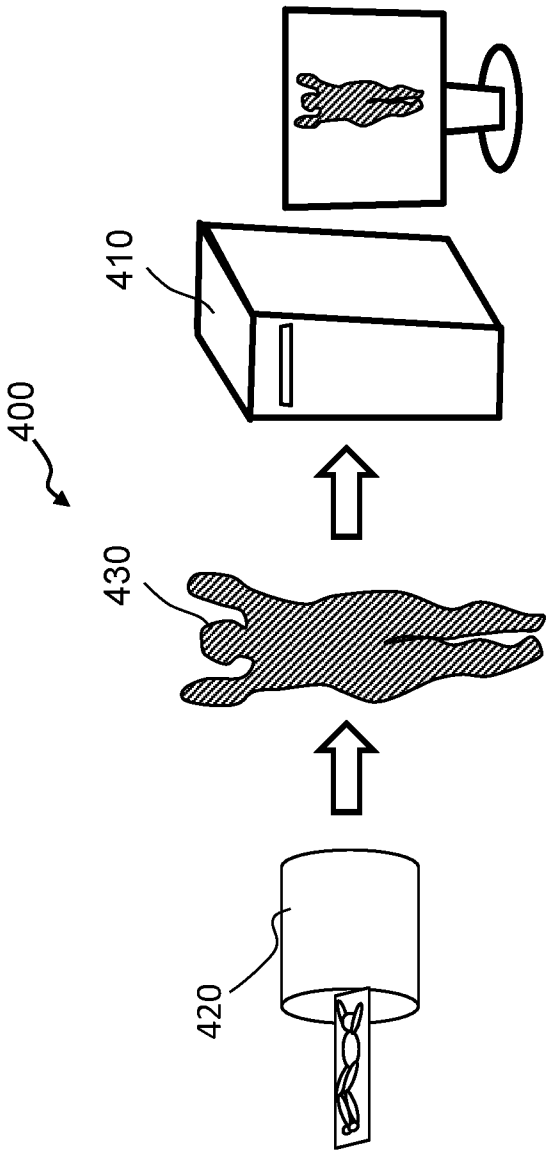

Fig. 8