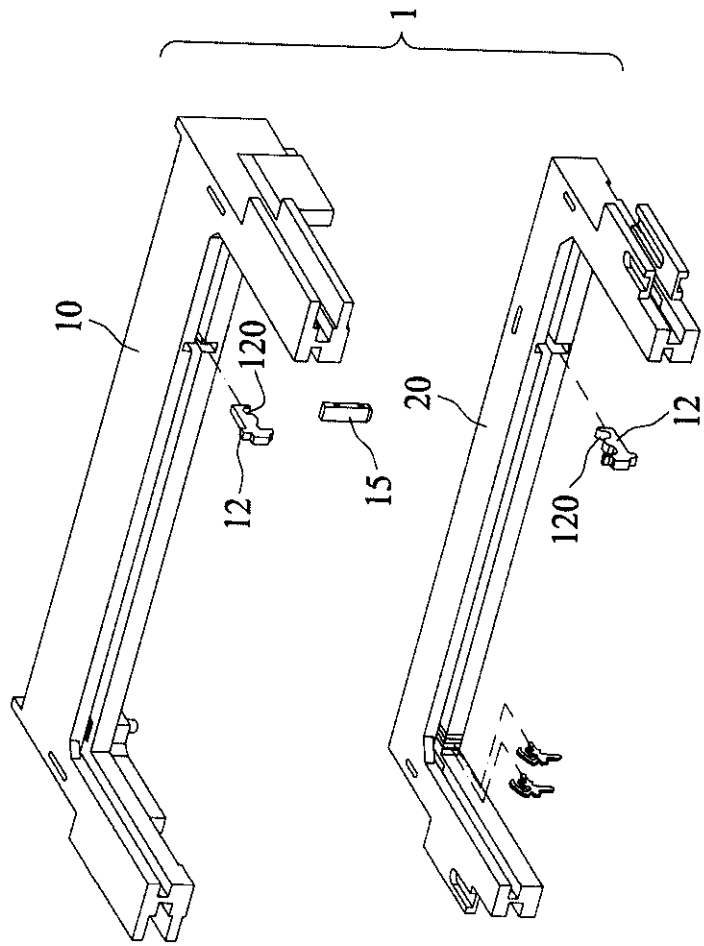

FIG. 1

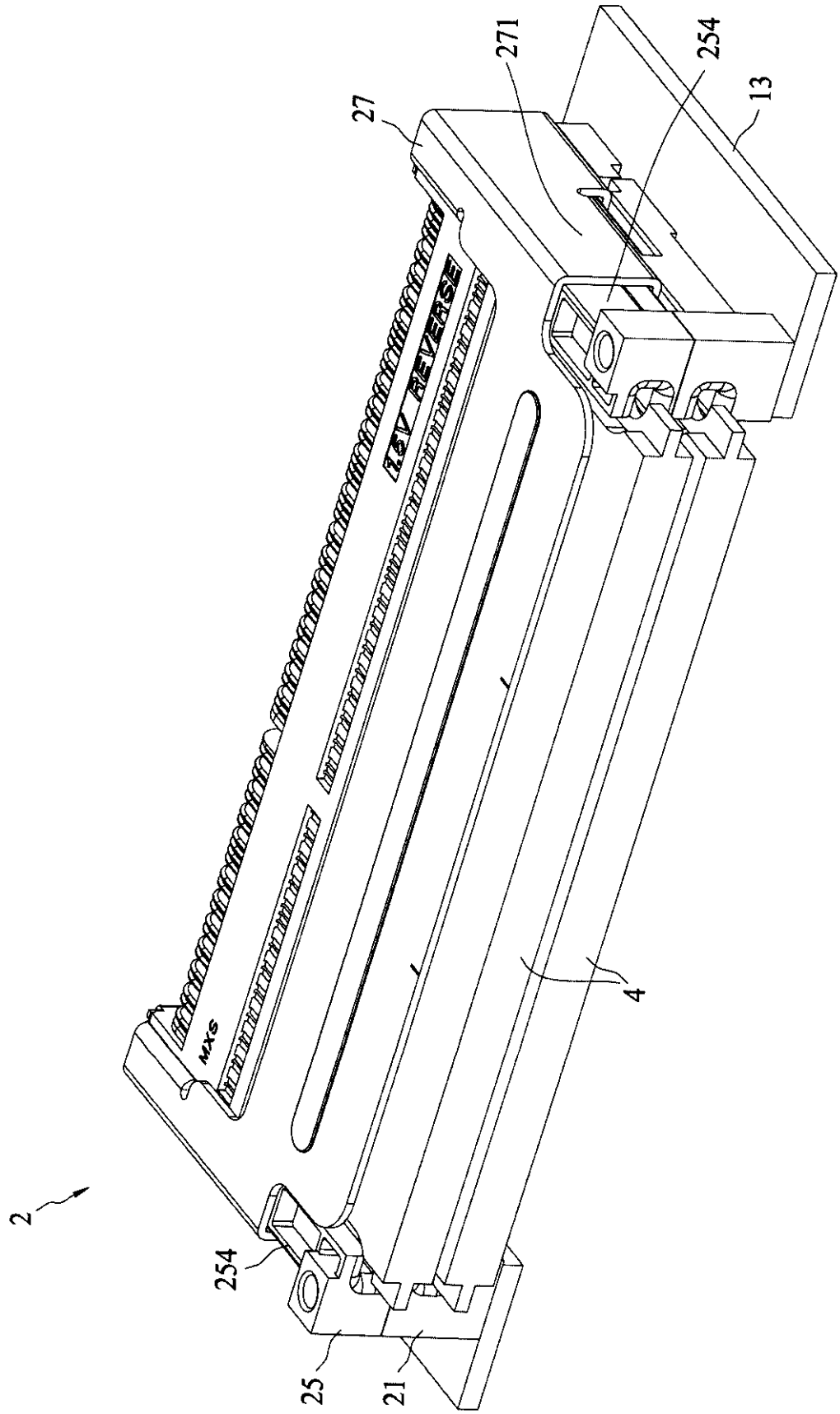

FIG. 2

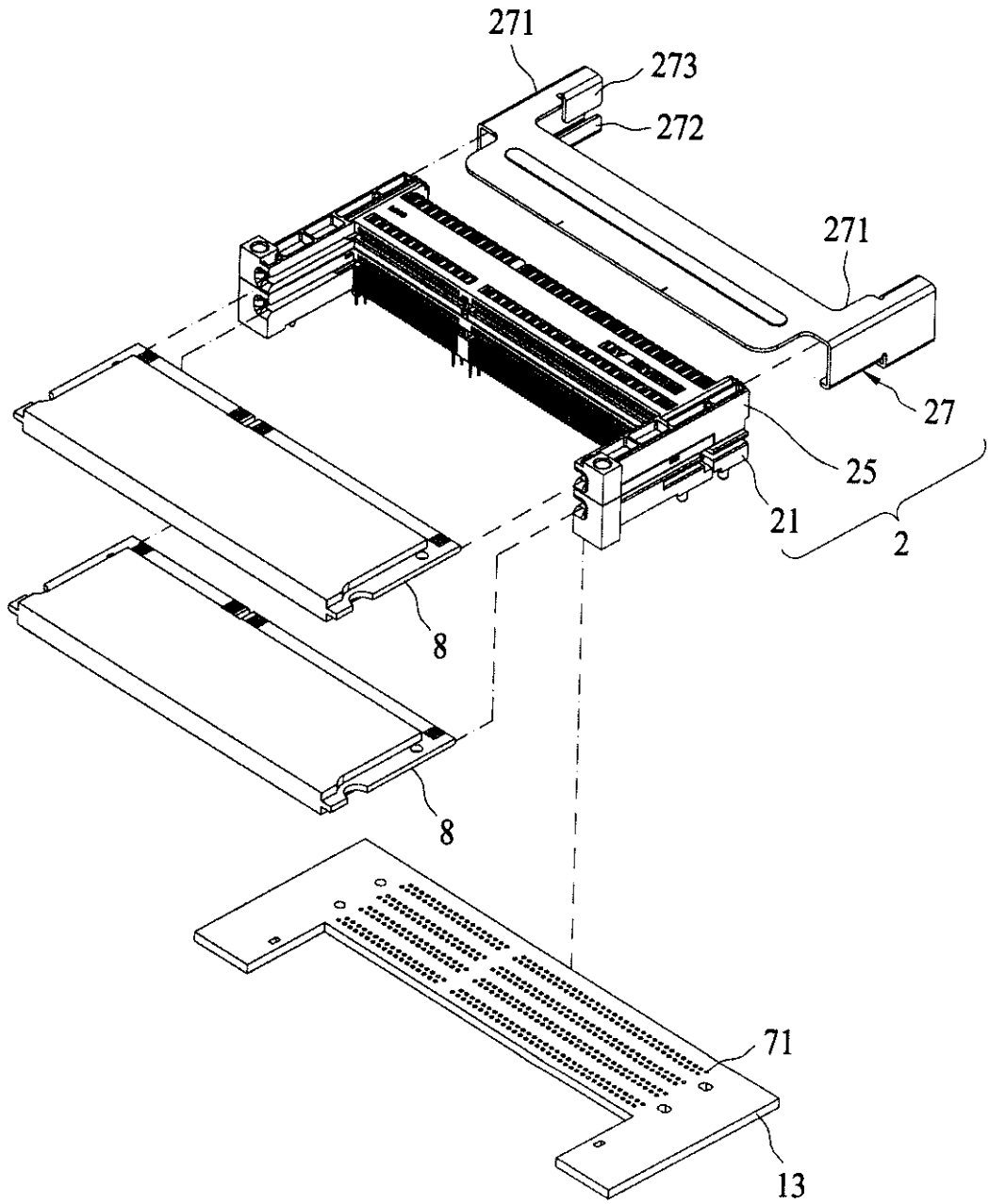

FIG. 3

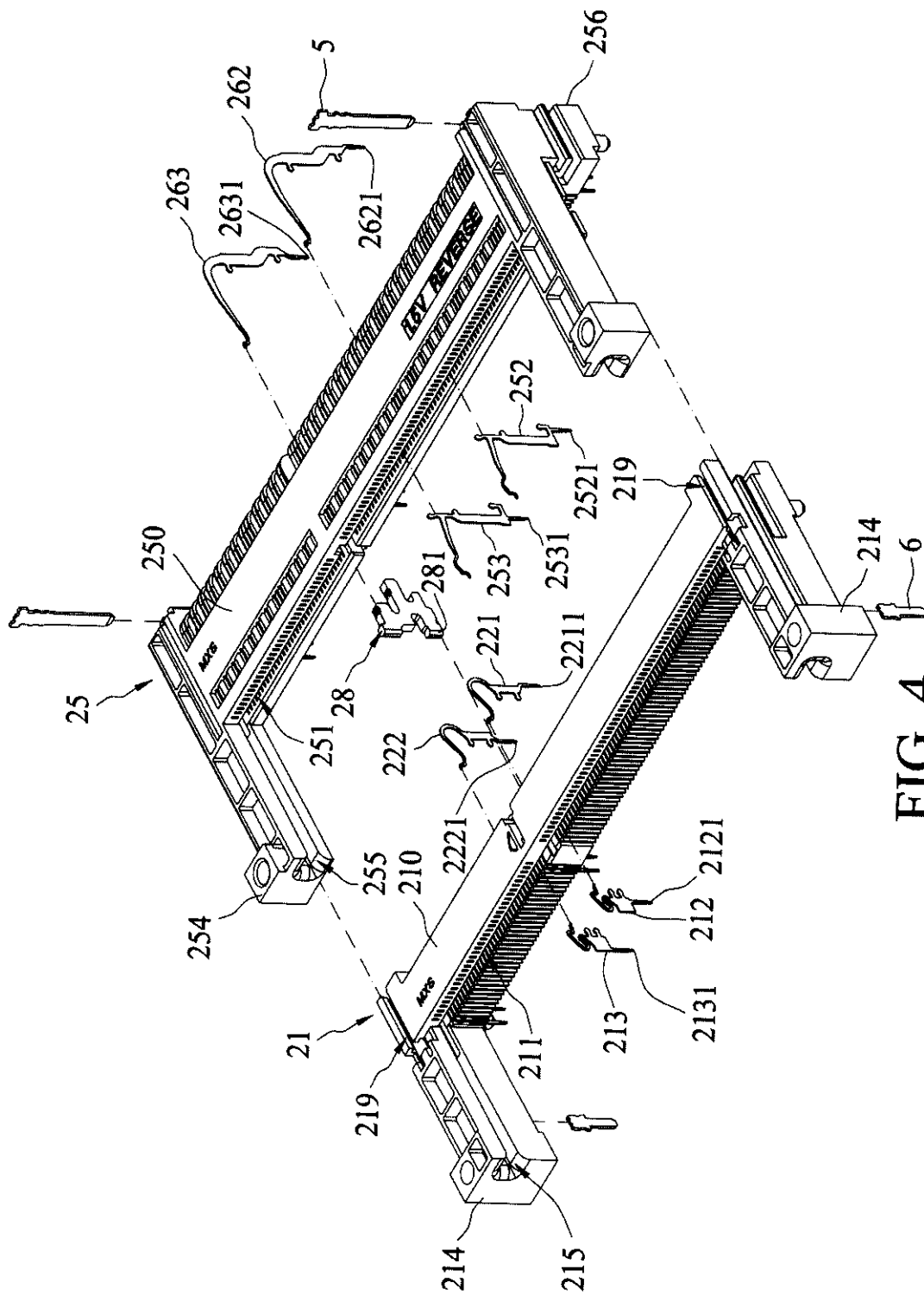
5
256
262
263
2631
2621
15V REVERSE
252
2521
219
250
253
2531
281
214
6
25
28
221
2211
251
222
2221
255
210
2121
254
212
213
2131
21
211
219
214
215

FIG. 4

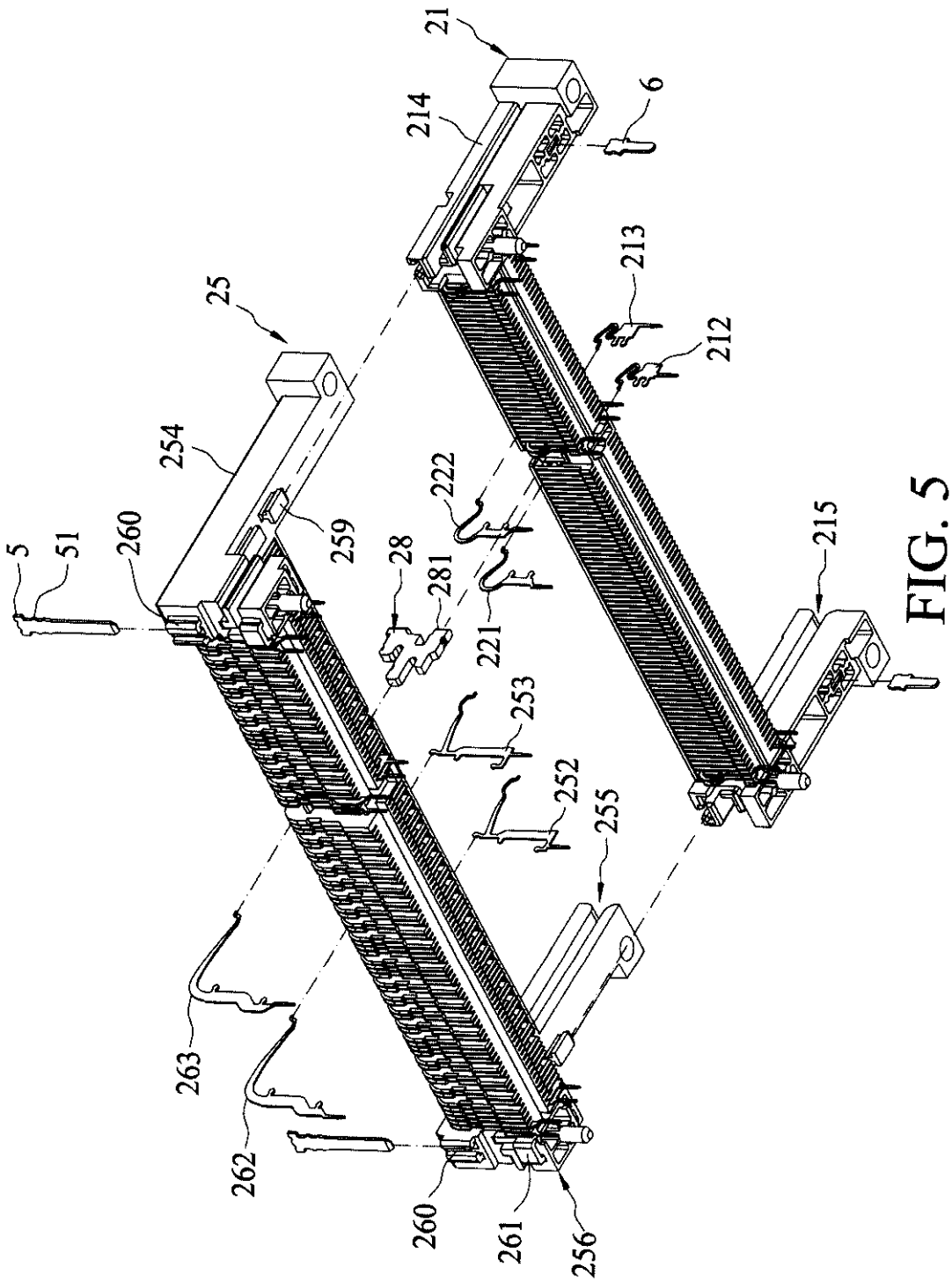
21
214
6
25
213
212
254
222
259
28
281
221
215
5
51
260
253
252
255
263
262
260
261
256

FIG. 5

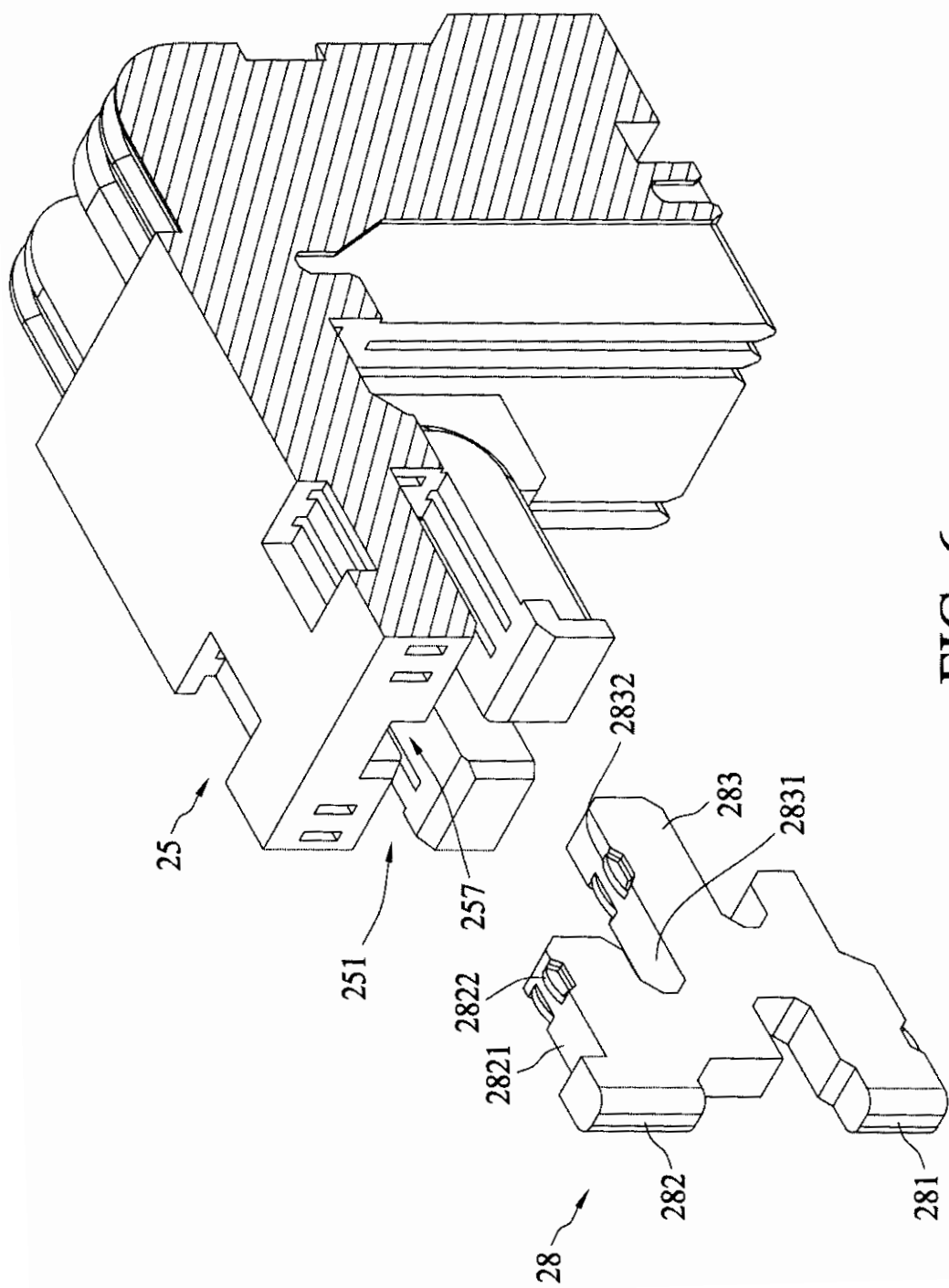

FIG. 6

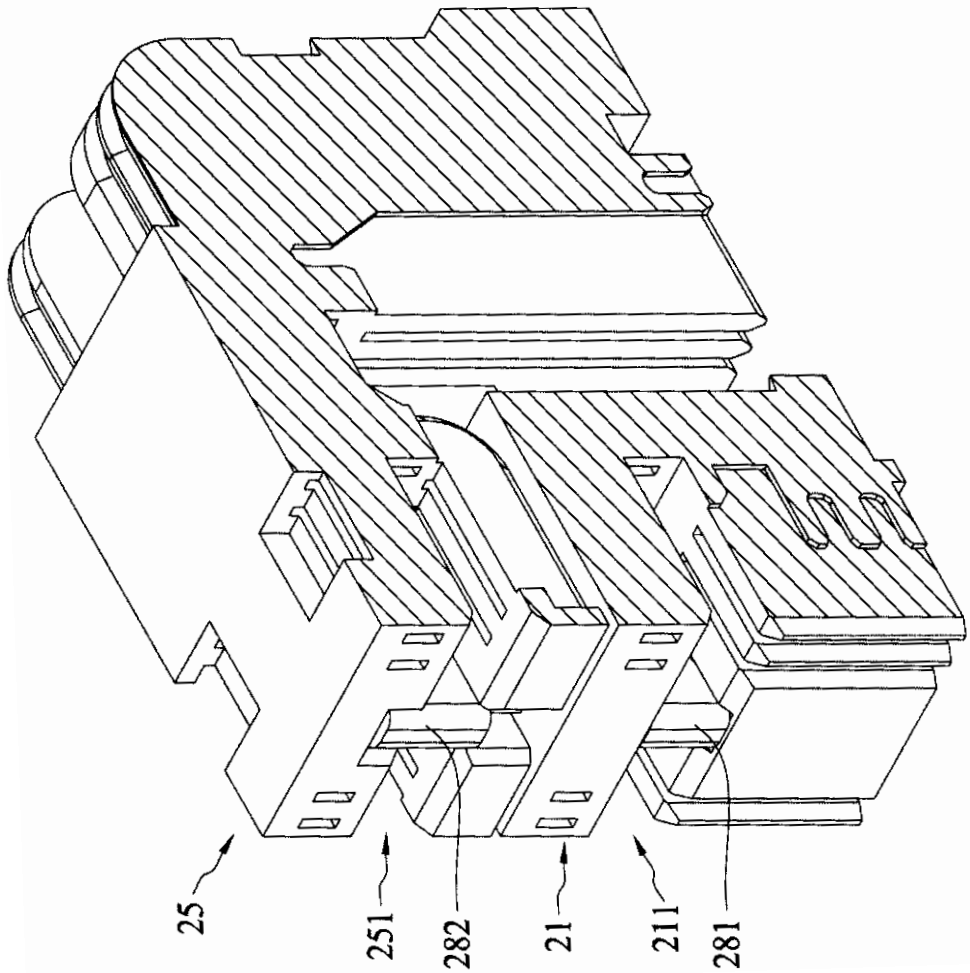

FIG. 7

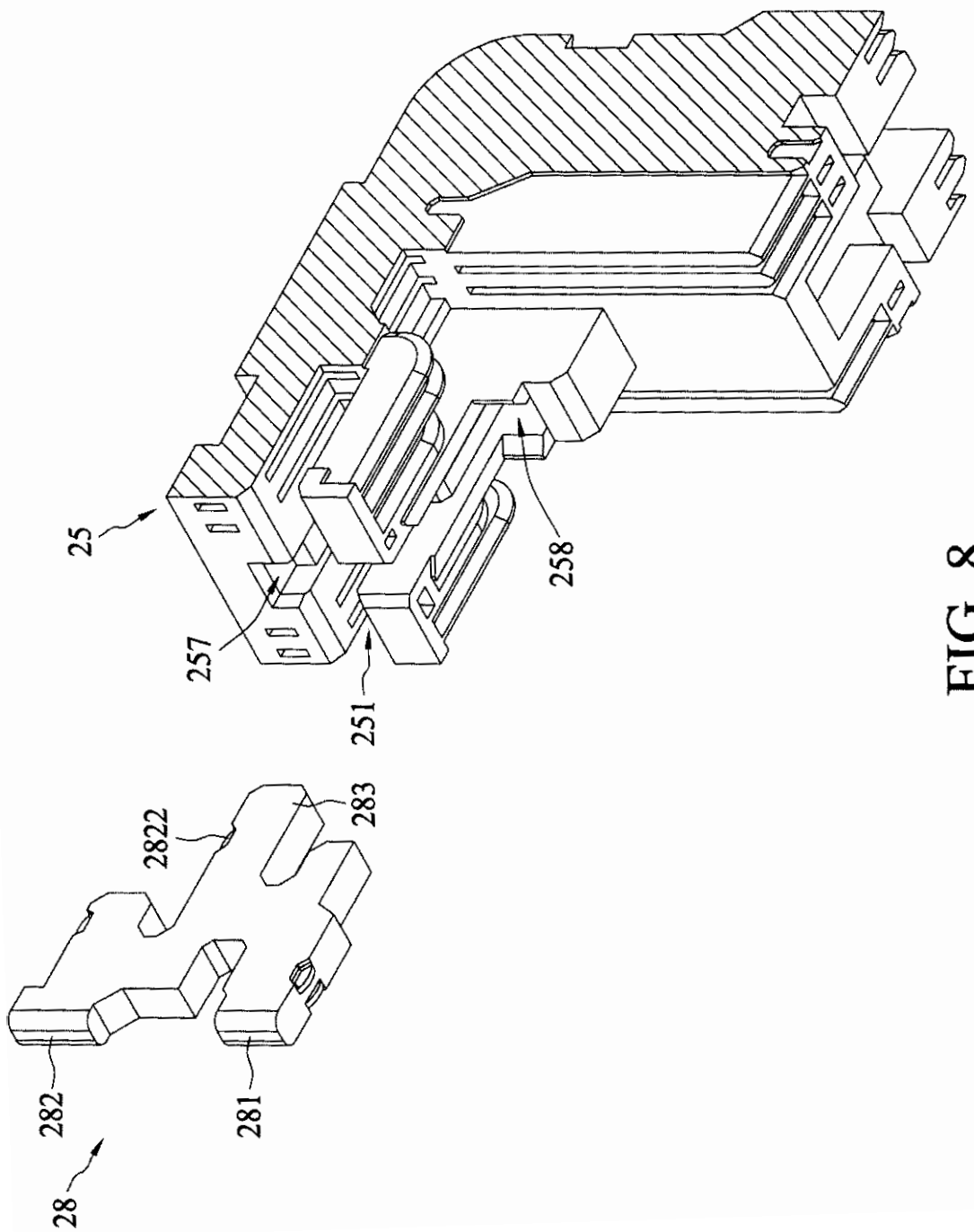

FIG. 8

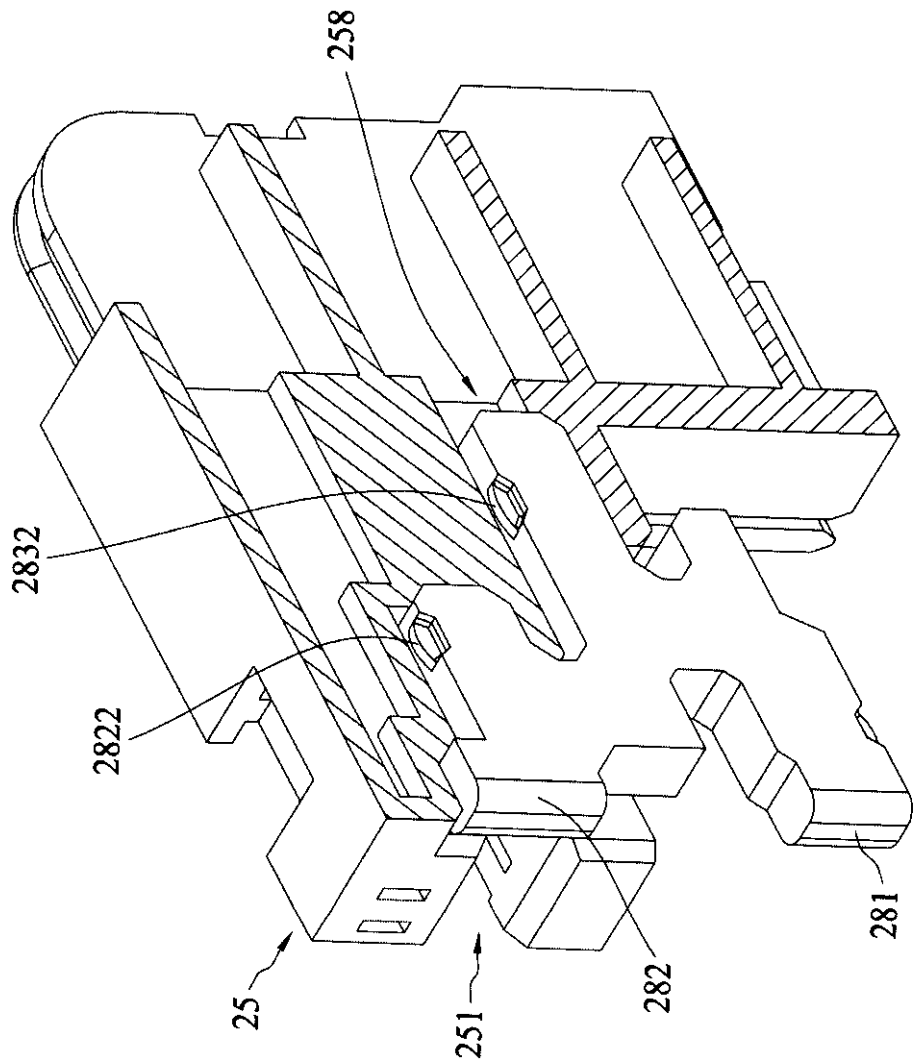

FIG. 9

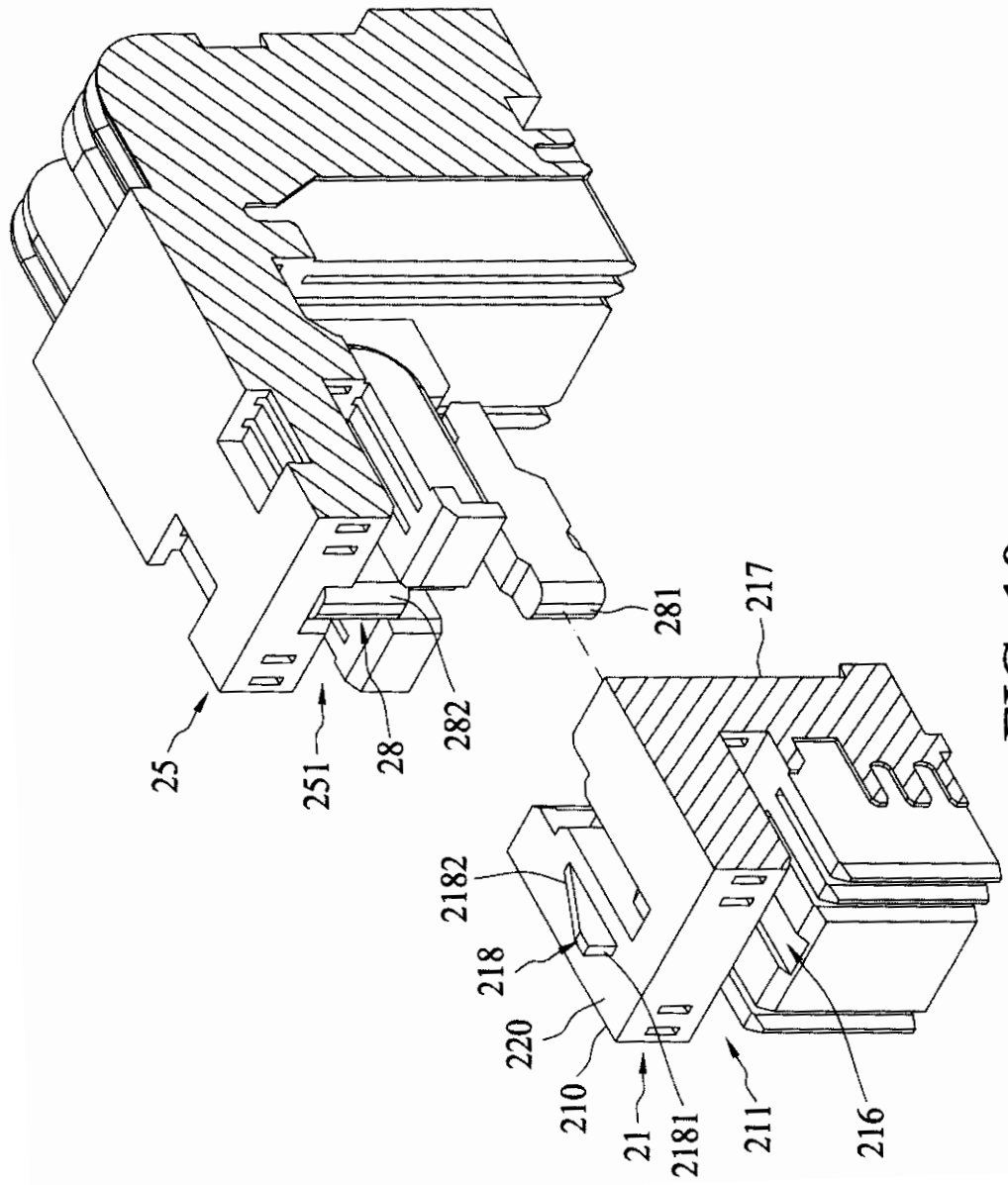

FIG. 10

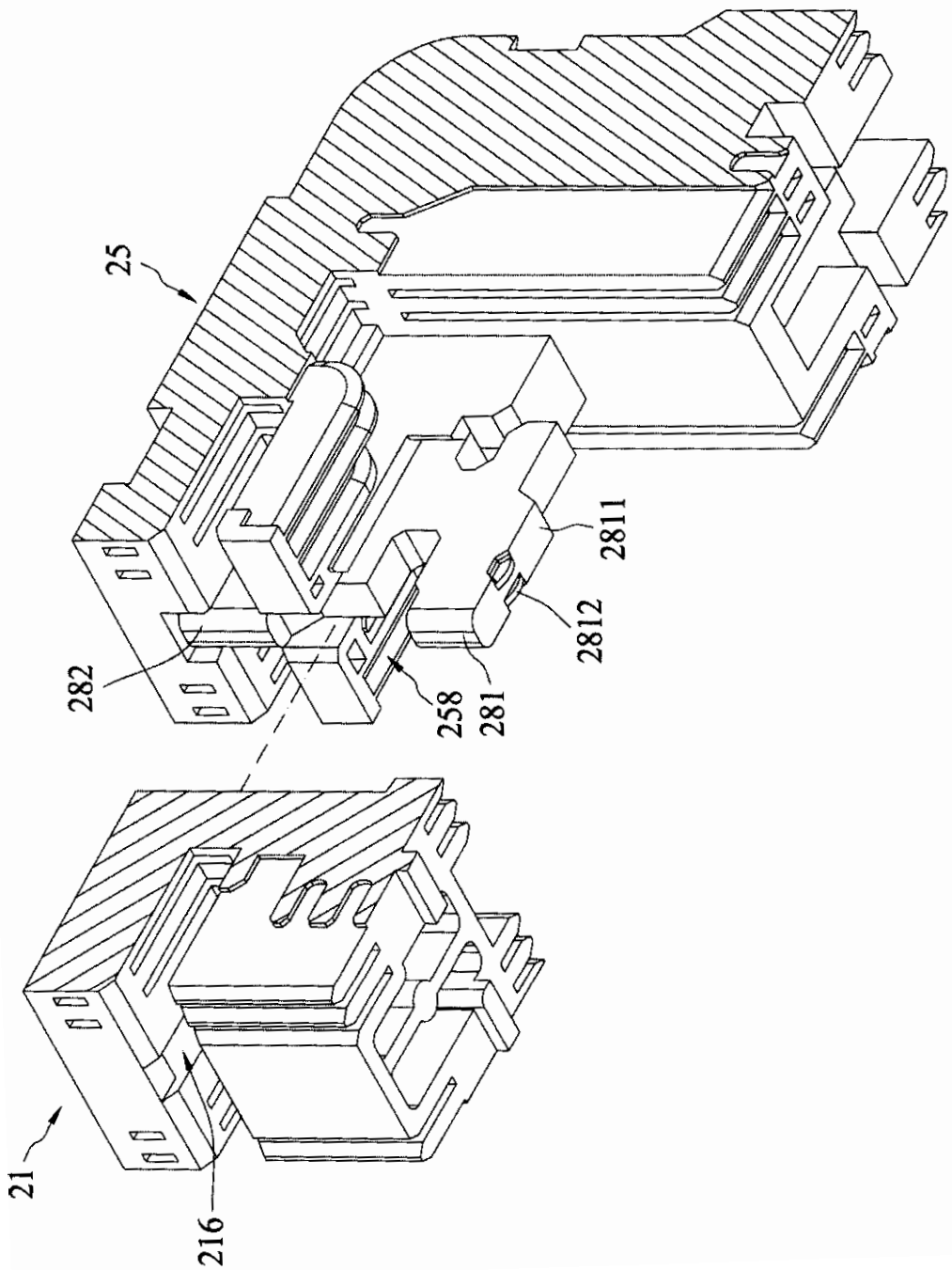

FIG. 11

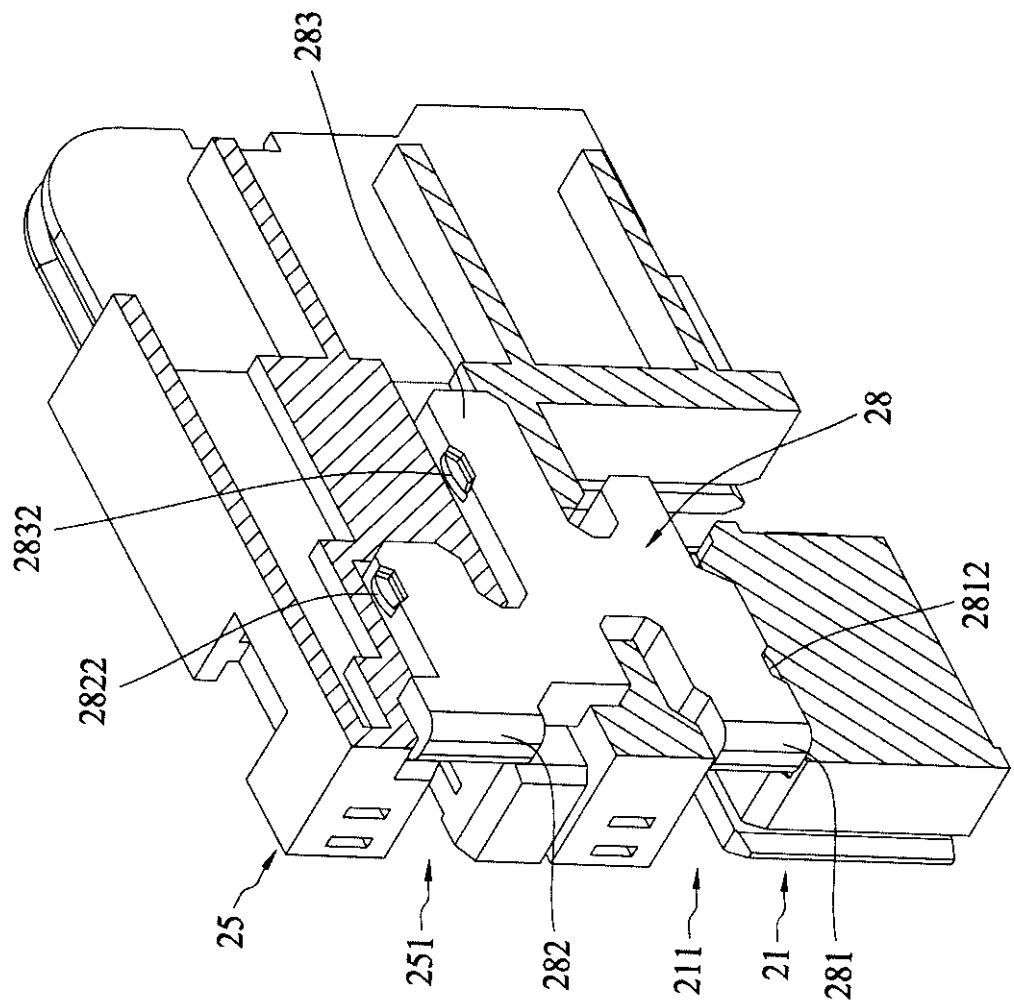

FIG. 12

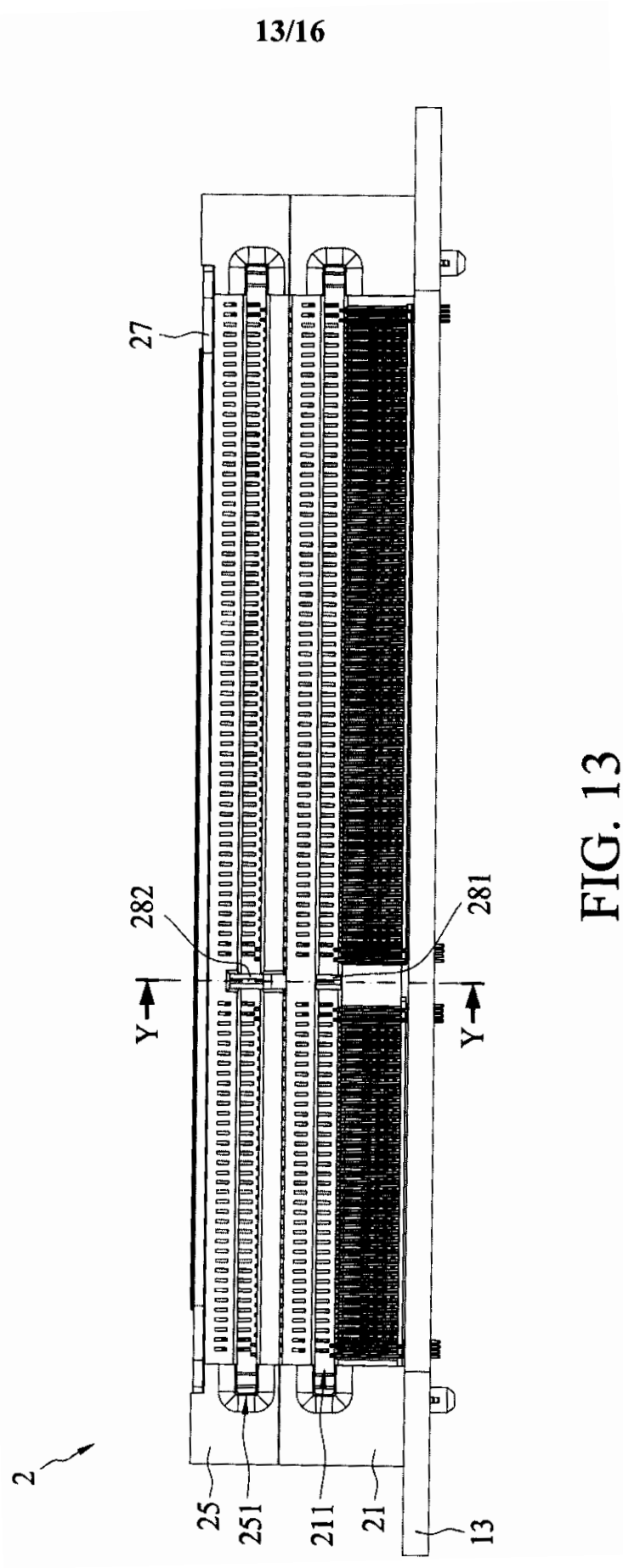

FIG. 13

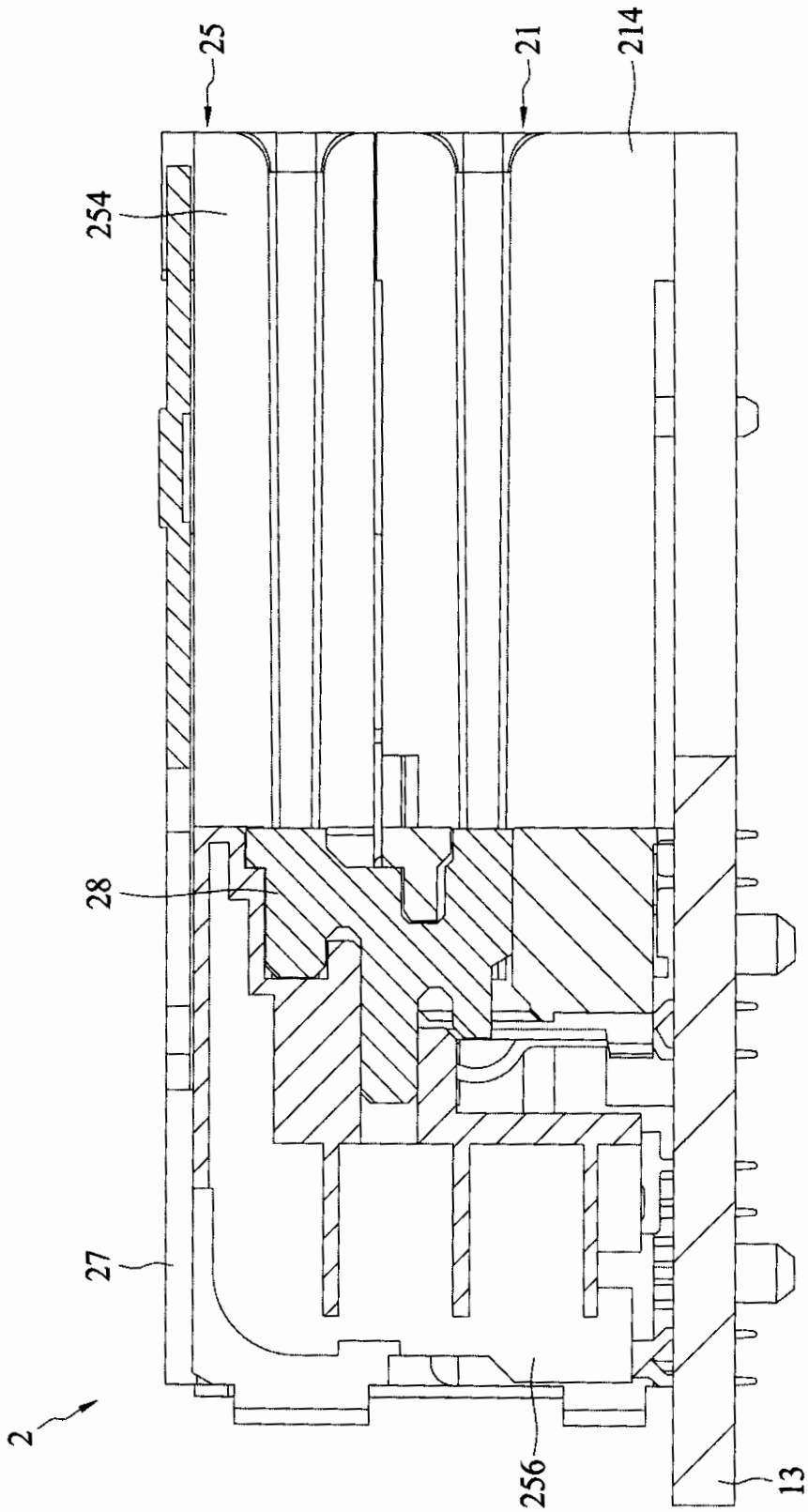

FIG. 14

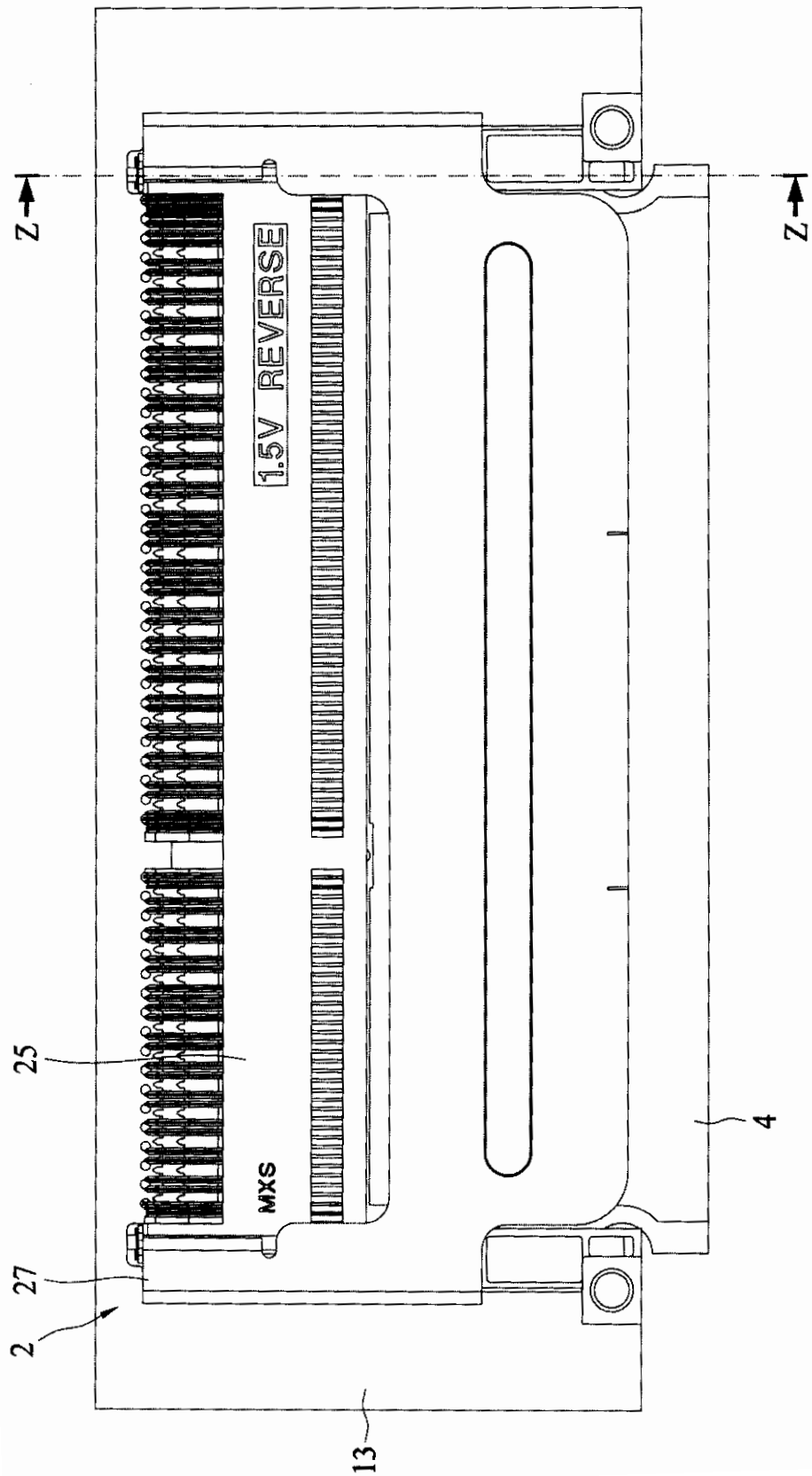

FIG. 15

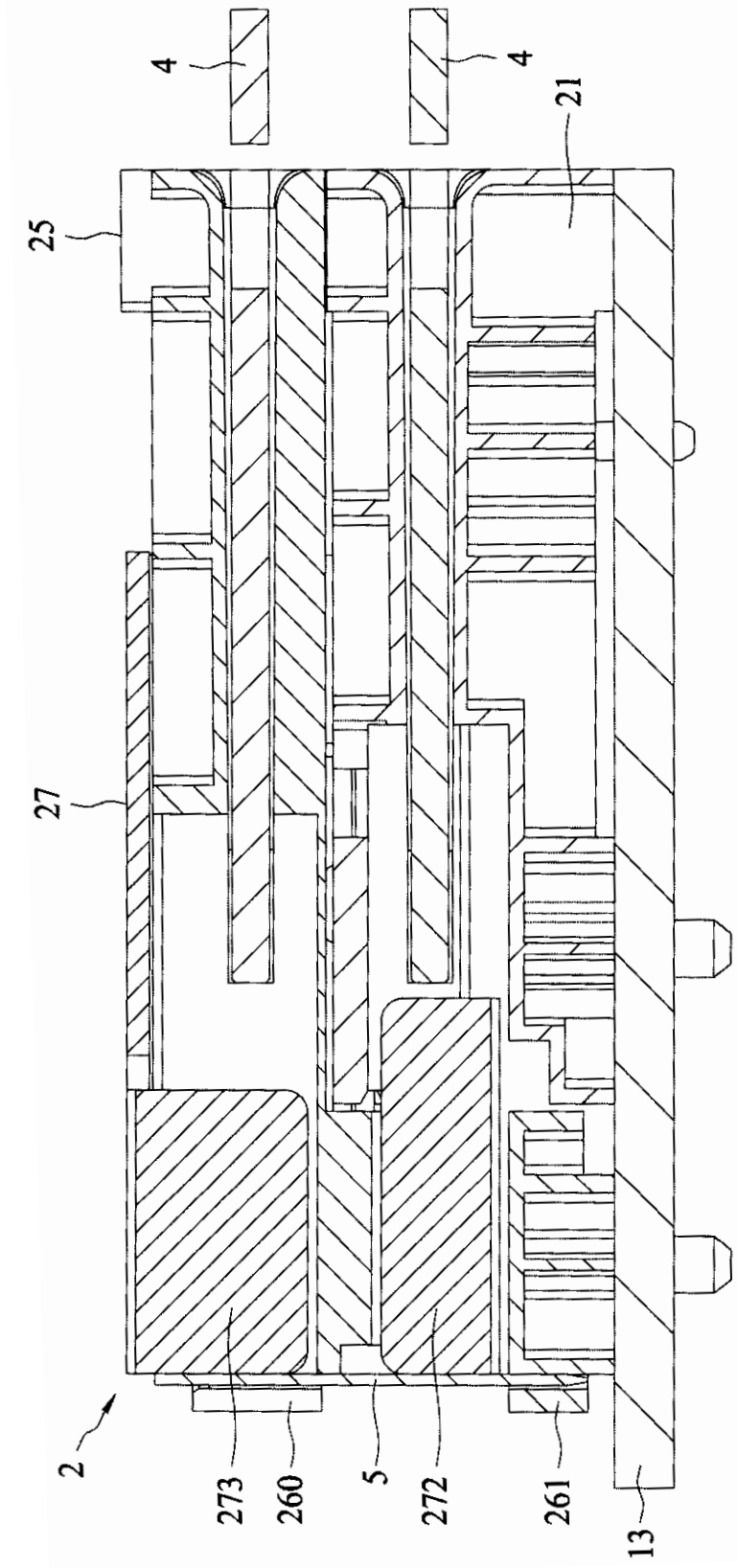

FIG. 16