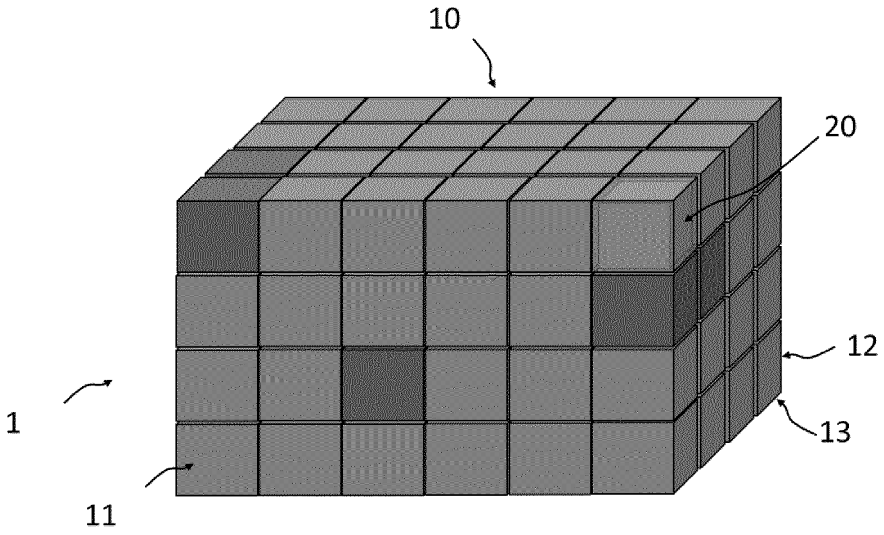

FIG. 1

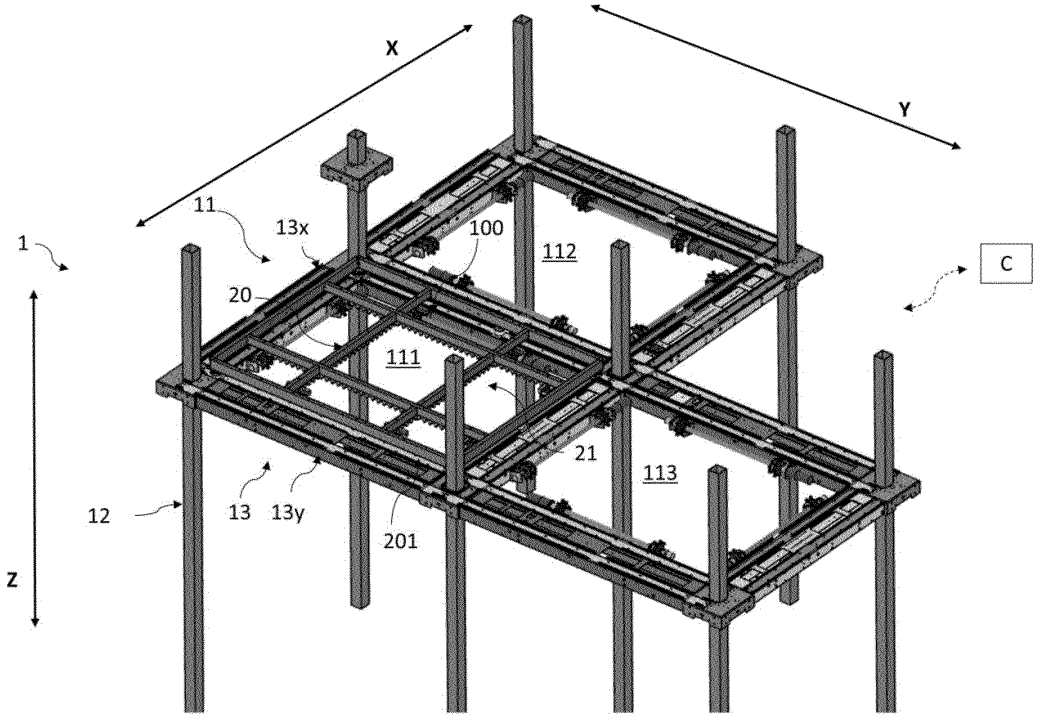

FIG. 2A

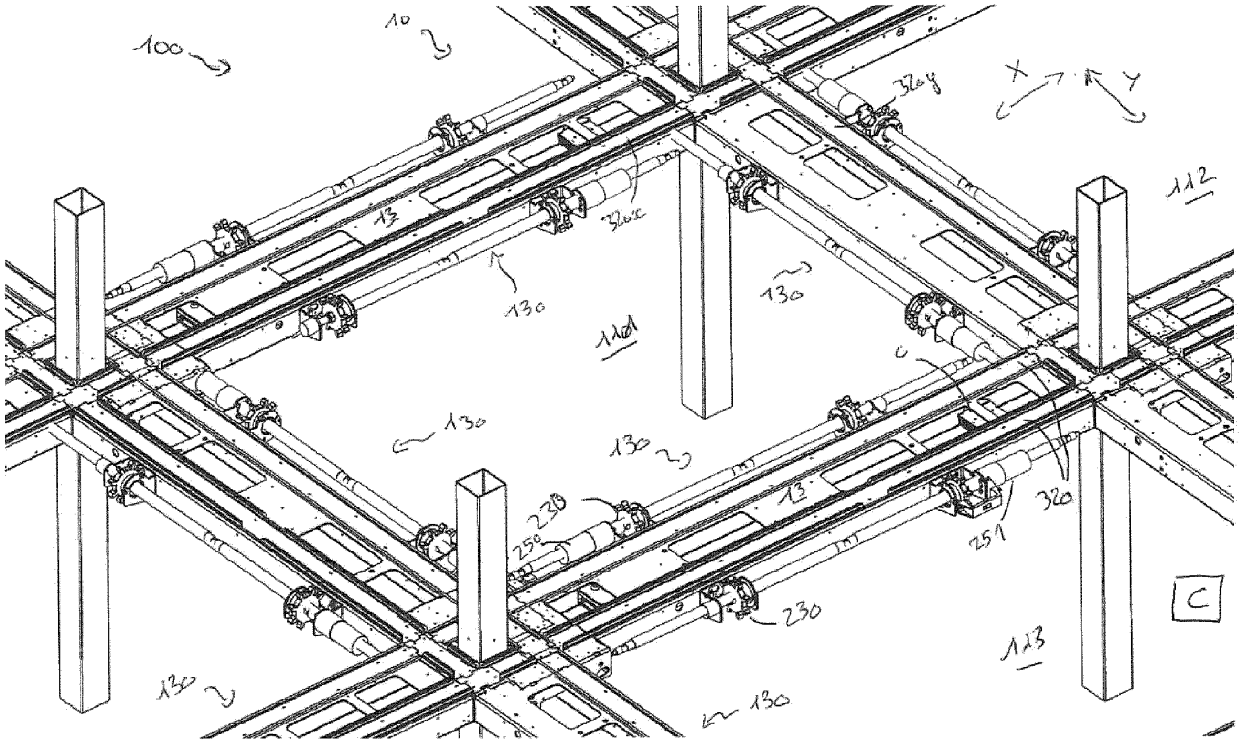
100
10
X
Y
112
13
130
130
130
130
130
130
230
250
13
320
251
230
C
113

FIG. 2B

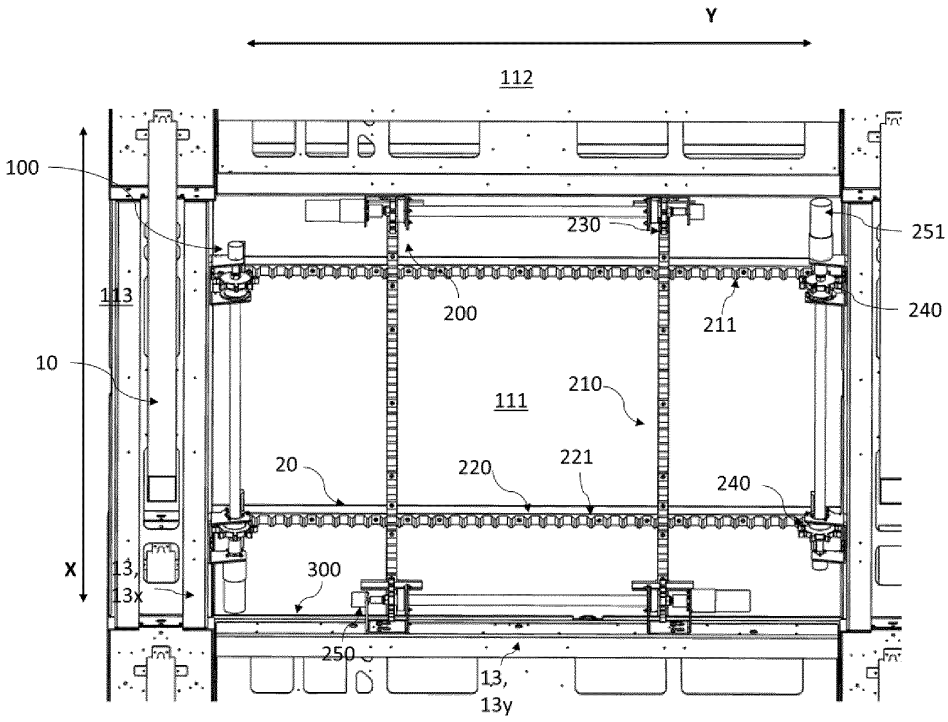
Y
112
100
230
251
113
200
211
240
10
210
111
20
220
221
240
X
13,
13x
300
250
13,
13y

FIG. 3

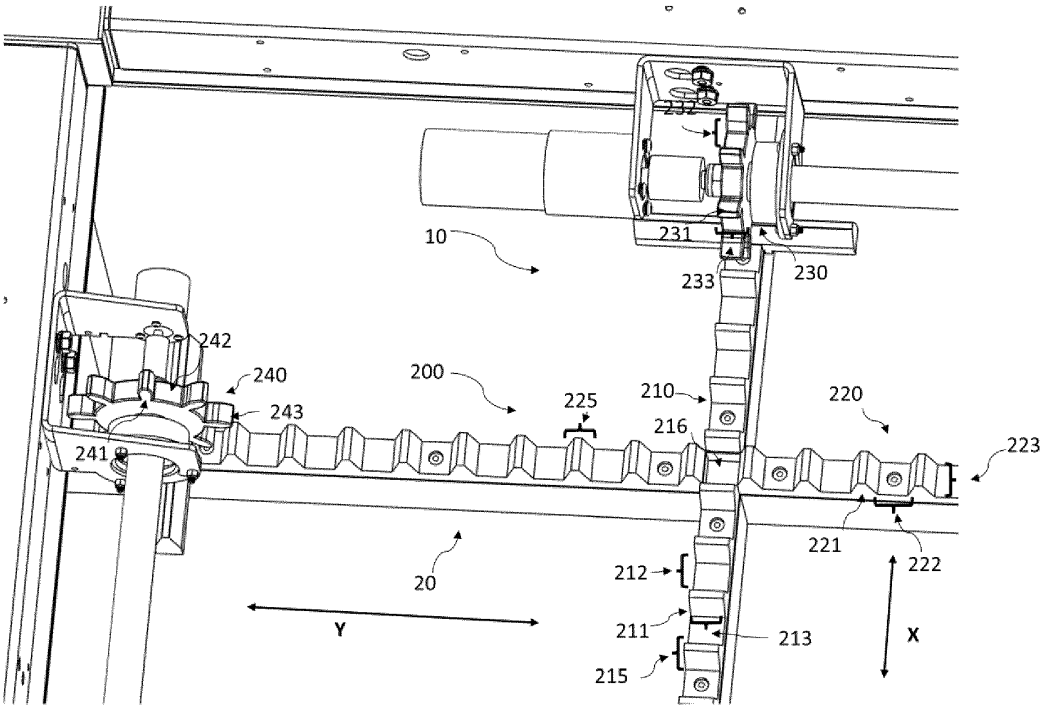
232
10
231
233
230
242
240
200
225
210
220
243
216
223
241
221
222
20
212
Y
211
213
X
215

FIG. 4

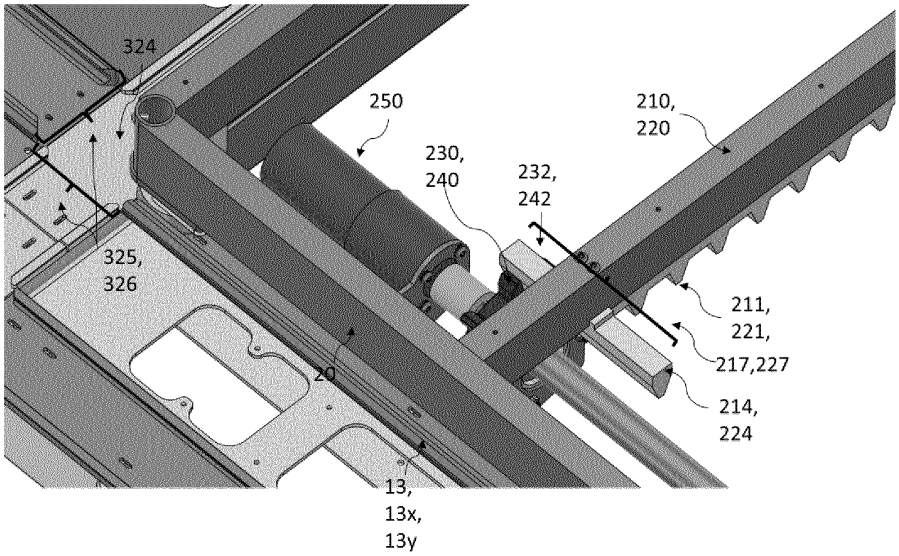
324
250
210,
220
230,
240
232,
242
325,
326
211,
221,
217,227
214,
224
20
13,
13x,
13y

FIG. 5

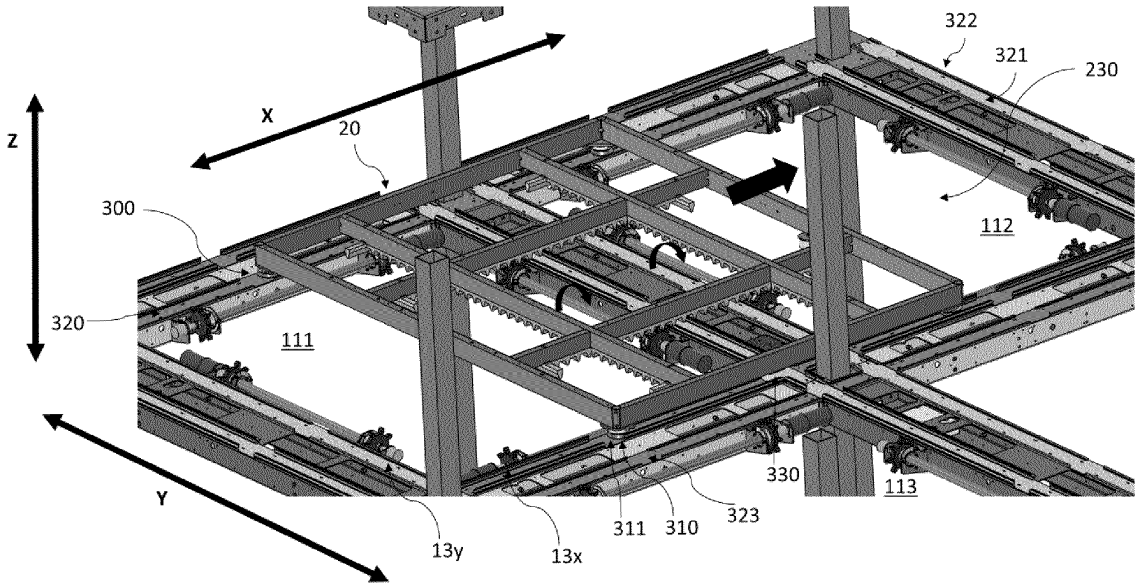

FIG. 6

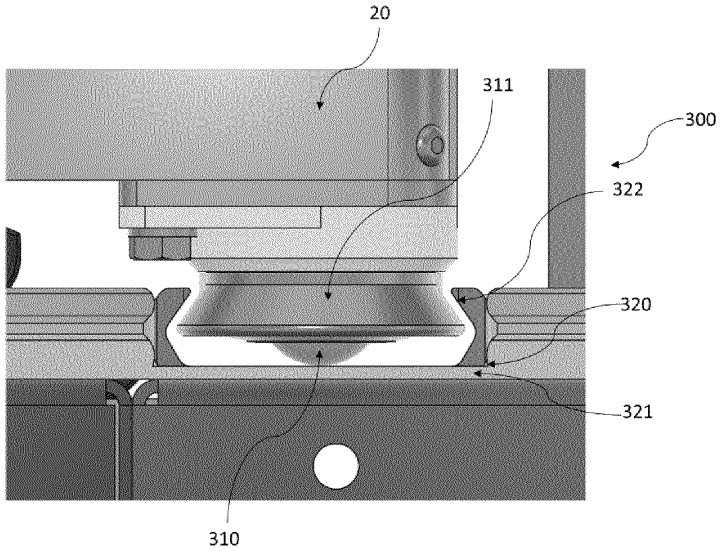

FIG. 7

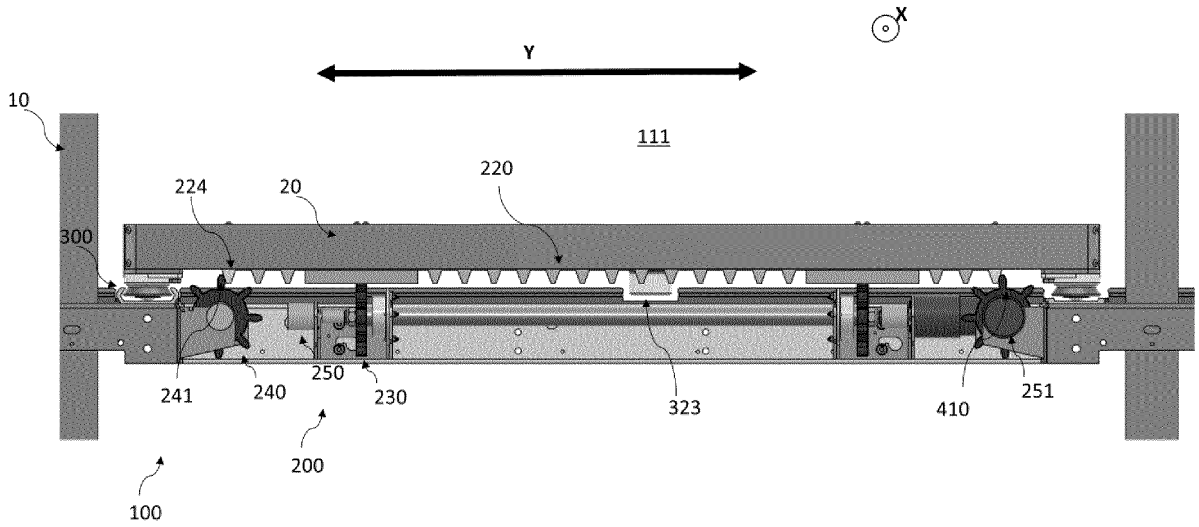

FIG. 8

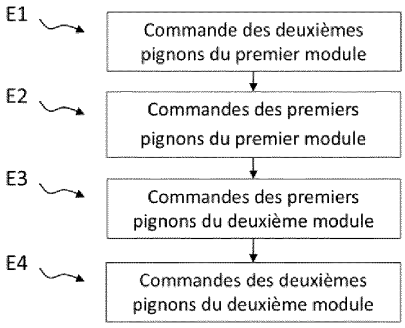
E1
Commande des deuxièmes pignons du premier module
E2
Commandes des premiers pignons du premier module
E3
Commandes des premiers pignons du deuxième module
E4
Commandes des deuxièmes pignons du deuxième module

FIG. 9