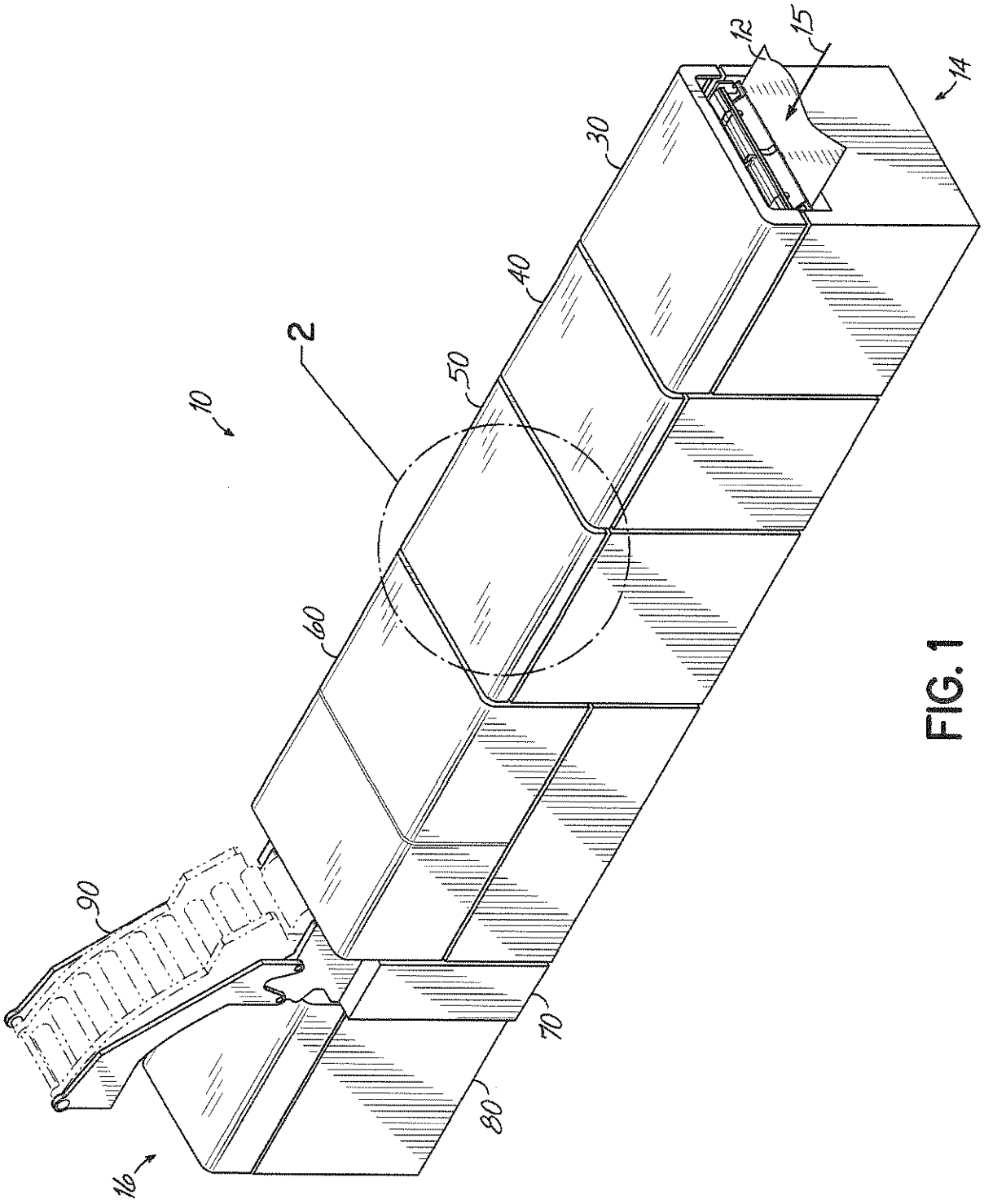

FIG. 1

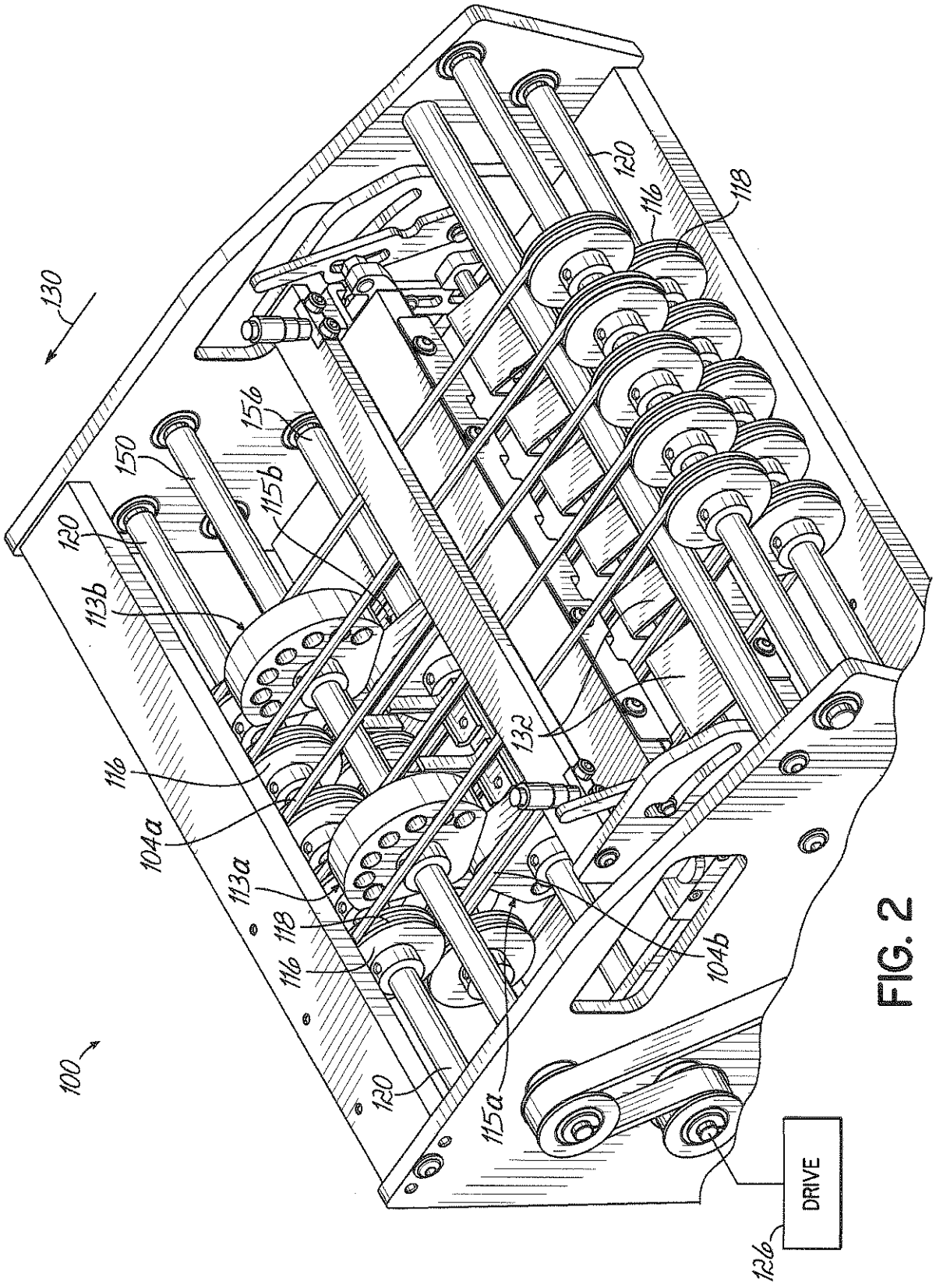
130
150
156
115b
120
113b
116
104a
113a
118
116
120
115a
132
104b
120
116
118
100
DRIVE
126

FIG. 2

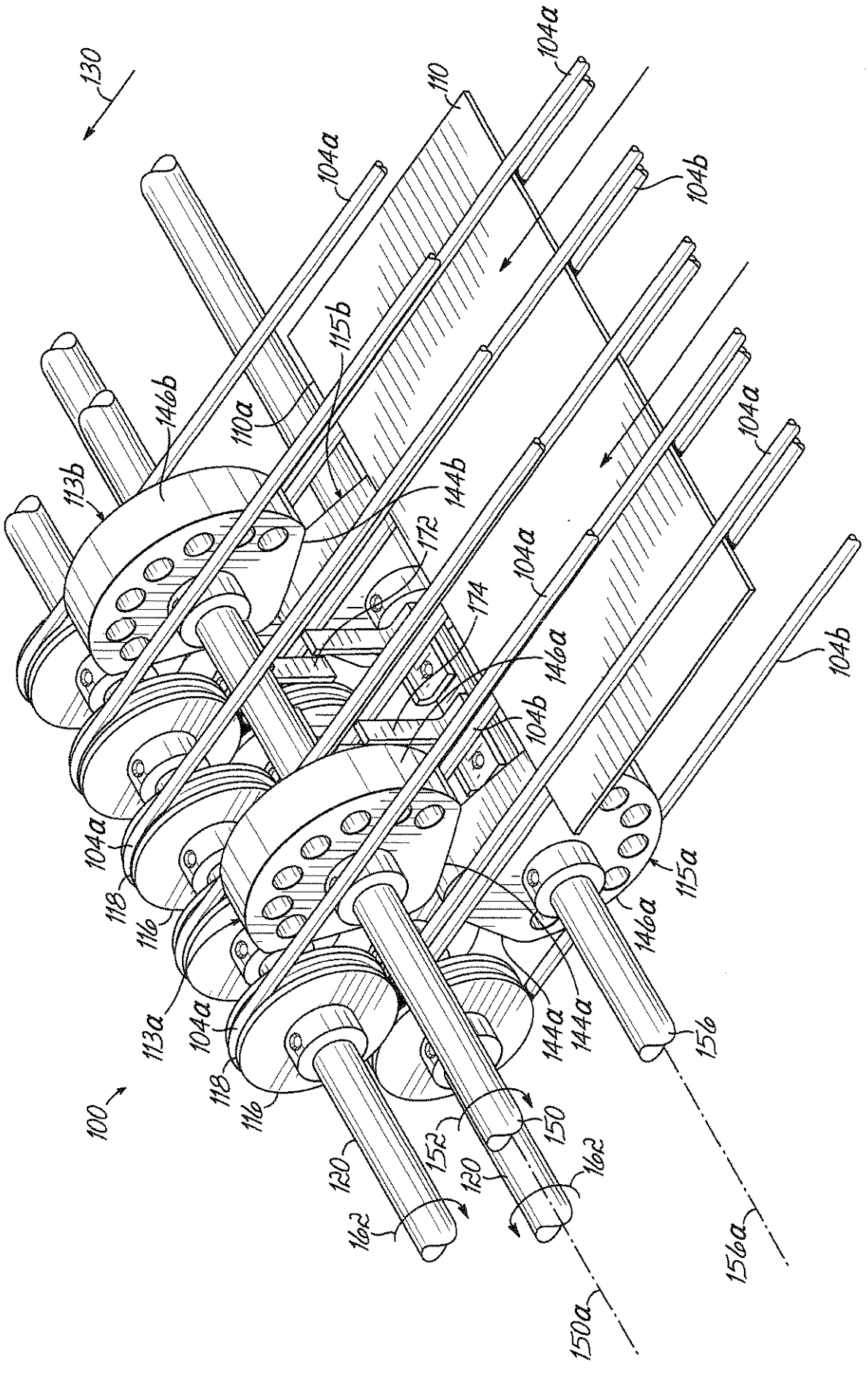
130
104a
110
104a
104b
115b
110a
146b
113b
144b
172
104a
174
146a
104b
104a
104b
104a
118
116
113a
104a
118
116
100
120
162
152
150
120
162
144a
144a
146a
115a
156
156a
150a

FIG. 3

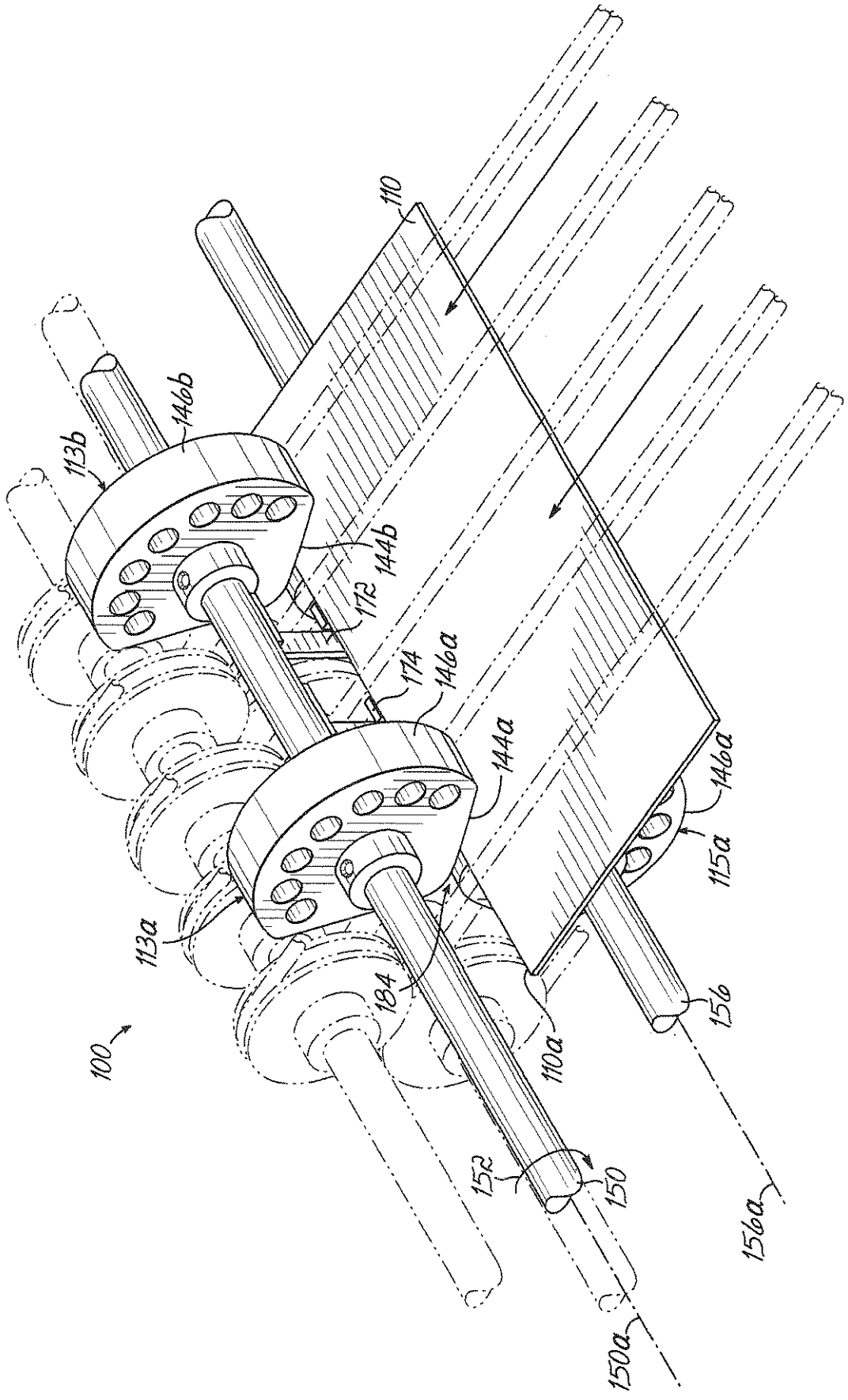
110
146b
113b
144b
172
174
146a
144a
146a
115a
113a
184
100
110a
156
152
150
156a
150a

FIG. 4

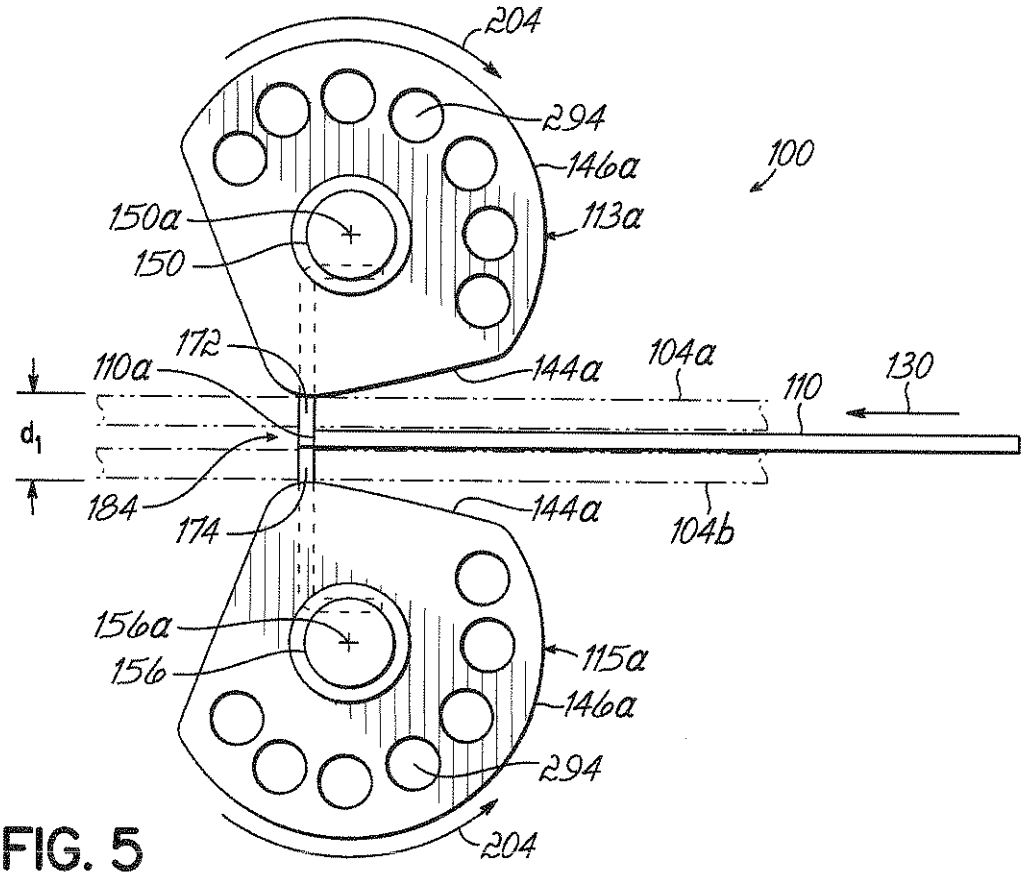
204
294
146a
100
150a
113a
150
172
110a
144a
104a
110
130
d_1
184
174
144a
104b
156a
115a
156
146a
294
204

FIG. 5

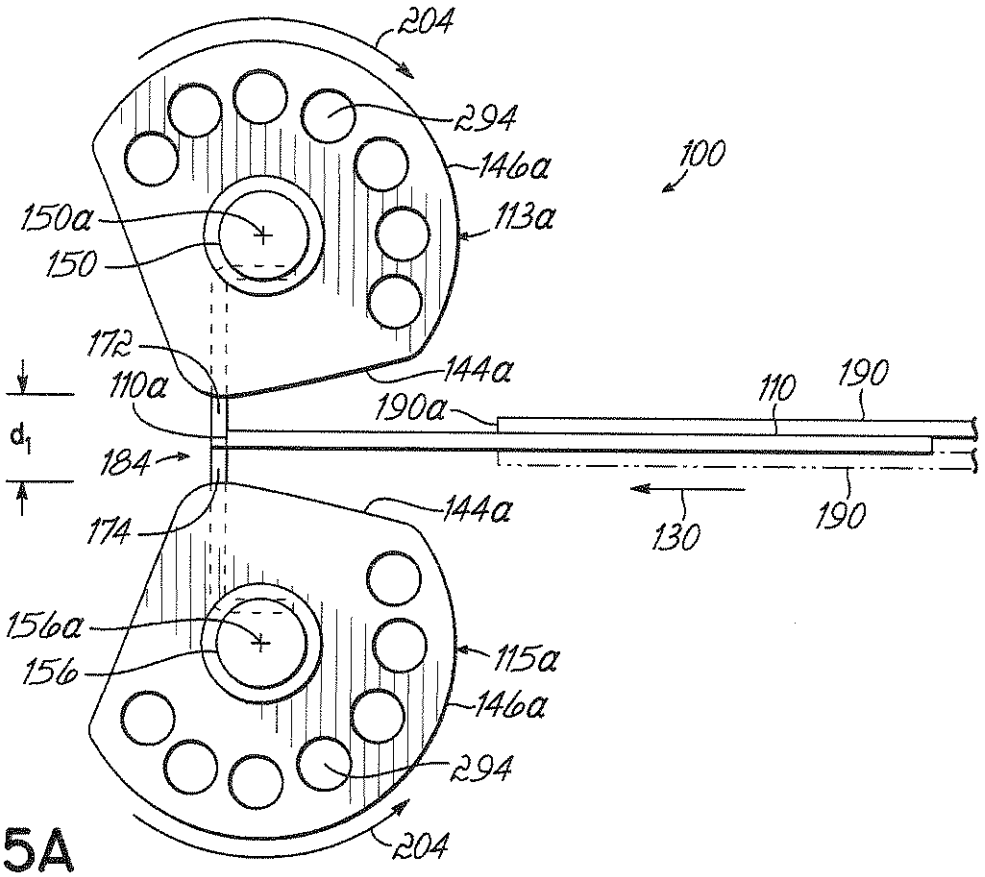
204
294
146a
100
150a
113a
150
172
144a
110
190
110a
190a
d_1
184
144a
130
190
174
156a
115a
156
146a
294
204

FIG. 5A

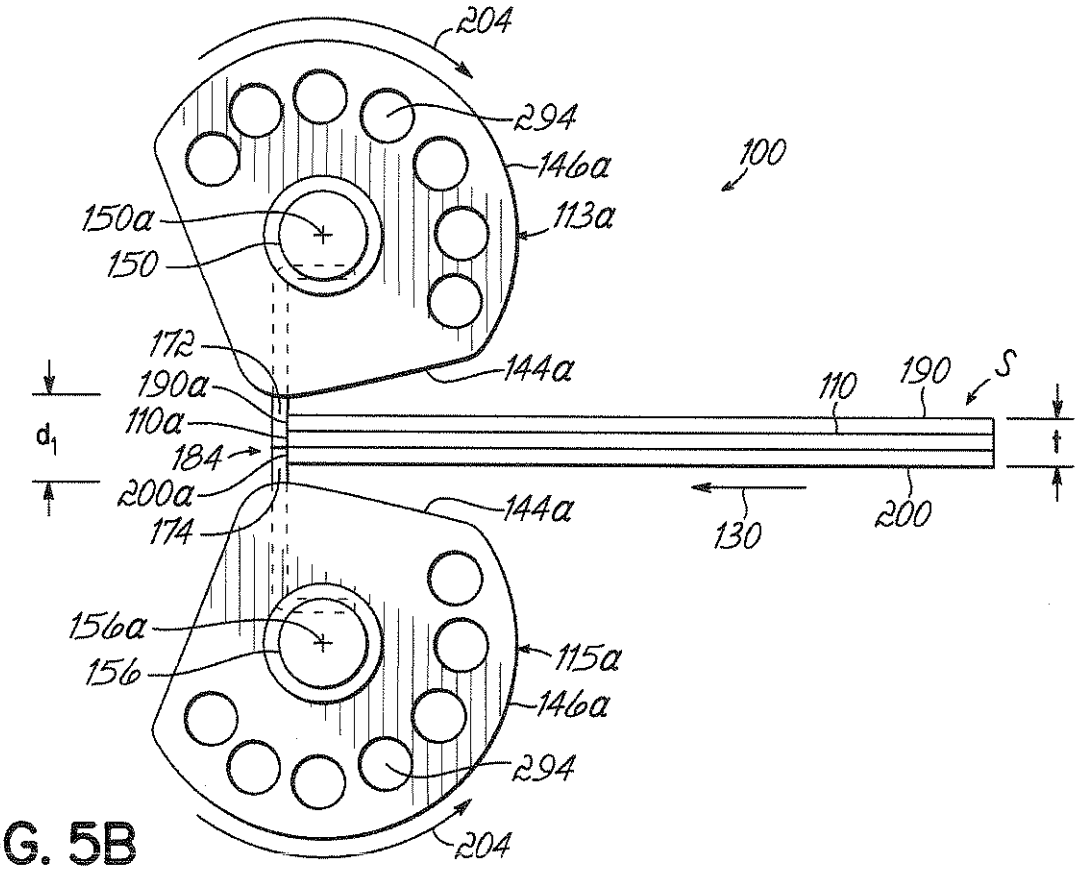
204
294
146a
100
150a
113a
150
172
144a
190a
110
190
S
110a
d1
184
t
200a
144a
174
130
200
156a
115a
156
146a
294
204

FIG. 5B

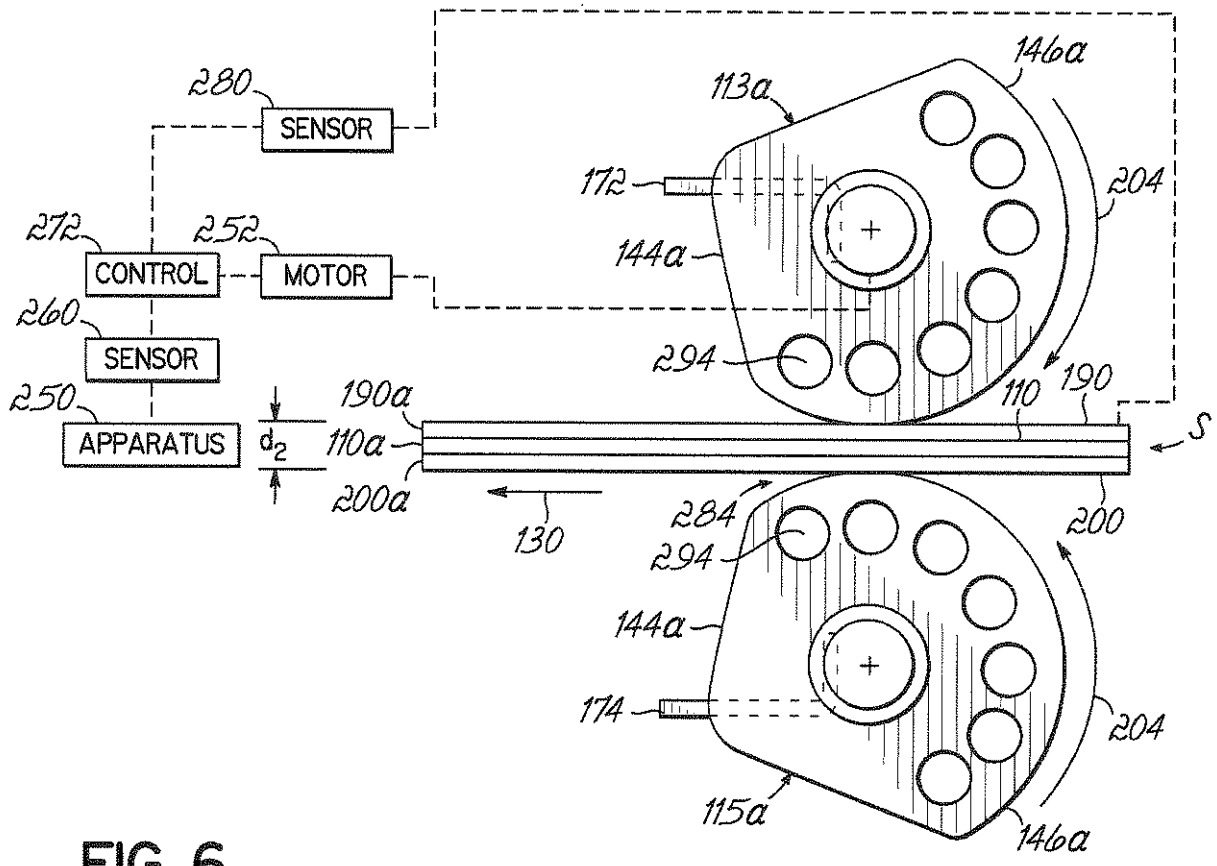
146a
280
113a
SENSOR
172
204
272
252
144a
CONTROL
MOTOR
260
SENSOR
294
250
190a
110
190
APPARATUS
d2
110a
S
200a
130
284
200
294
144a
174
204
115a
146a

FIG. 6

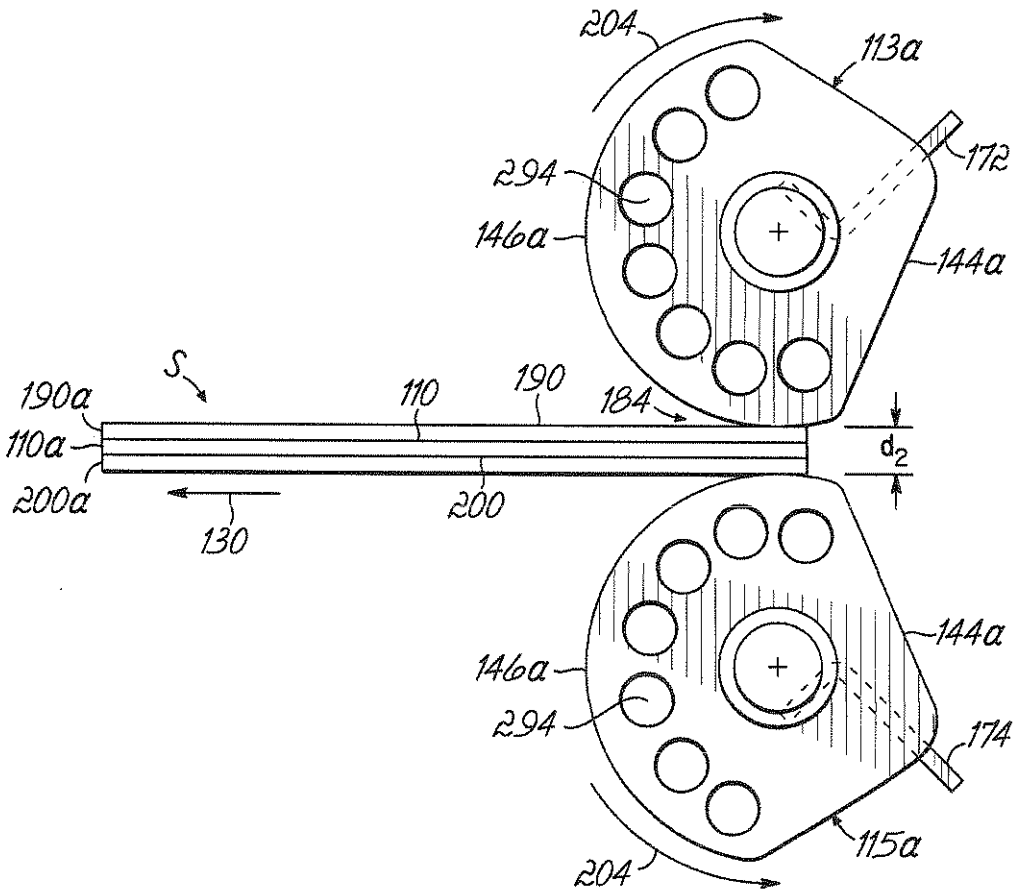
204
113a
172
294
146a
144a
S
190a
110
190
184
110a
d_2
200a
200
130
144a
146a
294
174
115a
204

FIG. 7

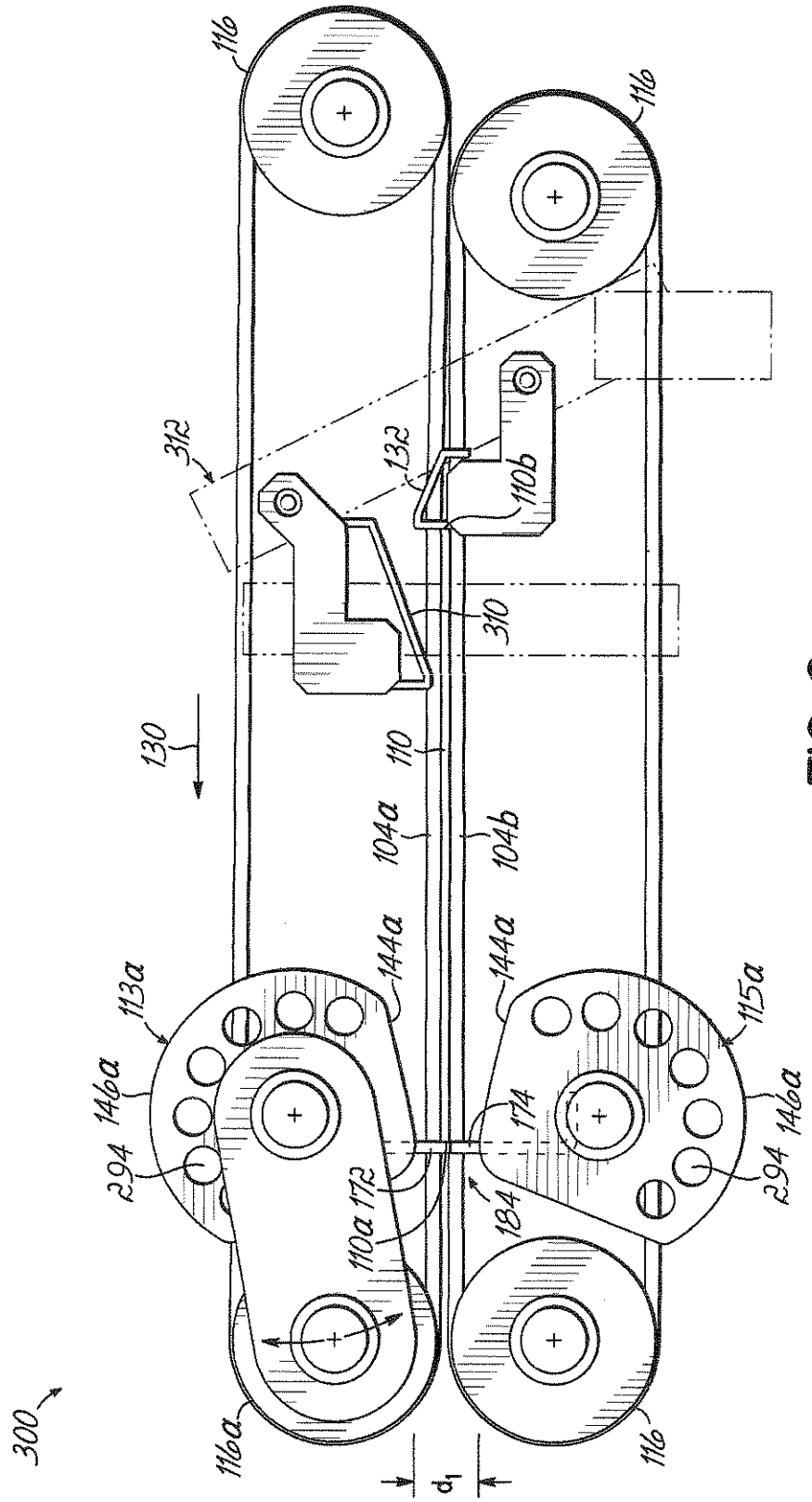
116
116
312
132
110b
310
130
110
104a
104b
144a
144a
113a
115a
146a
146a
294
294
174
184
110a
172
116a
116
d_1
300

FIG. 8

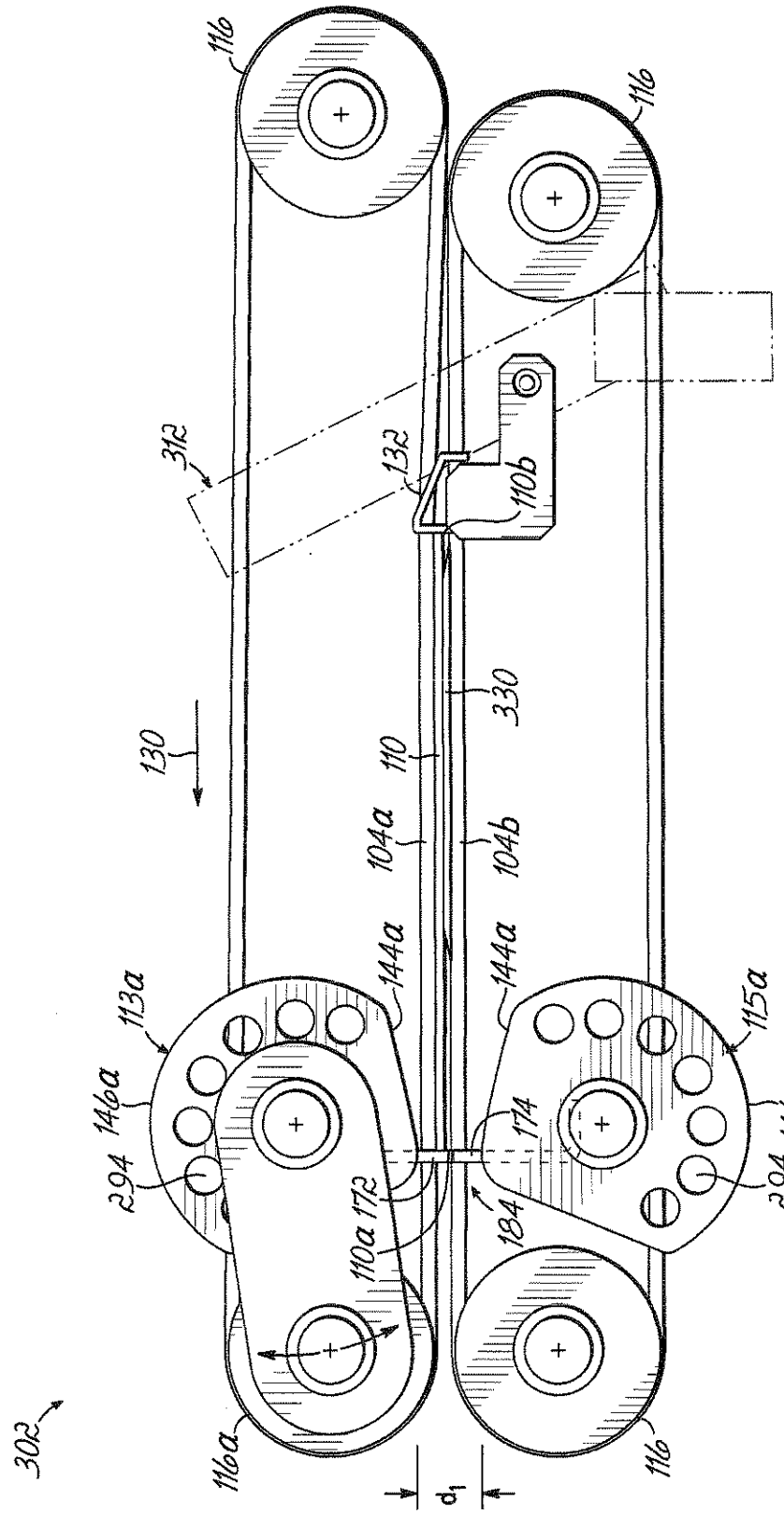
116
116
312
132
110b
330
130
110
104a
104b
144a
144a
113a
115a
146a
146a
294
294
174
172
110a
184
116a
116
d_1
302

FIG. 9